MODELE

Podwozie FMX D13 8x4 TRIDEM Poduszki Oś Wleczona FMX 84R T3A

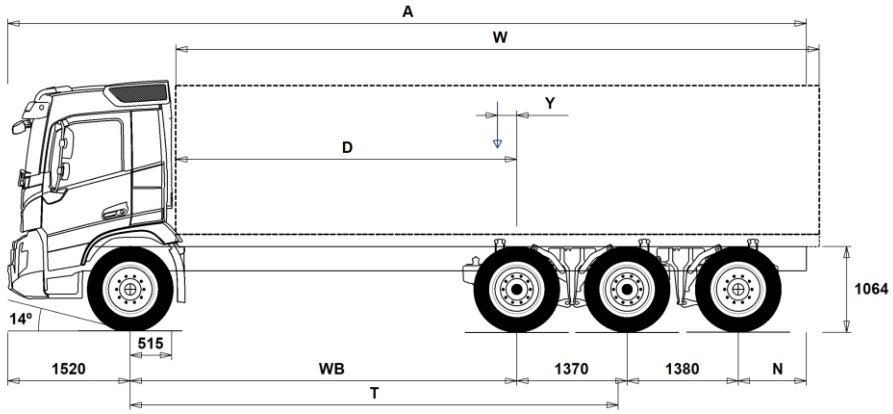

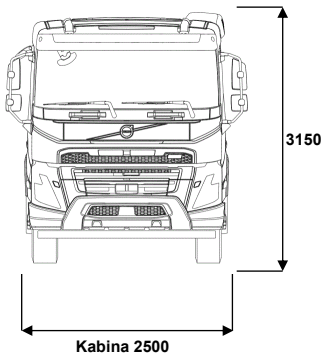

Wymiary podwozia [mm]

WB	Rozstaw osi	3200	3400	3700	3900	4100	4300	4600	4900	5200
A	Całkowita długość podwozia	9215	9515	9915	10315	10615	10765	11015	11365	11515
D	Oś napędowa – początek zabudowy	2635	2835	3135	3335	3535	3735	4035	4335	4635
N	Tylny zwis (min.)	845	845	845	845	845	845	845	845	845
N	Tylny zwis (maks.)	1745	1845	1945	2145	2245	2195	2145	2195	2045
T	Teoretyczny rozstaw osi	4459	4659	4959	5159	5359	5559	5859	6159	6459
Y	Środek ciężkości zabudowy z ładunkiem (min.)	-1044	-1038	-1027	-1019	-1013	-1010	-1005	-995	-989
Y	Środek ciężkości zabudowy z ładunkiem (maks.)	-540	-511	-465	-434	-404	-377	-337	-291	-251
W	Długość zabudowy (min.)	6349	6691	7199	7537	7877	8223	8742	9206	9467
W	Długość zabudowy (maks.)	7357	7746	8137	8318	8497	8676	8942	9206	9467

Masy podwozia [kg]

Nacisk osi przedniej	4790	4810	4825	4830	4845	4865	4895	4905	4930
Nacisk osi zespolonej	5055	5075	5085	5105	5125	5130	5140	5150	5140
Masa własna podwozia	9845	9885	9910	9935	9970	9995	10035	10055	10070
Ładowność (łącznie z masą zabudowy, kierowcą, paliwem itp.)	19905	19865	19840	19815	19780	19755	19715	19695	19680

Średnice zawracania [mm]

Najmniejsza średnica zawracania	13900	14500	15500	16100	16700	17300	18200	19100	20000
Najmniejsza obrysowa średnica zawracania	15400	16000	16900	17600	18200	18800	19700	20600	21500

Masy i naciski [kg]	Dopuszczalne	Konstrukcyjne
Masa całkowita podwozia	29750	35000
Masa zespołu pojazdów	36000	44000
Nacisk osi przedniej	8000	8000
Nacisk osi zespolonej	24000	27000

Uwagi

Wymiary podwozia
Wysokość kabiny: +328 mm dla CAB-HSLP, -262 mm dla CAB-LDAY, -262 mm dla CAB-LSLP, +16 mm dla CAB-SLP.
Odległość przednia oś - filtr powietrza: +431 mm dla CAB-HSLP oraz CAB-SLP, -69 mm dla CAB-LDAY, +425 mm dla CAB-LSLP.
Wymiar - D uwzględnia 50 mm przestrzeń za kabiną. Dla podwozi również 100 mm ramę pośrednią.
Wysokości mogą się różnić ± 20 mm dla zawieszenia mechanicznego, ± 10 mm dla zawieszenia pneumatycznego.
Wszystkie wymiary podano dla podwozia bez ładunku, z opuszczoną osią wleczoną. Zastosowana wysokość ramy: CHH-HIGH.
Do obliczeń masy podwozia przyjęto najdłuższy tylny zwis (N maks.) dla wybranego rozstawu osi.
Dla wysokości ramy CHH-MED,FRAME300 wysokość podwozia ulegnie zmianie: 0 mm.

Masy i wymiary zostały podane dla poniższych opon:
Opony na osi przedniej: 315/80R22.5
Opony na osi napędowej: 315/80R22.5
Opon na osi wleczonej/pchanej: 315/80R22.5

Masa podwozia uwzględnia płyny i oleje w układach, AdBlue, 0 litrów paliwa, bez kierowcy. Masa własna podwozia może się różnić ± 3%.

Średnice zawracania zostały wyliczone teoretycznie. Rodzaj osi wleczonej: TA-HYDRS.

Dopuszczalne masy i naciski mogą różnić się w zależności od przepisów obowiązujących w danym kraju.

W celu obliczenia masy podwozia przy użyciu programu WIS (Volvo Weight Information System) zgodnie z Państwa specyfikacją uwzględniającą wyposażenie dodatkowe prosimy o kontakt z lokalnym przedstawicielem Volvo Polska Sp. z o.o., Samochody Ciężarowe.

Powyższy rysunek nie może być używany do projektowania zabudowy. Dokładne informacje w instrukcjach Volvo dla firm zabudowujących, rysunek podwozia FMX84RT3A.

MODELE

Podwozie FMX D13 8x4 TRIDEM Poduszki Oś Wleczona FMX 84R T3A

Przeznaczenie pojazdu

■ **RC-ROUGH** Drogi utwardzone i nieutwardzone

□ **GARB-PRE** Przygotowanie pod śmieciarkę
□ **TIPP-PRE** Przygotowanie pod zabudowę wywrotki
■ **UNIFORM** Bez specjalnego przygotowania pod zabud.

Główne elementy pojazdu

□ **CHH-HIGH** Rama HIGH, wysokość ramy od podłoża NIE MNIEJ niż 1000 mm.
□ **CHH-MED** Rama MED, wysokość ramy od podłoża NIE MNIEJ niż 900 mm.
□ **CHH-XHIG** Rama EXTRA HIGH, wysokość ramy od podłoża NIE MNIEJ niż 1030 mm.

■ **TA-HYSBS** Oś wleczona sterowana elek-hydraulicznie

■ **RADDT-G2** Tylne zawieszenie pneumatyczne, 3 osie – 2 osie napędowe/1 oś wleczona
□ **RADDT-GR** Tylne zawieszenie pneumatyczne, 3 osie – 2 osie napędowe/1 oś wleczona

□ **FMX-CREW** Kabina FMX, załogowa (wymaga dopisania CA)
■ **FMX-DAY6** Kabina FMX, krótka dzienna
□ **FMX-HSL6** Kabina FMX, sypialna wysoka Globetrotter
□ **FMX-LDA6** Kabina FMX, krótka dzienna o obniżonym dachu
□ **FMX-LSL6** Kabina FMX, sypialna o obniżonym dachu
□ **FMX-SLP6** Kabina FMX, sypialna

■ **EU6SCR** Norma emisji spalin EURO 6 z SCR, DPF oraz EGR

■ **D13S420A** Konwencjonalny silnik nowej generacji - 13 litrowy 420 KM, 2100 Nm z SCR i EGR
□ **D13S460A** Konwencjonalny silnik nowej generacji - 13 litrowy 460 KM, 2300 Nm z SCR i EGR
□ **D13S500A** Konwencjonalny silnik nowej generacji - 13 litrowy 500 KM, 2500 Nm z SCR i EGR
□ **D13S540A** Konwencjonalny silnik nowej generacji - 13 litrowy 540 KM, 2600 Nm z SCR i EGR

■ **D13K420** Silnik 13 litrowy o mocy 420 KM
□ **D13K460** Silnik 13 litrowy o mocy 460 KM
□ **D13K500** Silnik 13 litrowy o mocy 500KM
□ **D13K540** Silnik 13 litrowy o mocy 540KM

□ **DIESEL-B**

□ **EBR-EPG** Hamulec silnikowy - klapowy EPG
□ **EBR-EPGC** Hamulec silnikowy - klapowy EPG, I-shift
□ **EBR-VEB+** Hamulec silnikowy - VEB+ (z EPG)

■ **AT2412** Zautomatyzowana skrzynia biegów I-shift, 12 przełożeń z biegiem bezpośrednim.
□ **AT2612** Zautomatyzowana skrzynia biegów I-shift, 12 przełożeń z biegiem bezpośrednim.
□ **ATO2612** Zautomatyzowana skrzynia biegów I-shift z NADBIEGIEM, 12 przełożeń z nadbiegiem. UWAGA na przełożenie końcowe! Idealne do mostów z zwolnicami i przy dość wolnych przełożeniach w mostach napędowych.
□ **PT2606** Skrzynia biegów automatyczna PT2606, 2600 Nm
□ **SPO2812** Skrzynia biegów I-shift Dual Clutch z nadbiegiem SPO2812, 2800 Nm. Skrzynia biegów I-shift z podwójnym sprzęgłem.

□ **ASO-C** Jeden bieg pełzający (crawler gear)
□ **ASO-ULC** Dwa biegi pełzające (ultra crawler gear)

■ **RTH2610B** Tylny most RTH2610B ze zwolnicami, maks. GCW100, podwójna oś napędowa
□ **RTH2610F** Tylny most RTH2610F podw. ze zwolnicami, GCW 100 ton.
□ **RTS2310A** Tylny most RTS2310A bez zwolnic, maks. GCW100, podwójna oś napędowa
□ **RTS2370A** Tylny most RTS2370A podw. bez zwolnic

□ **PTO-HT16**
□ **PTO-HT20**

Pakiety

□ **FP-D13** Długodystansowy pakiet paliwowy dla silników nowej generacji

□ **DRIV-EXT**
□ **DRIV-SEL** Pakiet wyposażenia kabiny FH Driving

□ **1LIVINFM** Pakiet sypialny FM 1 Bed
□ **2LIVINFM** Pakiet sypialny 2 Bed

■ **INFOHIGH** Rozszerzony pakiet multimedialny

□ **SAFE-SEL**

□ **OFFROADD** Pakiet Construction dla FMX kabina dzienna
□ **OFFROADS** Pakiet Construction (kabina sypialna)

□ **CHASPAC** Pakiet wyposażenia podwozia zawiera:
- boczne osłony przeciwnajazdowe
- błotniki tylne
- zestaw elementów do mocowania zabudowy
- tylne lampy LED

Elementy podwozia

■ **FST-PAR3** Przednie zawieszenie, resory paraboliczne wzmocnione - 3 piórowe zawieszenie

□ **FSLS-BAS** Zawieszenie pneumatyczne - podstawowy skok zawieszenia pneumatycznego. Układ zawieszenia lżejszy o 10 kg (w porównaniu do FSLS-HI), zwiększony prześwit zawieszenia. Skok zawieszenia dla pojazdów CHH-MED - 235 mm (FRAME266); 215 mm (FRAME300). Skok zawieszenia dla pojazdów CHH-HIGH 265 mm (FRAME266) 240mm (FRAME300).
□ **FSLS-HI** Zawieszenie pneumatyczne - zwiększony skok zawieszenia pneumatycznego (zalecany do pojazdów BDF). Układ zawieszenia starego typu. Masa zawieszenia zwiększona o 10 kg, zmniejszony prześwit zawieszenia. Skok zawieszenia dla pojazdów CHH-MED 255 mm (FRAME266) 261 mm (FRAME300). Skok zawieszenia dla pojazdów CHH-HIGH 293 mm (FRAME266) 292 mm (FRAME300).

□ **FAL10.0** Nośność przedniego zawieszenia 10.000 kg (SPRAWDŹ NOŚNOŚĆ OPON!)
□ **FAL7.5** Nośność przedniego zawieszenia 7.500 kg
■ **FAL8.0** Nośność przedniego zawieszenia 8.000 kg
□ **FAL8.5** Nośność przedniego zawieszenia 8.500 kg
□ **FAL9.0** Nośność przedniego zawieszenia 9.000 kg

■ **FALIM** Przednia oś z ogranicznikiem nośności

■ **FSTAB** Przedni stabilizator
□ **FSTAB2** Przedni stabilizator średnio wzmocniony
□ **FSTAB3** Przedni stabilizator wzmocniony

■ **RAL27** Nośność tylnego zawieszenia 27.000 kg
□ **RAL33** Nośność tylnego zawieszenia 33.000 kg
□ **RAL36** Nośność tylnego zawieszenia 36.000 kg

■ **RSTAB3** Tylny stabilizator wzmocniony.

■ **RALIM105** Ogranicznik obciążenia osi napęd. 10.5 t
□ **RALIM115** Ogranicznik obciążenia osi napęd. 11.5 t
□ **RALIM13** Ogranicznik obciążenia osi napędowej 13 t
□ **RALIM95** Ogranicznik obciążenia osi napęd. 9.5 t

■ **ASF-DL1** Zawieszenie pneumatyczne z 1 poziomem do jazdy
□ **ASF-DL3** Zawieszenie pneumatyczne z 3 poziomami do jazdy

□ **ACTST-TO** Aktywny Uklad Kierowniczy Volvo VDS - Volvo Dynamic Steering

□ **ASFE-BAS** VDS - funkcje podstawowe. Bez systemu wspomagającego utrzymanie pasa ruchu. Dodaj LSS-DWC aby mieć wspomaganie utrzymania pasa ruchu.
□ **ASFE-OG** VDS - funkcje stabilizacji toru jazdy. Bez systemu wspomagającego utrzymanie pasa ruchu. Dodaj LSS-DWC aby mieć wspomaganie utrzymania pasa ruchu.
□ **ASFE-PO** Aktywny Układ Kierowniczy - funkcje ustawień personalnych i stablizacji toru jazdy. Bez systemu wspomagającego utrzymanie pasa ruchu. Dodaj LSS-DW3 i HWSS-ACB aby mieć wspomaganie utrzymania pasa ruchu.
□ **ASFE-PS** VDS - funkcje ustawień personalnych. Bez systemu wspomagającego utrzymanie pasa ruchu. Dodaj LSS-DWC aby mieć wspomaganie utrzymania pasa ruchu.

□ **PSS-DUAL** Podwójny układ wspomagania kierownicy
■ **PSS-SING** Pojedynczy układ wspomagania kierownicy

■ Wyposażenie standardowe □ Wyposażenie opcjonalne

Szczegółowe informacje dotyczące kabin oraz układu napędowego podano w osobnych specyfikacjach.

W celu uzyskania informacji na temat dostępnych opcji i pakietów wyposażenia prosimy o kontakt z lokalnym przedstawicielem Volvo Polska Sp. zo. o., Samochody Ciężarowe który przy użyciu programu Volvo Sales Support (VSS) przygotuje specyfikacje zgodną z Państwa wymaganiami.

Producent zastrzega sobie prawo do wprowadzenia zmian w konstrukcji i wyposażeniu bez uprzedniego powiadomienia.
Niektóre opcje mogą być niedostępne na rynku polskim.

MODELE

Podwozie FMX D13 8x4 TRIDEM Poduszki Oś Wleczona FMX 84R T3A

■	PSP-VAR	Pompa wspomagania układu kierowniczego ze zmiennym wydatkiem
□	PSP-VAR2	Pompa wspomagania układu kierowniczego z elektryczną kontrolą zmiany wydatku
■	EBS-MED	Pakiet EBS Medium
□	AUXPARK	Dodatkowy hamulec postojowy przedniej osi. 2 siłowniki.
■	RST-AIR	Tylne zawieszenie pneumatyczne
■	SUSPL-EC	Sterowanie zawieszeniem pneum. z pilota
■	FRAME300	Wysokość przekroju ramy 300 mm
■	FST7070	Grubość profilu ramy 7 mm
□	FST8080	Grubość profilu ramy 8.0 mm
□	FIL-EEEB	Wzmocnienie ramy silnik <-> koniec wózka
□	FIL-EEEF	Wzmocnienie ramy silnik <-> koniec ramy
■	FIL-FBEB	Wzmocnienie ramy początek wózka <-> koniec wózka
□	FIL-FBEF	Wzmocnienie ramy początek wózka <-> koniec ramy
□	FIL-TXEB	Wzmocnienie ramy skrzynia biegów <-> koniec wózka
□	FIL-TXEF	Wzmocnienie ramy skrzynia biegów <-> koniec ramy
■	BBOX-L	Skrzynka akumulatorowa z lewej strony
□	BATS-D	Dwie skrzyniki akumulatorowe. Dedykowane do podwójnego układu akumultorów.
■	BATS-S	Jedna skrzynka akumulatorowa
□	2BAT210B	2 akumulatory typu Żelowego, 210Ah
■	2BAT210C	2 akumulatory typu AGM, 210Ah
■	BATTAMP	Amperomierz
□	BATTIND	Wskaźnik naładowania akumulatorów
□	ADR2	Przystosowanie do przepisów ADR, 2 wył.
□	MSWI-A	Główny wyłącznik prądowy zgodny ADR
□	MSWI-C	Główny wyłącznik prądowy, przy skrzynce akumulatorowej
■	MSWI-R	Główny wyłącznik prądowy, zdalnie sterowany (pilot)
■	R315A56	Zbiornik paliwa z prawej strony 315 l, aluminiowy, D56 Minimalna pojemność 255l Maksymalna pojemność 810l
■	UL-FUEL	Bez zbiornika paliwa z lewej strony Minimalna pojemność 160l Maksymalna pojemność 730l
□	ADTP-L	Zbiornik AdBlue po lewej stronie
■	ADTP-R	Zbiornik AdBlue po prawej stronie
■	ADB048	Zbiornik AdBlue o pojemności 48 l.
□	ADB064	Zbiornik AdBlue o pojemności 64 l.
□	ADB068	Zbiornik AdBlue o pojemności 68 l.
□	ADB083	Zbiornik AdBlue o pojemności 83 l.
□	ADB090	Zbiornik AdBlue o pojemności 90 l.
□	ADB100	Zbiornik AdBlue o pojemności 100 l.
□	ADB112	Zbiornik AdBlue o pojemności 112 l.
■	FCAP-L	Korek wlewu paliwa i AdBlue z kluczykiem
■	FUFF-AS	Wlew Paliwa z Osłoną Przelewową
□	FUFF-ATS	Wlew Paliwa z osłoną przelewową i wkładką antykradzieżową
□	ESH-LEFT	Tłumik poziomy, rura wydechowa skierowana na lewą stronę
■	ESH-REAR	Tłumik poziomy, rura wydechowa skierowana do tyłu.
□	ESH-VERT	Tłumik poziomy, rura wydechowa skierowana pionowo do góry.
□	EXST-SSP	Polerowana rura wydechowa ze stali nierdzewnej
□	EXST-ST	Stalowa rura wydechowa
□	HS-NAR	Osłona tłumika, wąska
□	WHC-FIX2	Dwa kliny pod koła
■	WHC-FOL2	Dwa kliny pod koła, składane
□	WHCP-F	Kliny pod koła montowane w przedniej części pojazdu
□	WHCP-M	Kliny pod koła montowane w środkowej części pojazdu
□	WHCP-R	Kliny pod koła montowane w tylnej części pojazdu
□	WHCP-T	Transportowe położenie klinów pod koła
□	TB-L80	Skrzyn. na narzędzia 800mm, lewa strona
□	TB-R80	Skrzyn. na narzędzia 800mm, prawa strona
□	SUP-LOW	Boczne osłony przeciwnajazdowe niskie
□	CHAIN-S	Łańcuchy śnieżne
□	HOOK-SC	Uchwyty na łańcuchy
■	TOWF-HD1	Przedni zaczep holowniczy- heavy duty
□	TOWMBRH	Tylna belka mocowana na wysokości ramy
□	TOWMBRL1	Tylna belka mocowana pod ramą
□	TOWMBRM	Tylna belka mocowana częściowo pod ramą
■	RFEC-S	Koniec ramy zakończony prostopadle
□	RFEC-U	Górna część końca ramy zakończona ukośnie
□	C-RI4040	Hak holowniczy Ringfeder 4040
□	C-RI4045	Hak holowniczy Ringfeder 4045
□	C-RI5050	Hak holowniczy Ringfeder 5050A G-150
□	C-RO400G	Hak holowniczy Rockinger 400 G-150
□	C-RO50	Hak holowniczy Rockinger 50
□	C-VBG520	Hak holowniczy VBG5200D
□	C-VBG795	Hak holowniczy VBG795V
□	TOWR-ONE	Tylny zaczep holowniczy
■	TREL-PK	Przygotowanie do gniazda elektr. przyczepy (okablowanie podwozie/kabina)
□	TREL15	Gniazdo elektryczne przyczepy 15-polowe.
□	TREL7-7	Dwa gniazda elektr. przyczepy 7-polowe.
□	TBC-DUO	Złącze pneumatyczne przyczepy DUOMATIC
□	TBC-EC	Złącze pneumatyczne przyczepy EC
□	TRBR-STA	Hamulec manewrowy przyczepy
□	TRB-STRE	Hamulec stabilizacyjny przyczepy
□	RFEND-B	Tylne błotniki dzielone, standardowe
□	RFEND-T	Tylne błotniki transportowe
□	RFH-BAS	Optymalna wysokość zamocowania tylnych błotników
□	RFH-HIG	Wysokość zamocowania tylnych błotników - mocowanie wysokie
□	RFH-LOW	Wysokość zamocowania tylnych błotników - mocowanie niskie
□	AUXATNK	Dodatkowy zbiornik spręż. powietrza
□	ATANK-AL	Aluminiowy zbiornik powietrza
■	ATANK-ST	Stalowy zbiornik powietrza
□	TL-LED	Światła tylne, diodowe (LED), bezobsługowe.
■	BLIGHT-E	Światła hamowania (stop), zintegrowane ze światłami awaryjnymi
□	FRACLOS	Poprzeczka kończąca ramę

Koła i opony

□	RT-AL	Szczotkowane aluminiowe obręcze kół, otwory standardowe
□	RT-ALDP	Dura-Bright, polerowane aluminiowe obręcze kół
□	RT-ALDPD	Dura-Bright, polerowane aluminiowe obręcze kół, podwójne otwory. Dwustopniowe otwory to inaczej otwory pogłębiane, umożliwiające stosowane krótkich śrub mocujących koła (szpilek), takich samych, jakich używa się mocowania stalowych obręczy kół. Dzięki temu można zastępować obręcze stalowe aluminiowymi (i na odwrót) bez konieczności zmiany także śrub mocujących. Obręcze z otworami jednostopniowymi (26 mm) wymagają dłuższych śrub.
□	RT-ALDU	Szczotkowane aluminiowe obręcze kół, podwójne otwory
■	RT-STEEL	Stalowe obręcze kół
□	WCAP	Kołpaki kół
□	SPWT-D	Koło zapasowe oś napędowa
□	SPWT-F	Koło zapasowe oś przednia
□	SWCP-LF	Winda koła zapasowego zamontowana przed osią napędową, lewa strona
□	SWCP-R	Winda koła zapasowego pod tylnym zwisem
□	SWCP-T	Koło zapasowe mocowane tymczasowo na ramie (bez windy)
□	SWCP-TP	Winda koła zapasowego wraz z kołem zapasowym zamontowana tymczasowo na ramie

■ Wyposażenie standardowe □ Wyposażenie opcjonalne

Szczegółowe informacje dotyczące kabin oraz układu napędowego podano w osobnych specyfikacjach.

W celu uzyskania informacji na temat dostępnych opcji i pakietów wyposażenia prosimy o kontakt z lokalnym przedstawicielem Volvo Polska Sp. zo. o., Samochody Ciężarowe który przy użyciu programu Volvo Sales Support (VSS) przygotuje specyfikacje zgodną z Państwa wymaganiami.

Producent zastrzega sobie prawo do wprowadzenia zmian w konstrukcji i wyposażeniu bez uprzedniego powiadomienia.
Niektóre opcje mogą być niedostępne na rynku polskim.

MODELE

Podwozie FMX D13 8x4 TRIDEM Poduszki Oś Wleczona FMX 84R T3A

□	**JACK-12T**	Podnośnik 12 tonowy
□	**JACK-15T**	Podnośnik 15 tonowy
■	**JACK-20T**	Podnośnik 20 tonowy
■	**TOOL-BAS**	Podstawowy zestaw narzędzi
□	**TOOLKIT**	Kompletny zestaw narzędzi
■	**INFLAHOS**	Przewód do pompowania kół
□	**GAUGE-TP**	Ciśnieniomierz

Elementy układu napędowego

□	**TRAP-HD**	Przeznaczenie: Ciężkie warunki pracy pojazdu, częsta zmiana przełożeń, transport ponadnormatywny lub częsta jazda na dolnym zakresie skrzyni biegów > 5% przejechanego dystansu. Wzmocnienie skrzyni biegów I-shift wiąże się z wzmocnieniem następujących elementów: hamulec wałka pośredniego, synchronizator przekładni pół-biegów oraz zastosowaniem sprzęgieł kłowych w zasadniczej skrzyni biegów.
■	**DRM-BE**	Tryb jazdy Podstawowy i Ekonomiczny
□	**DRM-E**	Tryb jazdy Ekonomiczny
□	**PVT-MAP**	Funkcja I-SEE, wraz z mapami topografii terenu
■	**PVT-MTM**	Funkcja I-SEE, wraz z mapami topografii terenu, monitorowaniem natężenia ruchu i rondami
■	**CRUIS-E**	Tempomat ECO, z funkcją wolnego koła (eco-roll) oraz tempomatem I-cruise, sterowany z deski rozdzielczej
□	**CRUIS-E5**	I-Torque, inteligętny tempomat z adaptacją momentu obrotowego. Adaptacja momentu obrotowego działa również przy jeździe na "nodze" ale tylko na 11 i 12 przełożeniu i tylko w EKONOMICZNYM trybie pracy skrzyni biegów. Adaptacja momentu obrotowego zależy od terenu po, którym pojazd się porusza. I-Torque współdziała z I-See i wymaga I-See do poprawnego działania.
□	**AMSO-AUT**	Ręczne sterowanie w trybie automatycznym, funkcja Kick Down I-Shift
□	**AVO-ENH**	Dodatkowe funkcje zmiany biegów Construction/Off-Road I-Shift
□	**APF-ENH**	Dodatkowe funkcje PTO (I-shift)
□	**CD43-O**	Sprzęgło dwutarczowe 430 mm, 17"
□	**RET-TH**	Zwalniacz do mech. skrzyni biegów
□	**RET-TPT**	Zwalniacz do automatycznej (hydrokinetycznej) skrzyni biegów Powertronic
□	**TC-HWO**	Chłodnica oleju automatycznej (hydrokinetycznej) skrzyni biegów Powertronic - Olej/Woda
□	**TC-MAOH2**	Chłodnica oleju skrzyni biegów - maksymalna wydajność Olej/Powietrze. Wymagana w transporcie ponadnormatywnym lub w ciężkim terenie.
■	**TC-MWO**	Chłodnica oleju mech. skrzyni biegów
□	**TC-MWOH2**	Chłod.oleju skrz.bieg.-większa wyd. WATER
□	**2COM1100**	Kompresor 1100 L/min
■	**2COMP870**	Kompresor 870 L/min
□	**2COMP900**	Kompresor 900 L/min
□	**CLU-AIRC**	Sprężarka powietrza z funkcją automatycznego wysprzęglania
■	**AIRIN-HI**	Wlot powietrza na dachu kabiny
□	**AIRIN-LO**	Wlot powietrza z boku kabiny
□	**ACL1ST-S**	Dwustopniowy filtr powietrza
■	**24A110BL**	Alternator 24V, 110A wraz z komunikacją LIN
□	**24A150BL**	Alternator 24V, 150A wraz z komunikacją LIN
□	**24A180BL**	Alternator 24V, 180A wraz z komunikacją LIN
□	**24AL110B**	Alternator 24V, 110 A
□	**24AL150B**	Alternator 24V, 150 A
□	**CCV-C**	Zamknięty układ odpow. skrzyni korbowej
□	**PRIM-EL**	Elektryczna pompa odpowietrzająca
■	**PRIM-MAN**	Ręczna pompa odpowietrzająca
□	**AF-R**	Podgrzewany filtr paliwa (recyrkulacja)
■	**EST-AID**	Urządzenie rozruchowe silnika
□	**220EBH15**	Podgrzewanie bloku silnika 220V/1,5kW
□	**PTER-100**	Przystawka odbioru mocy PTER-100 - z flanszą pod kompresor itp...
□	**PTER-DIN**	Przystawka odbioru mocy PTER-DIN (wielowypust, bez pompy, DIN 5462 / ISO 7653, np. do pługo-solarki)
□	**PTER1400**	Przystawka odbioru mocy PTER1400 - z flanszą pod kompresor itp...
□	**HPE-F101**	Pompa hydrauliczna PARKER F1-101
□	**HPE-F41**	Pompa hydrauliczna PARKER F1-41
□	**HPE-F51**	Pompa hydrauliczna PARKER F1-51
□	**HPE-F61**	Pompa hydrauliczna PARKER F1-61
□	**HPE-F81**	Pompa hydrauliczna PARKER F1-81
□	**HPE-T53**	Pompa hydrauliczna PARKER F2-53/53
□	**HPE-T70**	Pompa hydrauliczna PARKER F2-70/35
□	**HPE-V45**	Pompa hydrauliczna PARKER VP1-45
□	**HPE-V75**	Pompa hydrauliczna PARKER VP1-75
□	**PTPT-D**	Przystawka odbioru mocy PTPT-D
□	**PTPT-F**	Przystawka odbioru mocy PTPT-F
□	**PTR-D**	Przystawka odbioru mocy PTR-D
□	**PTR-DH**	Przystawka odbioru mocy PTR-DH
□	**PTR-DM**	Przystawka odbioru mocy PTR-DM
□	**PTR-F**	Przystawka odbioru mocy PTR-F
□	**PTR-FH**	Przystawka odbioru mocy PTR-FH
□	**PTR-FL**	Przystawka odbioru mocy PTR-FL
□	**PTRD-D**	Przystawka odbioru mocy PTRD-D
□	**PTRD-D1**	Przystawka odbioru mocy PTRD-D1
□	**PTRD-D2**	Przystawka odbioru mocy PTRD-D2
□	**PTRD-F**	Przystawka odbioru mocy PTRD-F
□	**HPG-F101**	Pompa hydrauliczna PARKER F1-101 (przystawka na skrzyni)
□	**HPG-F41**	Pompa hydrauliczna PARKER F1-41 (przystawka na skrzyni)
□	**HPG-F51**	Pompa hydrauliczna PARKER F1-51 (przystawka na skrzyni)
□	**HPG-F61**	Pompa hydrauliczna PARKER F1-61 (przystawka na skrzyni)
□	**HPG-F81**	Pompa hydrauliczna PARKER F1-81 (przystawka na skrzyni)
■	**STWPOS-L**	Kierownica z lewej strony
□	**STWM-LE**	Skórzane pokrycie koła kierownicy
□	**STGW-AD2**	Koło kierownicy regulowane w trzech płaszczyznach z dodatkową regulacją kąta pochylenia koła kierownicy
■	**STGW-ADJ**	Koło kierownicy regulowane w dwóch płaszczyznach
□	**AIRBAG**	Poduszka powietrzna w kierownicy
□	**DRC-AMII**	Manualne sterowanie regenracją DPF
■	**DRC-AUTO**	Automatyczna regeneracja DPF
■	**1DAYDIG4**	Inteligentny Tachograf cyfrowy 1 dniowy zgodny z EC, wersja II - Automatyczna rejestracja przekroczenia granicy, zgodny z systemami GPS/Galileo /GLONASS
□	**ARSL**	Dodatkowy ogranicznik prędkości, aktywowany z deski rozdzielczej
□	**ESP-BAS1**	System kontroli trakcji (ESP) pakiet standardowy - przeznaczony dla Ciągnika z naczepą z standardowy zlokalizowanym środkiem ciężkości (naczepa powinna być wyposażona w ABS/EBS). System może być również specyfikowany dla podwozi solo lub zestawów z standardowym środkiem ciężkości.
□	**ESPC-RO**	Dodatkowa kontrola ESP, przycisk- wyłączenie/redukcja
□	**HWSS-AC**	System ostrzegania przed kolizjami z przodu, z aktywnym tempomatem
□	**HWSS-ACB**	System ostrzegania przed kolizjami z przodu, z aktywnym tempomatem i elektronicznym hamulcem
■	**HWSS-FCB**	System ostrzegania przed kolizjami z przodu, z tempomatem i elektronicznym hamulcem
□	**LSS-DW**	Układ monitorowania pasa ruchu
□	**LSS-DW3**	Pilot Assist - Układ monitorowania z systemem wspomagającym utrzymanie pasa ruchu
■	**LCS4**	Układ wspomagania zmiany pasa ruchu oraz skrętu w prawo - VRU - System wykorzystuje radary po obu stronach pojazdu i

■ Wyposażenie standardowe □ Wyposażenie opcjonalne

Szczegółowe informacje dotyczące kabin oraz układu napędowego podano w osobnych specyfikacjach.

W celu uzyskania informacji na temat dostępnych opcji i pakietów wyposażenia prosimy o kontakt z lokalnym przedstawicielem Volvo Polska Sp. zo. o., Samochody Ciężarowe który przy użyciu programu Volvo Sales Support (VSS) przygotuje specyfikacje zgodną z Państwa wymaganiami.

Producent zastrzega sobie prawo do wprowadzenia zmian w konstrukcji i wyposażeniu bez uprzedniego powiadomienia.
Niektóre opcje mogą być niedostępne na rynku polskim.

MODELE

Podwozie FMX D13 8x4 TRIDEM Poduszki Oś Wleczona FMX 84R T3A

		działa do 5 min po wyłączeniu silnika. W tym czasie ostrzega kierowcę przy próbie opuszczenia pojazdu, gdy jakiś uczestnik ruchu drogowego znajduje się w strefie wykrywania.
■	DAS-W	Układ monitorowania reakcji kierowcy
□	RSENS-W	Czujnik deszczu
■	CU-ECC	Klimatyzacja automatyczna
□	CU-ECC2	Klimatyzacja automatyczna z czujnikami nasłonecznienia, mgły i jakości powietrza.
■	IMMOBIL	Immobilizer
□	ALARM-E	Autoalarm, rozszerzony (kabina/zabudowa/naczepa)
□	PHONE-PK	Zestaw montażowy do telefonu GSM
□	ISUNS-BS	Boczna osłona przeciwsłoneczna, po obu stronach pojazdu
■	ISUNS-DS	Boczna osłona przeciwsłoneczna, po stronie kierowcy
□	ISUNF-B	Przednia osłona przciwsłoneczna, standard
□	ISUNF-MD	Przednia osłona przciwsłoneczna, z lusterkiem po stronie kierowcy
□	ISUNF-RE	Przednia osłona przeciwsłoneczna (tekstylna), sterowana elektrycznie
■	ISUNF-RM	Przednia osłona przeciwsłoneczna (tekstylna), sterowana manualnie
□	ADFS	Dodatkowe dwie kieszenie DIN na przedniej półce
□	BUPALARM	Sygnał ostrzegawczy przy cofaniu
□	RTOLL-PK	Przygotowanie do Toll Collect
□	LOADIND	Wskaźnik nacisku osi
□	REMC-MF	Zewnętrzny pilot zdalnego sterowania. Funkcje: sterowanie poziomem podwozia , wskazanie obciążenia osi, sterowanie oświetleniem, sterowanie silnikiem, odczyt wskaźników stanu wyposażenia roboczego, blokowanie i odblokowywanie zamków w pojeździe, sterowanie funkcjami dodatkowymi oraz PTO.
□	WARNVEST	Kamizelka ostrzegawcza
■	WARNTRI2	Dwa trójkąty ostrzegawcze
□	WARNLAMP	Lampa ostrzegawcza przenośna
□	LAMP-IN	Lampa inspekcyjna z 10 m przewodem
□	BULBKIT	Bezpieczniki i żarówki
□	WRITEPAD	Podkładka do pisania na kierownicę.
■	DST-CF1	Fotel kierowcy komfortowy z zawieszeniem pneumatycznym
□	DST-CF4	Fotel kierowcy komfortowy z zintegrowanym pasem bezpieczeństwa i zawieszeniem pneumatycznym.
□	DST-CF5	Fotel kierowcy komfortowy z ogrzewaniem elektrycznym, zawieszeniem pneumatycznym i zintegrowanym pasem bezpieczeństwa.
□	DST-CF6	Fotel kierowcy komfortowy z zawieszeniem pneumatycznym, ogrzewaniem elektrycznym, wentylacją i zintegrowanym pasem bezpieczeństwa.
□	SBD-RED	Pasy bezpieczeństwa czerwone
□	SBPRE-DS	Napinacz pasów bezpieczeństwa kierowcy
□	PST-BAS1	Fotel pasażera podstawowy, nie amortyzowany
□	PST-CF4	Fotel pasażera komfortowy z zintegrowanym pasem i zawieszeniem pneumatycznym
□	PST-CF5	Fotel pasażera komfortowy z ogrzewaniem, zintegrowanym pasem i zawieszeniem pneumatycznym
■	PST-STD2	Fotel pasażera standardowy
□	PST-STD4	Fotel pasażera standardowy z zawieszeniem pneumatycznym
□	SBPRE-PS	Napinacze pasów bezpieczeństwa pasażera
□	ARMRE-BB	Podłokietniki foteli kierowcy i pasażera
□	ARMRE-DB	Podłokietniki fotela kierowcy
□	ARMRE-PB	Podłokietniki fotela pasażera
□	ARU-BAS	Podłokietniki winylowe
□	ARU-LEA	Podłokietniki skórzane
■	FMAT-RUB	Gumowe dywaniki podłogowe
□	FMAT-TX2	Dwa zestawy dywaników podłogowych, tekstylne i gumowe
□	LBK70	Dolna leżanka 700x2000 mm, stała
□	MATL-FI	Materac sprężynowy dolnej leżanki, twardy
□	MATL-SF	Materac sprężynowy dolnej leżanki, średnio twardy
□	OLMAT-BA	Narzuta materaca leżanki, podstawowa
□	OLMAT-PR	Narzuta materaca leżanki, premium
□	TBK60F	Górna Leżanka 600x1900 mm, składana na tylną ścianę kabiny
□	TBK70F	Górna Leżanka 700x1900 mm, składana na tylną ścianę kabiny
□	PH-CAB2	Parkingowe ogrzewanie kabiny; 2 kW (Suche Webasto)
□	PH-ENGCA	Parkingowe ogrzewanie kabiny i silnika
□	PH-SS	Postojowy ogrzewacz kabiny dla krótkich postojów
□	SLCP-BAS	Panel sterowania nad leżanką
□	ETSB-F	Schowek na tunelu silnia- z przodu, zamykany
□	ETSB-FR	Schowek na tunelu kierowcy- na tynej ścianie kabiny i z przodu
□	ETSB-FRS	Schowek na tunelu silnika- na tynej ścianie kabiny, z przodu (zamykany) i po prawej stronie kierowcy
□	ETSB-FS	Schowek na tunelu silnika- z przodu i po prawej stronie kierowcy
□	ETSB-R	Schowek na tunelu silnika- na ścianie tylnej
□	ETSB-RS	Schowek na tunelu silnika- z tyłu kabinu oraz po prawej stronie kierowcy
□	ETSB-S	Schowek na tunelu silnika- po prawej stronie kierowcy
□	RUS-BAS	Schowek nad górną leżanką z tyłu kabiny o pojemności 154 litrów, wyskość 300 mm
□	RUS-HIG	Schowek nad górną leżanką z tyłu kabiny o pojemności 245 litrów, wyskość 440 mm
□	REF-ICPK	Zestaw montażowy do chłodziarki turystycznej
□	REFR-RUS	Chłodziarka o poj. 28 l, montowana w schowku nad leżanką z tyłu kabiny
□	MICRO-PK	Zestaw montażowy do kuchenki mikrofalowej- przewody elektryczne
□	BOTH-D	Uchwyt na butelki pod centralną częścią kokpitu
□	COFMA-PK	Zestaw montażowy do ekspresu do kawy
■	INLI-BAS	Oświetlenie podstawowe (białe)
□	INLI-NL	Oświetlenie podstawowe (białe) wraz z oświetleniem nocnym (czerwonym)
□	INLI-NLD	Panel sterowania oświetleniem
□	ARL-FLEX	Dwie regulowane lampki do czytania
■	RH-EE	Okno dachowe (przyciemnione szkło), nie otwierane - wyjście ewakuacyjne.
□	RH-ER	Szyberdach metalowy sterowany manualnie (wzmocniony)
□	RH-ETR	Szyberdach sterowany elektrycznie (przyciemniane szkło). Możliwość uchylenia do 50 mm.
□	RH-MTR	Szyberdach sterowany manualnie (przyciemniane szkło). Możliwość uchylenia do 50 mm
■	GLAS-TIN	Szyby barwione
□	SWIND-BS	Dodatkowe okno po obu stronach kabiny
□	SWIND-PS	Dodatkowe okno po stronie pasażera
□	AWIND-RF	Dodatkowe okno z tyłu kabiny
□	VANMIR	Lusterko kosmetyczne, w przedniej półce
□	AS-FUS	Dodatkowa półka w górnym schowku z przodu kabiny. W przypadku zamówienia kuchenki mikrofalowej zamontowana zostanie 1 półka.
□	INFOT-PK	Przygotowanie do montażu telewizora nad drzwiami kierowcy (uchwyt; pasy zabezpieczające; kabel zasilający, antenowy oraz AUX).

Zewnętrzne wyposażenie kabiny

■ Wyposażenie standardowe □ Wyposażenie opcjonalne

Szczegółowe informacje dotyczące kabin oraz układu napędowego podano w osobnych specyfikacjach.

W celu uzyskania informacji na temat dostępnych opcji i pakietów wyposażenia prosimy o kontakt z lokalnym przedstawicielem Volvo Polska Sp. zo. o., Samochody Ciężarowe który przy użyciu programu Volvo Sales Support (VSS) przygotuje specyfikacje zgodną z Państwa wymaganiami.

Producent zastrzega sobie prawo do wprowadzenia zmian w konstrukcji i wyposażeniu bez uprzedniego powiadomienia.
Niektóre opcje mogą być niedostępne na rynku polskim.

MODELE

Podwozie FMX D13 8x4 TRIDEM Poduszki Oś Wleczona FMX 84R T3A

■	EXTL-BAS	Podstawowy poziom malowania (szare stopnie wejściowe, zderzak, spojler pod zderzakiem, obudowa lusterek oraz zewnętrzna osłona przeciwsłoneczna)
■	DGLAS-H	Hartowane szyby boczne
□	DGLAS-L	Laminowane szyby boczne
■	BUMP-HD	Przedni zderzak Heavy Duty/Construction Wyklucza PCA00020 - Przedluzenie przedniego zwisu ramy - 400 mm
□	AUXFS	Dodatkowy stopień wejściowy
□	GUARD-EH	Osłona miski olejowej i przewodów
□	SIDEH-B	Poręcz po stronie kierowcy, kabina dzienna
□	SIDSTP-R	Drabinka i poręcz po stronie kierowcy, kabina dzienna
■	BUGNET	Siatka ochronna chłodnicy
□	CTILTP-E	Elektryczne podnoszenie kabiny
■	CTILTP-M	Ręczne podnoszenie kabiny
□	FCABS-A	Przednie zawieszenie kabiny pneumatyczne
■	FCABS-M	Przednie zawieszenie kabiny mechaniczne
□	RCABS-A	Tylne zawieszenie kabiny, pneumatyczne
■	RCABS-M	Tylne zawieszenie kabiny, mechaniczne
□	MIRCFCPX	Elektrycznie sterowane lusterka główne z kamerą martwego pola, luterska szerokokątne zamontowane po obu stronach pojazdu.
□	MIRCMCP	
□	MIRCMS	
■	MIRCOMFX	Elektrycznie podgrzewane i sterowane lusterka wsteczne z lusterkami szerokokątnymi po obu stronach z lusterkiem rampowym po stronie pasażera.
■	AMIR-F20	Lusterko zewnętrzne z przodu kabiny
□	SUNV-H	Osłona przeciwsłoneczna, zewnętrzna
□	AD-ROOF	Spoiler dachowy
□	AD-SIDES	Spoilery boczne kabiny wąskie
■	HL-LED	Reflektory główne LED
■	HL-CLEAN	Spryskiwacze reflektorów
□	HLP-ST	Dodatkowa osłona reflektorów, stalowa
■	DRL-LED	Światła do jazdy dziennej, diody LED, w kształcie litery "V"
□	ASL-RF2	2 dodatkowe lampy dalekosiężne w okienku reklamowym. Lampy dalekosiężne nie współpracują z adaptacyjnymi drogowymi światłami LED.
□	BEACOA2F	2 pomarańczowe lampy rotacyjne LED zamontowane w przedniej części dachu
□	BEACOA2R	2 pomarańczowe lampy rotacyjne LED zamontowane w tylnej części dachu
□	BEACON-P	Okablowanie do lamp rotacyjnych
□	BEACONA4	4 pomarańczowe lampy rotacyjne LED zamontowane w przedniej i tylnej części dachu
□	CABPT-R1	Jeden otwór w dachu kabiny nad pasażerem
■	CABPT-R2	Dwa otwory w dachu kabiny
□	SPOTP-F	Przewody do dodatk. ośw. przód 280 W
□	SPOTP-R	Przewody do dodatk. ośw. dach. 280 W
□	SPOTP-RF	Przygotowanie do dodatkowego oświetlania, montowanego na dachu i z przodu - 2x280W
□	ROS-IL	Podświetlane okienko reklamowe kabiny
□	ROS-IL2	Przygotowanie pod podświetlane okienko reklamowe zawiera położoną wiązkę elektryczną, zamocowane podświetlenie LED oraz przycisk. Aby podświetlenie zadziałało należy zamontować mechanizm przycisku w środkowej części półki radiowej. Kolor foli zależy od nie wybrania napisu w okienku reklamowym i: Jeśli nie wybierzemy napisu, to kolor folii w okienku reklamowym będzie następujący: – FH / UCABSIGN/ ROS–IL/ ILP / IL2 = Biała – FH / UCABSIGN/ UROSIL = Czarna – FM = niezależnie od wariantów, Biała
□	ROS-ILP	Zestaw przygotowawczy do podświetlenia okienka reklamowego na górze kabiny. Wariant ten zawiera: przycisk obok półki radia/tachografu, okablowanie przycisku i okienka reklamowego.
□	CSGN-FMX	Napis w okienku reklamowym - FMX
■	HORN-F1S	Pneumatyczny sygnał ostrzegawczy Jerycho. Zamontowany pod maską.
□	HORN-R2S	Trąby ostrzegawcze - Dwa chromowane pneumatyczne sygnały dźwiękowe zamontowane na dachu kabiny, podłączone do układu elektrycznego i pneumatycznego pojazdu.
■	ANT-CBR	Antena CB
□	ACCBR-AP	Dachowe belki montażowe, przednie, srodkowe i tylne
□	ACCBR-F	Dachowa belka montażowa, przednia
□	ACCBR-FM	Dachowe belki montażowe, przednie i środkowe
□	ACCBR-FR	Dachowe belki montażowe, przednie i tylne
□	ACCBR-M	Dachowa belka montażowa, środkowa
□	ACCBR-R	Dachowa belka montażowa, tylna
□	ACCBR-RM	Dachowe belki montażowe, tylne i środkowe
□	REFS-TW	Białe paski odblaskowe do umieszczenia z boku kabiny, dostarczane luzem w kabinie.
□	REFS-TY	Żółte paski odblaskowe do umieszczenia z boku kabiny, dostarczane luzem w kabinie.

Dodatkowe elementy podwozia

□	SRWL-PK	Zestaw przewodów elektr. za kabiną, max 280 W, lampa boczna i tylna + 3-pozycyjny włącznik
□	SWL-2FW	Dwie lampy robocze białe, w przedniej części podwozia (strona lewa/prawa)
□	SWL-2RW	Dwie lampy robocze białe, w tylnej części podwozia (strona lewa/prawa)
□	SWL-4W	Cztery lampy robocze białe, w przedniej i tylnej części podwozia (strona lewa/prawa)
□	SWL-PK	Zestaw przewodów elektr. za kabiną, max 280 W, lampa boczna + 2-pozycyjny włącznik
□	WL-CHPK	Przygotowanie do montażu lamp roboczych (okablowanie i przełączniki). Max. obciążenie 2X70 W.
□	WLC-H2A	2 lampy robocze, pomarańczowe
□	WLC-H2W	2 lampy robocze H3/70W, białe. Zamontowane na tylnej ścianie kabiny (przycisk w zestawie).
□	WLC-PKCH	Lampy robocze, przygotowanie do montażu, podwozie
□	WLC-PKH	Lampy robocze, przygotowanie do montażu u góry kabiny
□	WLC-PKL	Lampy robocze, przygotowanie do montażu u dołu kabiny
□	WLC-PKLH	Lampy robocze, przygotowanie do montażu u dołu i góry kabiny
□	ECBB-BAS	Kompletne złącze zabudowy, funkcje podstawowe, bez BBM (Body Builder Module)
□	ECBB-HIG	Kompletne złącze zabudowy z BBM (Body Builder Module)
■	ECBB-MED	Złącze zabudowy BBM z pośrednią ilością złączy cyfrowych (7 sygnałów wysokich & 4 niskie sygnały)
□	BBCHAS1	Jedno złącze elektryczne 7- polowe
□	BBCHAS3	Trzy złącza elektryczne 7- polowe
□	BEPR-T2	Przygotowania układu elektrycznego dla firmy zabudowującej, ze zdalnym sterowaniem wywrotki (oprogramowanie)
□	EXSTER	System zdalnego sterowania (External Steering) - umożliwia zdalne sterowanie pojazdem za pomocą pilota. Film Obrazujący działanie: https://www.youtube.com/watch?v=IPd37qADM3g
□	TD-BAS	Przygotowanie do naczep/przyczep bez oświetlenia LED
■	TD-LED	Przygotowanie do naczep/przyczep z oświetleniem LED
□	FRFS-BS	Wolna przestrzeń za kabiną po obu stronach ramy pojazdu
□	FBA-BTF	Zamocowania przedniej zabudowy, zabudowa sprężysta. Dla zabudowy platformowej sprężystej.
□	FBA-BTSF	Zamocowania przedniej zabudowy, zabudowa półsprężysta.

■ Wyposażenie standardowe □ Wyposażenie opcjonalne

Szczegółowe informacje dotyczące kabin oraz układu napędowego podano w osobnych specyfikacjach.

W celu uzyskania informacji na temat dostępnych opcji i pakietów wyposażenia prosimy o kontakt z lokalnym przedstawicielem Volvo Polska Sp. zo. o., Samochody Ciężarowe który przy użyciu programu Volvo Sales Support (VSS) przygotuje specyfikacje zgodną z Państwa wymaganiami.

Producent zastrzega sobie prawo do wprowadzenia zmian w konstrukcji i wyposażeniu bez uprzedniego powiadomienia.
Niektóre opcje mogą być niedostępne na rynku polskim.

MODELE

Podwozie FMX D13 8x4 TRIDEM Poduszki Oś Wleczona FMX 84R T3A

□	**HBA-FSFB**	Otwory do zamocowania zabudowy, zabudowa sprężysta i półsprężysta.
□	**HBA-SB**	Otwory do zamocowania zabudowy, zabudowa sztywna.
□	**RBA-T2**	Tylne zamocowania zabudowy, kątowe zamocowanie sztywne (mocowanie śrubami).
□	**CRANEPK1**	Płyty mocujące żurawia do ramy do 10 tm
□	**CRANEPK2**	Płyty mocujące żurawia do ramy do 20 tm
□	**CRANEPK4**	Płyty mocujące żurawia do ramy do 40 tm
□	**AUXL-SPK**	Przygotowanie do lamp dodatkowych do pługu (okablowanie i przełączniki).
□	**TAILPRE2**	Przygotowanie pod windę załadowczą, sterowana bezprzewodowo
□	**TAILPREP**	Przygotowanie pod windę załadowczą
□	**AESW2**	2 przełączniki na desce rozdzielczej (oznakowane AUX1/AUX2) i dwa dodatkowe z zaślepkami
□	**AESW2PK**	2 przełączniki na desce rozdzielczej (oznakowane AUX1/AUX2) i 6 dodatkowych z zaślepkami
□	**AUXSW-4**	Dodatkowe okablowanie do 4 przełączników

Warianty uzupełniające

■	**TGW-4GWL**	Bramka komunikacyjna z łącznością 4G/LTE i WLAN
□	**FMS-PK**	Przygotowanie do FMS
□	**DRUT1**	Mobilna Aplikacja Kierowcy My Truck - subskrypcja roczna
□	**DRUT2**	Mobilna Aplikacja Kierowcy My Truck - subskrypcja 2-letnia
□	**DRUT3**	Mobilna Aplikacja Kierowcy My Truck - subskrypcja 3-letnia
□	**DRUT4**	Mobilna Aplikacja Kierowcy My Truck - subskrypcja 4-letnia
□	**DRUT5**	Mobilna Aplikacja Kierowcy My Truck - subskrypcja 5-letnia