ГАММА МОДЕЛЕЙ

Седельный тягач FMX13 6×6, задняя пневматическая подвеска FMX 66T 3A

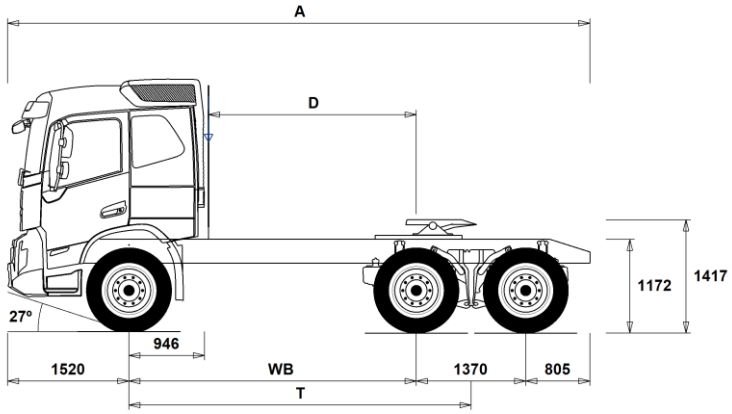

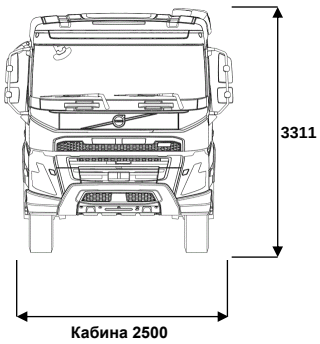

Габаритные размеры шасси [мм]

WB	Колесная база	3600	3700	3900
A	Общая длина шасси	7295	7395	7595
D	Расстояние от центра задней оси до задней кромки кабины	2604	2704	2904
T	Теоретическая колесная база	4285	4385	4585

Весовые характеристики шасси [кг]

Передняя ось	5405	5410	5420
Задняя тележка	4665	4670	4685
Собственный вес	10070	10080	10105

Диаметр поворота [мм]

Диаметр поворота от бровки к бровке	16100	16400	17100
Диаметр поворота от стенки к стенке	17500	17800	18500

Допустимый вес [кг]	Заданный	Конструктивный
Общий вес автомобиля	25000	34000
Общий вес автопоезда	44000	60000
Передняя ось	8000	8000
Задняя тележка	19000	26000

Важные примечания

Габаритные размеры шасси
Высота кабины: -16 мм для CAB-DAY, +312 мм для CAB-HSLP, -278 мм для CAB-LDAY, -278 мм для CAB-LSLP.
Расстояние от центра передней оси до задней кромки кабины: +87 мм для CAB-DAY, -500 мм для CAB-LDAY, -6 мм для CAB-LSLP.
Величина D включает зазор 50 мм, а также подрамник 100 мм для шасси. Высота может изменяться в пределах + 20 мм для рессорных подвесок и + 10 мм для пневматических.
Все габаритные размеры - для незагруженного шасси с опущенной ведомой осью

Рассчет весовых характеристик и габаритов основан на следующих шинах:
Шины колес передней оси: 315/80R22.5
Шины колес ведущей оси: 315/80R22.5

Собственный вес шасси включает вес масла, охлаждающей жидкости, AdBlue, 0 литров топлива и не включает веса водителя. Допустимая погрешность величины собственного веса - + 3 %.

Рассчет диаметров поворота произведен теоретически.

Законодательное ограничение нагрузок может отличаться от страны к стране.

Касательно более детальной информации о весе автомобиля, включая весовые характеристики дополнительного оборудования, пожалуйста обращайтесь к продавцу Volvo - он сможет рассчитать необходимые параметры используя систему Weight Information (WIS).

Не используйте этот чертеж для рассчетов при установке кузовов. Обращайтесь к "Volvo Bobuilder Instructions" и чертежам шасси FMX66T3A.

ГАММА МОДЕЛЕЙ

Седельный тягач FMX13 6×6, задняя пневматическая подвеска FMX 66T 3A

Тип эксплуатации

■	**RC-ROUGH**	Эксплуатация в смешанных и плохих дорожных условиях

Основные компоненты

■	**RADD-G2**	Задняя пневматическая подвеска, 2 оси – 2 ведущие, высокий дорожный просвет
□	**FMX-DAY5**	Дневная кабина FMX
□	**FMX-HSL5**	Высокая спальная кабина FMX Globetrotter
□	**FMX-LDA5**	Низкая дневная кабина FMX
□	**FMX-LSL5**	Низкая спальная кабина FMX
■	**FMX-SLP5**	Спальная кабина FMX
■	**EU5SCR-M**	Уровень выбросов отработавших газов двигателя Евро-5 с системой избирательной каталитической нейтрализации (SCR)
□	**EU6SCR**	Уровень выбросов отработавших газов двигателя Евро-6 с системой избирательной каталитической нейтрализации (SCR), фильтром твердых частиц и системой рециркуляции отработавших газов (EGR)
□	**D13S420A**	
□	**D13S460A**	
□	**D13S500A**	Дизельный двигатель с Turbo-S, 12,8 л Евро 6 SCR+EGR (сажевый фильтр), 500 л.с., 2500 Нм
□	**D13S540A**	
□	**D13A380**	Двигатель D13A380, 285 кВт/388 л.с., 1900 Н·м
□	**D13A400**	Двигатель D13A400, 294 кВт/400 л.с., 2000 Н·м
□	**D13A440**	Двигатель D13A440, 324 кВт/441 л.с., 2200 Н·м
□	**D13A480**	Двигатель D13A480, 353 кВт/480 л.с., 2400 Н·м
□	**D13A520**	Двигатель D13A520, 382 кВт/520 л.с., 2500 Н·м
■	**D13C380**	Двигатель D13C380, 285 кВт/388 л.с., 1900 Н·м
□	**D13C420**	Двигатель D13C420, 315 кВт/428 л.с., 2100 Н·м
□	**D13C460**	Двигатель D13C460, 345 кВт/469 л.с., 2300 Н·м
□	**D13C500**	Двигатель D13C500, 375 кВт/510 л.с., 2500 Н·м
□	**D13C540**	Двигатель D13C540, 405 кВт/551 л.с., 2600 Н·м
□	**D13K420**	Двигатель D13K420, 315 кВт/428 л.с., 2100 Н·м
□	**D13K460**	Двигатель D13K460, 345 кВт/469 л.с., 2300 Н·м
□	**D13K500**	Двигатель D13K500, 375 кВт/500 л.с., 2500 Н·м
□	**D13K540**	Двигатель D13K540, 405 кВт/551 л.с., 2600 Н·м
□	**EBR-EPG**	Моторный компрессионный тормоз – дроссельная заслонка на выпускном коллекторе
□	**EBR-EPGC**	Моторный компрессионный тормоз: дроссельная заслонка на выпускном коллекторе + компрессионный тормоз (VCB)
□	**EBR-VEB**	Моторный компрессионный тормоз (VEB)
□	**EBR-VEB+**	Моторный компрессионный тормоз (VEB+), включая дроссельную заслонку (EPG)
■	**AT2612**	Автоматизированная 12 ст. КП I-Shift, макс. крутящий момент 2600 Нм, масса автопоезда 60т.
□	**ATO2612**	
□	**PT2606**	Автоматическая коробка передач Powertronic, 6 ступеней
□	**ASO-C**	Дополнительная понижающая передача в коробке передач
□	**ASO-ULC**	Две дополнительные понижающие передачи в коробке передач: медленная и крайне медленная
■	**RTH2610B**	Сдвоенные оси RTH2610B с колесными редукторами, максимальная техническая нагрузка на заднюю тележку – 26 тонн, максимально допустимая масса автопоезда – 100 тонн
□	**RTH2610F**	Ведущая тележка с колесными редукторами (плавность хода автомобиля, оборудованного ведущими мостами с колесными редукторами, увеличивается по мере роста нагрузки. В случае эксплуатации Оборудования с нагрузкой на подвеску менее 40% от максимально допустимой возможно проявление вибрации, что является конструктивной особенностью Оборудования и нормально для данной модели транспортного средства, сконструированной для перевозки грузов)

пакеты

□	**DRIVE5**	Пакет для вождения
□	**DRIVE5+**	Расширенный пакет для вождения «Плюс»
□	**DRIVE5++**	Расширенный пакет для вождения «Плюс Плюс»
□	**1LIVINFM**	Пакет для отдыха, FM
□	**2LIVINFM**	Пакет для отдыха с 2 спальными полками, FM
■	**INFOBAS**	Базовая информационная система с USB и Bluetooth с возможностью беспроводного подключения одного устройства
□	**INFODF**	Расширенная информационная система с боковым 9-дюймовым информационным дисплеем, USB, Bluetooth с возможностью одновременного подключения двух устройств и поддержкой Dynafleet Onboard
□	**INFOMED**	Расширенная информационная система с боковым 9-дюймовым информационным дисплеем, USB и Bluetooth с возможностью одновременного подключения двух устройств
□	**INFONAV**	Расширенная информационная система с боковым 9-дюймовым информационным дисплеем, USB, Bluetooth с возможностью одновременного подключения двух устройств и навигационной системой
□	**INFONDF**	Расширенная информационная система с боковым 9-дюймовым информационным дисплеем, USB, Bluetooth с возможностью одновременного подключения двух устройств, навигационной системой и поддержкой Dynafleet Onboard
□	**VISIX5**	Пакет опций для улучшения обзорности FMX
□	**VISIXCAM**	
□	**OFFROADD**	Пакет для автомобилей FM/FMX с дневной кабиной, применяемых в строительстве
□	**OFFROADS**	Пакет для автомобилей со спальной кабиной, применяемых в строительстве

Шасси

■	**FST-PAR3**	Рессорная передняя подвеска трехлистовая параболическая, повышенной жесткости
□	**FAL10.0**	Максимальная техническая нагрузка на переднюю ось – 10 тонн (для полного использования грузоподъемности оси должны быть специфицированы шины типоразмера 385/65R22,5)
■	**FAL8.0**	Максимальная техническая нагрузка на переднюю ось – 8,0 тонн
□	**FAL9.0**	Максимальная техническая нагрузка на переднюю ось – 9,0 тонн (для полного использования грузоподъемности оси должны быть специфицированы шины типоразмера 385/65R22,5)
□	**FSM-LUB**	Смазываемые втулки и пальцы в передней подвеске
■	**FSTAB**	Передний стабилизатор поперечной устойчивости (нормальной жесткости)
■	**RAL26**	Максимальная техническая нагрузка на заднюю тележку – 26 тонн
□	**RSTAB1**	Задний стабилизатор поперечной устойчивости нормальной жесткости
■	**RSTAB3**	Задний стабилизатор поперечной устойчивости повышенной жесткости
■	**RALIM105**	Ограничитель нагрузки на первую заднюю ведущую ось – 10 500 кг
□	**RALIM115**	Ограничитель нагрузки на первую заднюю ведущую ось – 11 500 кг
□	**RALIM13**	Ограничитель нагрузки на первую заднюю ведущую ось – 13 000 кг
□	**RALIM95**	Ограничитель нагрузки на первую заднюю ведущую ось – 9 500 кг
■	**ASF-DL1**	Пневматическая подвеска с одним уровнем высоты для режима движения автомобиля
□	**ASF-DL3**	Пневматическая подвеска с тремя уровнями высоты для режима движения автомобиля
■	**PSP-FIX**	Насос гидроусилителя постоянного рабочего объема
□	**PSP-VAR**	Насос гидроусилителя переменного рабочего объема
■	**EBS-MED**	EBS пакет «Medium»
□	**AUXPARK**	2 дополнительных стояночных энергоаккумулятора
■	**RST-AIR**	Задняя подвеска – пневматическая

■ Стандартное оборудование □ Дополнительное оборудование

Касательно более детальной информации о кабине и оборудовании силовой установки, пожалуйста обращайтесь к отдельной спецификации

Касательно всех опций и возможности их комбинирования, пожалуйста обращайтесь к продавцу Volvo - он сможет создать спецификацию, удовлетворяющую ваши требования, используя систему Volvo Sales Support (VSS).

Завод оставляет за собой право на внесение изменений в конструкцию и оборудование без предварительных уведомлений
Спецификация может меняться в зависимости от страны

ГАММА МОДЕЛЕЙ

Седельный тягач FMX13 6×6, задняя пневматическая подвеска FMX 66T 3A

■	**FRAME300**	Высота лонжеронов рамы 300 мм
■	**FST8080**	Толщина лонжеронов рамы 8 мм
□	**FIL-EEEB**	Усилитель лонжеронов рамы от конца двигателя до конца задней тележки
■	**FIL-TXEB**	Усилитель лонжеронов рамы от поперечины над коробкой передач до конца задней тележки
■	**BBOX-L**	Аккумуляторный ящик смонтирован слева
□	**2BAT210B**	Гелевые аккумуляторные батареи – 2×210 А·час
■	**2BAT210C**	Аккумуляторные батареи AGM – 2×210 А·час
■	**BATTAMP**	Амперметр и вольтметр для аккумуляторных батарей
□	**BATTIND**	Индикатор зарядки аккумуляторных батарей, показывает напряжение, ток и степень заряда
■	**MSWI-C**	Выключатель массы у ящика батарей
□	**MSWI-R**	Выключатель массы с дистанционным управлением
■	**R315A56**	Бак топливный правый, D-образный, алюминиевый, высотой 560 мм, объем – 315 литров (вместимость топливного бака составляет 97% от геометрического объема) Минимальный объем 255l Максимальный объем 630l
□	**ADTP-BC**	Бак AdBlue на раме за кабиной с правой стороны
□	**ADTP-L**	Бак AdBlue с левой стороны (для ТС с двумя передними осями бак устанавливается между ними)
■	**ADTP-R**	Бак AdBlue с правой стороны
■	**ADB048**	Бак AdBlue полезным объемом 48 л
□	**ADB050**	Бак AdBlue полезным объемом 50 л
□	**ADB064**	Бак AdBlue полезным объемом 64 л
□	**ADB068**	Бак AdBlue полезным объемом 68 л
□	**ADB083**	
□	**ADB090**	Бак AdBlue полезным объемом 90 л
□	**ADB112**	
■	**FCAP-L**	Крышка топливного бака с замком
■	**FUFF-AS**	Устройство заправки топливом, препятствующее его проливанию
□	**FUFF-ATS**	Устройства заправки топливом, препятствующие хищению и проливанию топлива
■	**ESH-REAR**	Горизонтальный глушитель, направление выхлопной трубы – назад
□	**ESH-VERT**	Горизонтальный глушитель, выхлопная труба направлена вертикально вверх (верхняя часть выхлопной трубы закреплена в транспортном положении на раме)
□	**ESV-VERT**	Вертикальный глушитель, выхлопная труба направлена вертикально вверх
□	**EXST-SSP**	Полированная выхлопная труба из нержавеющей стали
□	**EXST-ST**	Стальная выхлопная труба
□	**WHC-FIX2**	Два нескладных противооткатных башмака
□	**WHC-FOL2**	Два складывающихся противооткатных башмака
□	**WHCP-F**	Колесные упоры, размещенные в передней части автомобиля
■	**WHCP-M**	Колесные упоры, размещенные в средней части автомобиля
□	**WHCP-T**	Колесные упоры в транспортном положении – в наружном багажном отсеке кабины
□	**TB-R80**	Ящик для принадлежностей, шириной 800 мм справа на шасси
□	**CHAIN-S**	Цепи противоскольжения
□	**HOOK-SC**	Крюки для цепей противоскольжения
■	**TOWF-HD1**	Одна передняя буксировочная проушина для тяжелых условий
■	**RFEC-B**	Наклонный срез заднего свеса рамы (стандартный для тягачей)
□	**TOWR-ONE**	Одна буксировочная серьга сзади (установлена на заднем поперечном лонжероне рамы)
□	**TREL15**	Одна 15-пиновая электрическая розетка для соединения с прицепом (соответствует требованиям ADR)
□	**TREL7**	Одна 7-пиновая электрическая розетка (24N) для соединения с прицепом
■	**TREL7-7**	Две 7-пиновые электрические розетки (24N+24S) для соединения с прицепом
■	**TBC-EC**	Пневматические соединения с прицепом – согласно требованиям ЕС
■	**TRBR-STA**	Статическая система управления тормозами прицепа с подрулевого рычажка в кабине
□	**TRB-STRE**	Функция автоматической активации тормозов прицепа на небольшой скорости ("растягивающее торможение") для предотвращения складывания автопоезда и улучшения управляемости
□	**RFEND-B**	Задние крылья, базовая версия (3 части)
□	**RFH-BAS**	Базовая высота установки задних крыльев
□	**RFH-HIG**	Максимальная высота установки задних крыльев
□	**RFH-LOW**	Минимальная высота установки задних крыльев
□	**TL-LED**	Светодиодные задние фонари
■	**BLIGHT-E**	Стоп-сигналы с функцией сигнализации экстренного торможения

Диски и Шины

■	**RT-STEEL**	Стальные колесные диски
□	**SPWT-D**	Шина запасного колеса аналогична шинам ведущих осей
■	**SPWT-F**	Шина запасного колеса аналогична шинам рулевой оси
□	**SWCP-T**	Запасное колесо – в транспортном положении (закреплено на автомобиле)
■	**SWCP-TP**	Кронштейн запасного колеса и запасное колесо – в транспортном положении (закреплены на автомобиле)
■	**JACK-20T**	Домкрат (грузоподъемность 20 тонн)
■	**TOOL-BAS**	Базовый набор инструментов
□	**TOOLKIT**	Полный набор инструментов
□	**INFLAHOS**	Шланг для подкачки шин, 18 м
□	**GAUGE-TP**	Манометр для измерения давления воздуха в шинах

Оборудование силовой установки

□	**TRAP-HD**	Усиленные шестерни I-Shift для тяжелых условий эксплуатации
■	**DRM-BE**	Режимы вождения – сбалансированный и экономичный
□	**DRM-E**	Режим вождения – экономичный
■	**PVT-MAP**	Информация о топографии местности с использованием карт высокого разрешения
■	**CRUIS-E**	Эко круиз-контроль (с клавишами управления Eco-Roll и I-Cruise на рулевом колесе)
□	**CRUIS-E5**	
□	**AMSO-AUT**	Возможность ручного переключения передач в автоматическом режиме (для КП I-shift)
□	**AVO-ENH**	Усиленное профессиональное программное обеспечение для I-shift, адаптированное для строительной и лесовозной техники
□	**APF-ENH**	Улучшенные настройки I-shift для работы с КОМ
□	**RET-TPT**	Ретардер для автоматической коробки передач Powertronic
□	**TC-HWO**	Охладитель масла автоматической коробки передач с жидкостным охлаждением
□	**TC-MAOH2**	Масляный радиатор коробки передач (жидкостный теплообменник с радиатором, установленным в передней части автомобиля) сверхвысокой производительности, установленный на коробке передач
□	**TC-MWOH2**	Масляный радиатор коробки передач (жидкостный теплообменник – охлаждающая жидкость двигателя/масло), высокой производительности
□	**2COM1080**	2-цилиндровый компрессор, рабочий объем 704 см³

■ Стандартное оборудование □ Дополнительное оборудование

Касательно более детальной информации о кабине и оборудовании силовой установки, пожалуйста обращайтесь к отдельной спецификации

Касательно всех опций и возможности их комбинирования, пожалуйста обращайтесь к продавцу Volvo - он сможет создать спецификацию, удовлетворяющую ваши требования, используя систему Volvo Sales Support (VSS).

Завод оставляет за собой право на внесение изменений в конструкцию и оборудование без предварительных уведомлений
Спецификация может меняться в зависимости от страны

ГАММА МОДЕЛЕЙ

Седельный тягач FMX13 6×6, задняя пневматическая подвеска FMX 66T 3A

□	**2COM1100**	2-цилиндровый компрессор, рабочий объем 760 см³
□	**2COMP870**	
□	**2COMP900**	2-цилиндровый компрессор, рабочий объем 636 см³
□	**CLU-AIRC**	Отключаемый воздушный компрессор
■	**AIRIN-HI**	Высокий воздухозаборник
□	**AIRIN-LO**	Низкий воздухозаборник
□	**ACL1ST-S**	Воздушный фильтр с дополнительным фильтрующим элементом
□	**24A110BL**	
□	**24A150BL**	
□	**24AL110B**	Генератор 110 А
□	**24AL150B**	Генератор повышенной производительности, 150 А
□	**CCV-C**	Закрытая система вентиляции картера двигателя
■	**CCV-O**	Открытая система вентиляции картера двигателя
□	**PRIM-EL**	Подкачивающий насос с электроприводом
■	**PRIM-MAN**	Подкачивающий насос с ручным приводом
□	**FUEQ-EH**	Нагревательное оборудование для топливопроводов
□	**AF-E**	Подогрев топливного фильтра
□	**AF-R**	Топливный фильтр с подогревом
□	**EST-AID**	Предпусковой подогрев воздуха (нагревательный элемент во впускном коллекторе)
□	**220EBH15**	Электрический подогрев блока цилиндров двигателя, 220 В/ 1.5 кВт
□	**PTER-100**	Установленная сзади на двигателе коробка отбора мощности с фланцем под карданный вал по стандарту DIN 7646
□	**PTER-DIN**	установленная сзади на двигателе коробка отбора мощности с шлицевым концом вала для прямого подсоединения гидравлического насоса по стандарту DIN 5462 («мама»)
□	**PTER1400**	Коробка отбора мощности смонтирована в задней части двигателя, выходной вал оборудован фланцем (SAE 1410)
□	**HPE-F101**	Гидравлический насос Parker F1-101 на двигателе, постоянного объема, однопоточный
□	**HPE-F41**	Гидравлический насос Parker F1-41 на двигателе, постоянного объема, однопоточный
□	**HPE-F51**	Гидравлический насос Parker F1-51 на двигателе, постоянного объема, однопоточный
□	**HPE-F61**	Гидравлический насос Parker F1-61 на двигателе, постоянного объема, однопоточный
□	**HPE-F81**	Гидравлический насос Parker F1-81 на двигателе, постоянного объема, однопоточный
□	**HPE-T53**	Гидравлический насос Parker F2-53/53 на двигателе постоянного объема, двухпоточный
□	**HPE-T70**	Гидравлический насос Parker F2-70/35 на двигателе постоянного объема, двухпоточный
□	**HPE-V45**	Гидравлический насос Parker VP1-45 на двигателе, переменного объема, однопоточный
□	**HPE-V75**	Гидравлический насос Parker VP1-75 на двигателе, переменного объема, однопоточный
□	**PTPT-D**	Коробка отбора мощности, установлена на автоматической коробке передач POWERTRONIC, DIN соединение для дальнейшей установки гидравлического насоса
□	**PTPT-F**	Коробка отбора мощности, установлена на автоматической коробке передач POWERTRONIC, 1 фланец на выходном валу
□	**PTR-D**	Коробка отбора мощности, установленная на коробке передач, DIN соединение для дальнейшей установки гидравлического насоса
□	**PTR-DH**	Коробка отбора мощности, установленная на коробке передач, DIN соединение для дальнейшей установки гидравлического насоса, высокая скорость вращения
□	**PTR-DM**	Коробка отбора мощности, установленная на коробке передач, DIN соединение для дальнейшей установки гидравлического насоса, средняя скорость вращения
□	**PTR-F**	Коробка отбора мощности, установленная на коробке передач, 1 фланец (SAE) для дальнейшего присоединения карданного вала
□	**PTRD-D**	Коробка отбора мощности, установленная на коробке передач, 2 DIN соединения для дальнейшей установки гидравлических насосов, высокая скорость вращения
□	**PTRD-D1**	Коробка отбора мощности, установленная на коробке передач, DIN соединение для дальнейшей установки гидравлического насоса (спереди) + фланец (SAE) для присоединения карданного вала (сзади), высокая скорость вращения
□	**PTRD-D2**	Коробка отбора мощности, установленная на коробке передач, DIN соединение для дальнейшей установки гидравлического насоса (спереди) + 2 фланца (SAE) для присоединения карданных валов (сзади), высокая скорость вращения
□	**HPG-F101**	Гидравлический насос Parker F1-101 на коробке передач, постоянного объема, однопоточный
□	**HPG-F41**	Гидравлический насос Parker F1-41 на коробке передач, постоянного объема, однопоточный
□	**HPG-F51**	Гидравлический насос Parker F1-51 на коробке передач, постоянного объема, однопоточный
□	**HPG-F61**	Гидравлический насос Parker F1-61 на коробке передач, постоянного объема, однопоточный
□	**HPG-F81**	Гидравлический насос Parker F1-81 на коробке передач, постоянного объема, однопоточный
■	**STWPOS-L**	Левостороннее рулевое управление
□	**STWM-LE**	Кожаная отделка рулевого колеса
□	**STGW-AD2**	Регулируемое по высоте, вылету и углу наклона рулевое колесо
□	**AIRBAG**	Подушка безопасности для водителя
□	**INST-BAS**	Приборы – базовый набор
□	**DRC-AMII**	Управление регенерацией фильтра твердых частиц - автоматический запуск / ручной запуск по запросу / ручной запрет регенерации
□	**DRC-AUTO**	Управление регенерацией фильтра твердых частиц - полностью автоматическое (в движении)
□	**ARSL**	Дополнительный ограничитель скорости, настраиваемый водителем (кнопка на панели приборов)
■	**ACCLF-D**	Программный ограничитель ускорения автомобиля деактивирован
□	**ACCLF-E**	Программный ограничитель ускорения автомобиля всегда включен по умолчанию
□	**ESP-BAS1**	Система стабилизации ESP
□	**ESPC-RO**	Управление работой электронной системы стабилизации курсовой устойчивости (ESP) (вкл/ограничен/выкл)
□	**HWSS-AC**	Система предупреждения столкновений с расположенными спереди по ходу движения неподвижными и движущимися объектами (с адаптивным круиз-контролем)
□	**HWSS-ACB**	Система предупреждения столкновений с расположенными спереди по ходу движения неподвижными и движущимися объектами (с адаптивным круиз-контролем и функцией экстренного торможения)
□	**HWSS-FCB**	Система предупреждения столкновений с расположенными спереди по ходу движения неподвижными и движущимися объектами (с базовым круиз-контролем и функцией экстренного торможения)
□	**LSS-DW**	Система контроля за разметкой, система предупреждения пересечения разметки
□	**LCS4**	Система помощи при изменении полосы двыжения со стороны водителя и пасажира
□	**DAS-W**	Система предупреждения водителя при засыпании
□	**RSENS-W**	Датчик дождя стеклоочистителей
□	**CU-ECC**	Климатическая установка с датчиком интенсивности солнечного освещения
□	**CU-ECC2**	Полностью электроуправляемая система кондиционирования воздуха с датчиками освещенности, задымленности, качества воздуха и угольным фильтром

■ Стандартное оборудование □ Дополнительное оборудование

Касательно более детальной информации о кабине и оборудовании силовой установки, пожалуйста обращайтесь к отдельной спецификации

Касательно всех опций и возможности их комбинирования, пожалуйста обращайтесь к продавцу Volvo - он сможет создать спецификацию, удовлетворяющую ваши требования, используя систему Volvo Sales Support (VSS).

Завод оставляет за собой право на внесение изменений в конструкцию и оборудование без предварительных уведомлений
Спецификация может меняться в зависимости от страны

ГАММА МОДЕЛЕЙ

Седельный тягач FMX13 6×6, задняя пневматическая подвеска FMX 66T 3A

■	**CU-MCC**	Климатическая установка – кондиционер воздуха с ручным управлением
■	**IMMOBIL**	Иммобилайзер
□	**ALARM-E**	Охранная сигнализация – кабина/кузов/прицеп
□	**PHONE-PK**	Подготовка для установки GSM телефона антенна, крепеж антенны, кабель)
□	**ISUNS-BS**	Внутренние боковые противосолнечные козырьки с обеих сторон
■	**ISUNS-DS**	Внутренний боковой солнцезащитный козырек со стороны водителя
□	**ISUNF-B**	Передний противосолнечный козырек внутри кабины без зеркала
□	**ISUNF-MD**	Передний противосолнечный козырек внутри кабины с зеркалом для водителя
□	**ISUNF-RE**	Выдвижная текстильная солнцезащитная шторка, установленная в полке над лобовым стеклом, с электроприводом
■	**ISUNF-RM**	Выдвижная текстильная солнцезащитная шторка, установленная в полке над лобовым стеклом, без электропривода
□	**ADFS**	Два дополнительных гнезна DIN формата в передней верхней полке (отсек для вещей)
□	**BUPALARM**	Звуковой сигнал заднего хода
□	**RTOLL-PK**	Подготовительный комплект для системы платы за проезд (Германия)
□	**LOADIND**	Индикатор нагрузки на оси
□	**REMC-MF**	Многофункциональный беспроводной пульт дистанционного управления
□	**FIREXT3S**	Огнетушитель
□	**WARNVEST**	Жилет светоотражающий
□	**AIDKIT**	Аптечка первой медицинской помощи
□	**WARNLAMP**	Аварийный фонарь с аккумуляторами
■	**LAMP-IN**	Переносная лампа
■	**BULBKIT**	Набор запасных ламп и предохранителей
□	**WRITEPAD**	Подставка на руль для письма
□	**DST-CF1**	Комфортное подрессоренное сиденье водителя
■	**DST-CF4**	Комфортное подрессоренное сиденье водителя с интегрированным ремнем безопасности
□	**DST-CF5**	Комфортное подрессоренное сиденье водителя с интегрированным ремнем безопасности и электроподогревом
□	**DST-CF6**	Комфортное подрессоренное сиденье водителя с интегрированным ремнем безопасности, электроподогревом и вентиляцией
□	**SBD-RED**	Ремни безопасности водителя и пассажира красного цвета
□	**SBPRE-DS**	Преднатяжитель ремня безопасности сиденья водителя
■	**PST-BAS1**	Базовое неподрессоренное сиденье пассажира
□	**PST-CF4**	Комфортное подрессоренное сиденье пассажира с интегрированным ремнем безопасности
□	**PST-CF5**	Комфортное подрессоренное сиденье пассажира с интегрированным ремнем безопасности и электроподогревом
□	**SBPRE-PS**	Преднатяжитель ремня безопасности сиденья пассажира
□	**ARMRE-BB**	Два подлокотника на сиденьях водителя и пассажира
□	**ARMRE-DB**	Два подлокотника на сиденье водителя
□	**ARMRE-PB**	Два подлокотника на сиденье пассажира
□	**ARU-BAS**	Виниловая обивка подлокотников сидений
□	**ARU-LEA**	Кожаные подлокотники сидений
■	**FMAT-RUB**	Напольные резиновые коврики перед сиденьями
□	**FMAT-TX2**	Напольные коврики перед сиденьями, два комплекта: резиновые и текстильные
■	**LBK70**	Нижняя спальная полка 2000x700 мм с фиксированным изголовьем. Комплектуется защитной сеткой
■	**MATL-FI**	Пружинный матрас для нижней спальной полки, жесткий, размер 2000x700x160 мм
□	**MATL-SF**	Пружинный матрас для нижней спальной полки, полужесткий
□	**OLMAT-BA**	Покрывающий матрас – базовый
□	**OLMAT-PR**	Покрывающий матрас – премиум
□	**TBK60F**	Фиксированная по высоте верхняя спальная полка 1900x600 мм с углом складывания до 52 градусов (при наличии верхнего вещевого отсека угол складывания меньше). Комплектуется защитной сеткой
□	**TBK70F**	Фиксированная по высоте верхняя спальная полка 1900x700 мм с углом складывания до 52 градусов (при наличии верхнего вещевого отсека угол складывания меньше). Комплектуется защитной сеткой
□	**PH-CAB2**	Автономный отопитель кабины, 2 кВт
□	**PH-ENGCA**	Стояночный отопитель двигателя и кабины
□	**PH-SS**	Отопитель для коротких остановок
□	**SLCP-BAS**	Базовая панель управления в спальном отсеке (управление внутренним освещением кабины, стояночным отопителем, люком в крыше и замками дверей)
□	**ETSB-F**	Ящик для документов на тоннеле двигателя
□	**ETSB-FR**	Ящики спереди на тоннеле двигателя и на задней стенке кабины
□	**ETSB-FRS**	Ящик с крышкой на тонелле двигателя, ящик на задней стенке кабины и ящик, утопленный в тоннель двигателя с правой стороны
□	**ETSB-FS**	Ящики для документов спереди и справа на тоннеле двигателя
□	**ETSB-R**	Вещевой ящик на задней стенке кабины
□	**ETSB-RS**	Ящики на задней стенке кабины и справа углубленный в тоннеле двигателя
□	**ETSB-S**	Ящик для документов справа на тоннеле двигателя
□	**RUS-BAS**	Полка объемом 154л (для спальных кабин) / 60л (для дневной кабины) в задней верхней части кабины
□	**RUS-HIG**	Полка объемом 245 л (высота 440 мм) в задней верхней части кабины
□	**REF-ICPK**	Подготовка для установки холодильника на моторном тоннеле
□	**MICRO-PK**	Подготовка под установку микроволоной печи (электропроводка)
□	**BOTH-D**	Подстаканник (1 место) внизу по центру центральной консоли
□	**COFMA-PK**	Подготовка под кофеварку
■	**INLI-BAS**	Внутреннее освещение кабины, базовая версия
□	**INLI-NL**	Ночное внутреннее освещение кабины расположение в кабине FH: двери, потолок, в кабине H2/H3 и полка для вещей под передней панелью. расположение в кабине FM: двери, потолок, в кабине H2.
□	**INLI-NLD**	Внутреннее освещение кабины день/ночь с реостатом
□	**ARL-FLEX**	Две дополнительные лампы для чтения на гибких кронштейнах
■	**RH-EE**	Фиксированное тонированное стекло в крыше кабины
□	**RH-ER**	Стальной люк в крыше с электроприводом
□	**RH-ETR**	Приподнимающийся стеклянный тонированный люк в крыше кабины с электроприводом
□	**RH-MTR**	Приподнимающийся стеклянный тонированный люк в крыше кабины с ручным управлением
■	**GLAS-TIN**	Тонированные стекла кабины
□	**GLAS-UNT**	Нетонированные стекла кабины
□	**SWIND-BS**	Дополнительные боковые окна с обеих стороны кабины
□	**SWIND-PS**	Дополнительное боковое окно со стороны пассажира
□	**AWIND-RF**	Окно в задней стенке кабины (без заноносок)

■ Стандартное оборудование □ Дополнительное оборудование

Касательно более детальной информации о кабине и оборудовании силовой установки, пожалуйста обращайтесь к отдельной спецификации

Касательно всех опций и возможности их комбинирования, пожалуйста обращайтесь к продавцу Volvo - он сможет создать спецификацию, удовлетворяющую ваши требования, используя систему Volvo Sales Support (VSS).

Завод оставляет за собой право на внесение изменений в конструкцию и оборудование без предварительных уведомлений
Спецификация может меняться в зависимости от страны

ГАММА МОДЕЛЕЙ

Седельный тягач FMX13 6×6, задняя пневматическая подвеска FMX 66T 3A

□	**VANMIR**	Косметическое зеркало на крышке центральной верхней полки
□	**AS-FUS**	Две дополнительные полки в передних верхних вещевых отсеках с ролл-дверками. Только одна полка в случае, если в одном из отсеков смонтирована микроволновая печь
□	**INFOT-PK**	Подготовительный комплект для установки телевизора в кабине

Экстерьер кабины

■	**EXTL-BAS**	Базовый уровень отделки экстерьера
■	**DGLAS-H**	Закаленные стекла дверей кабины
□	**DGLAS-L**	Многослойные небьющиеся стекла дверей кабины с водоотталкивающим покрытием и тонировкой
□	**LOCK-REM**	Централизованное управление замками дверей кабины с пульта дистанционного управления
■	**BUMP-HD**	Передний бампер для тяжелых условий эксплуатации
□	**AUXFS**	Дополнительная боковая подножка кабины
□	**GUARD-EH**	Защита поддона двигателя и нижних патрубков системы охлаждения
□	**SIDEH-B**	Поручень на кабине
□	**SIDSTP-R**	Боковая лестница на задней стенке кабины и поручень
■	**BUGNET**	Противомоскитная сетка перед радиатором
□	**CTILTP-E**	Насос системы опрокидывания кабины с электроприводом
■	**CTILTP-M**	Насос системы опрокидывания кабины с ручным приводом
□	**FCABS-A**	Передние опоры кабины с пневматической подвеской
■	**FCABS-M**	Передние опоры кабины с механической подвеской
□	**RCABS-A**	Задние опоры кабины с пневматической подвеской
■	**RCABS-M**	Задние опоры кабины с механической подвеской
□	**MIRCFCPX**	Зеркала заднего вида с электроприводом, обогревом и камерой в правом зеркале
■	**MIRCOMFX**	Электроподогреваемые и электроуправляемые внешние зеркала в прочном корпусе, с широкоугольными секциями с обеих сторон и зеркалом ближнего обзора со стороны пассажира
■	**SUNV-H**	Внешний солнцезащитный козырек кабины
□	**AD-ROOF**	Спойлер на крыше кабины, высота автомобиля не более 4 м
□	**AD-SIDEL**	Длинные боковые спойлеры кабины
□	**AD-SIDES**	Короткие боковые спойлеры кабины
■	**HL-BASIC**	Фары головного света с галогеновыми лампами H7
□	**HL-LED**	Светодиодные фары головного света
□	**HL-CLEAN**	Омыватель головных фар
□	**HLP-ST**	Стальная защита фар головного света
□	**HLP-ST2**	Стальная сетчатая защита фар головного света
□	**HL-ADJ**	Ручная регулировка водителем света головных фар по высоте в зависимости от нагрузки (регулятор находится на панели приборов)
■	**DRL-LED**	V-образные («V-light») дневные ходовые огни
□	**ASL-RF2**	2 дополнительные фары дальнего света в окне Globetrotter (Hella, H11, 70 Вт)
□	**IDLMPSW**	Выключатель огней автопоезда в кабине
□	**BEACOA2F**	2 проблесковых маячка желтого цвета спереди кабины. Маячки установленных на дуге для аксессуаров, если она выбрана в спецификации, либо на крыше слева и справа относительно люка
□	**BEACOA2R**	2 проблесковых маячка желтого цвета сзади кабины, установленных на дуге для аксессуаров
□	**BEACON-P**	Подготовка под установку проблесковых маячков
□	**BEACONA4**	4 проблесковых маячка желтого цвета, установленных на крыше: 2 маячка спереди кабины, смонтированные на дуге (если она выбрана в спецификации) либо на крыше, 2 маячка сзади кабины, смонтированные на дуге
□	**CABPT-R1**	Отверстие в крыше кабины со стороны пассажира для монтажа аксессуаров
■	**CABPT-R2**	2 отверстия в крыше кабины со стороны водителя для монтажа аксессуаров
□	**SPOTP-F**	Подготовка под установку дополнительных фар спереди, до 280 Вт
□	**SPOTP-R**	Подготовка под установку дополнительных фар на крышу, до 280 Вт
□	**SPOTP-RF**	Подготовка под установку дополнительных фар спереди и на крышу кабины, до 2×280 Вт
□	**ROS-IL**	Подсветка надписи на крыше кабины
□	**ROS-IL2**	Полная подготовка под установку подсветки надписи на крыше кабины
□	**ROS-ILP**	Электроподготовка под установку подсветки надписи на крыше кабины
□	**CSGN-FMX**	Надпись в окне над лобовым стеклом «FMX Construction»
□	**HORN-F1S**	Однотональный пневматический звуковой сигнал Jericho, установленный за решеткой радиатора
□	**HORN-R2S**	Пневматический звуковой сигнал – 2 горна, установленные на крыше кабины
□	**ANT-CBR**	Антенна для радиостанции установлена на крыше кабины
□	**ACCBR-AP**	Устанавливаемые спереди, посередине и сзади на крыше кабины кронштейны аксессуаров
□	**ACCBR-F**	Установленный спереди на крыше кабины кронштейн аксессуаров
□	**ACCBR-FM**	Устанавливаемые спереди и посередине на крыше кабины кронштейны аксессуаров
□	**ACCBR-FR**	Устанавливаемые спереди и сзади на крыше кабины кронштейны аксессуаров
□	**ACCBR-M**	Устанавливаемый посередине на крыше кабины кронштейн аксессуаров
□	**ACCBR-R**	Устанавливаемый сзади на крыше кабины кронштейн аксессуаров
□	**ACCBR-RM**	Устанавливаемые посередине и сзади на крыше кабины кронштейны аксессуаров
□	**LADDER**	Лесница на задней стенке кабины
□	**REFS-TW**	Белые светоотражающие полосы на кабину (упакованы в кабине)
□	**REFS-TY**	Желтые светоотражающие полосы на кабину (упакованы в кабине)

Надстройка

□	**5WM-ISHD**	Подрамник седла: крепление по стандарту ISO для тяжелых условий и больших нагрузок, 16 мм монтажная плита
■	**5WM-ISOM**	Подрамник седла: ISO MEDIUM
□	**5WH150**	Высота самого седла – 150 мм
□	**5WH185**	Высота самого седла – 185 мм
□	**5WH190**	Высота самого седла – 190 мм
□	**5WH290**	Высота самого седла – 290 мм
■	**5WT-JO8**	Литое чугунное седельно-сцепное устройство Jost JSK 37
□	**5WT-SH**	Литое чугунное седельно-сцепное устройство SAF-Holland/+GF+ SK-S 36.20
□	**5WL-S1**	Смазка механизма блокировки и плиты ССУ
□	**TCIND**	Индикатор соединения с прицепом с датчиками высоты ССУ, блокировки шкворня и дышла
■	**RDECK**	Площадка и ступеньки за кабиной
□	**RDECK-M**	Площадка за кабиной MEDIUM
□	**SRWL-PK**	Подготовка под боковые и задние фонари рабочего освещения на шасси, плюс трехпозиционный выключатель, максимальная мощность 280 Вт
□	**SWL-2RA**	Два задних рабочих фонаря оранжевого цвета с установкой на шасси (левый и правый) и двухпозиционный переключатель в кабине

■ Стандартное оборудование □ Дополнительное оборудование

Касательно более детальной информации о кабине и оборудовании силовой установки, пожалуйста обращайтесь к отдельной спецификации

Касательно всех опций и возможности их комбинирования, пожалуйста обращайтесь к продавцу Volvo - он сможет создать спецификацию, удовлетворяющую ваши требования, используя систему Volvo Sales Support (VSS).

Завод оставляет за собой право на внесение изменений в конструкцию и оборудование без предварительных уведомлений
Спецификация может меняться в зависимости от страны

ГАММА МОДЕЛЕЙ

Седельный тягач FMX13 6×6, задняя пневматическая подвеска FMX 66T 3A

□	**SWL-2RW**	Два задних рабочих фонаря белого цвета с установкой на шасси (левый и правый) и двухпозиционный переключатель в кабине
□	**SWL-PK**	Электроподготовка под боковые фонари рабочего освещения на шасси с двухпозиционным выключателем, максимальная непрерывная нагрузка 300 Вт
□	**WL-TA1A**	Освещение седельного устройства – 1 лампа янтарного цвета
■	**WL-TA1W**	Освещение седельного устройства – 1 лампа белого цвета
□	**WLC-H2A**	Два оранжевых рабочих фонаря H3, 35 Вт, высоко смонтированных сзади кабины (кнопка включена)
□	**WLC-H2W**	Два белых рабочих фонаря H3, 70 Вт, высоко смонтированных сзади кабины (кнопка включена)
□	**WLC-PKH**	Электроподготовка (провода и выключатель) для высоко смонтированных рабочих фонарей сзади кабины (проход через заднюю часть крыши включен)
□	**WLC-PKL**	Электроподготовка (провода и выключатель) для низко смонтированных рабочих фонарей сзади кабины (проход через заднюю стенку кабины)
□	**WLC-PKLH**	Электроподготовка (провода и выключатель) для низко- и высоко смонтированных рабочих фонарей сзади кабины (проходы через заднюю часть крыши и заднюю стенку кабины включены)
■	**ECBB-BAS**	Электрический интерфейс без модуля для кузовостроителей
□	**ECBB-HIG**	Электрический интерфейс с модулем для кузовостроителей (Body builder module – BBM)
□	**ECBB-MED**	
□	**BBCHAS1**	Один семипиновый разъем для электрического интерфейса кузовостроителей
□	**BBCHAS3**	Три семипиновых разъема для электрического интерфейса кузовостроителей
□	**BEPR-T2**	Подготовка программного обеспечения для самосвалов с возможностью удаленного управления
■	**TD-LED**	Система обнаружения прицепа
□	**AUXL-SPK**	Подготовка под установку освещения (проводка и выключатели) для снегоуборочного отвала. Подготовка для установки фар головного света и поворотников.
□	**TAILPRE2**	Комплект подготовки под установку гидравлического борта, управляемого с беспроводного пульта дистанционного управления
□	**TAILPREP**	Подготовительный монтажный комплект под установку гидроборта
□	**AESW2**	Две перемещаемые по панели приборов дополнительные кнопки для функций кузова или дополнительного оборудования (помечены символами AUX1 / AUX2)
□	**AESW2PK**	Две перемещаемые по панели приборов дополнительные кнопки для функций кузова (помечены символами AUX1 / AUX2) и еще 4 дополнительных гнезда для перемещаемых по панели кнопок с заглушками
□	**AUXSW-4**	Проводка для 4 дополнительных выключателей на передней панели

Предпродажная подготовка

■	**TGW-4GWL**	Шлюз системы телематики с 4G модемом
□	**FMS-PK**	Разъем системы управления автопарком
□	**DRUT1**	Сервис «My Truck». Активация на 1 год
□	**DRUT2**	Сервис «My Truck». Активация на 2 года
□	**DRUT3**	Сервис «My Truck». Активация на 3 года
□	**DRUT4**	Сервис «My Truck». Активация на 4 года
□	**DRUT5**	Сервис «My Truck». Активация на 5 лет