DATENBLÄTTER

FMX 64 TRACTOR ELECTRIC FMX 64T E

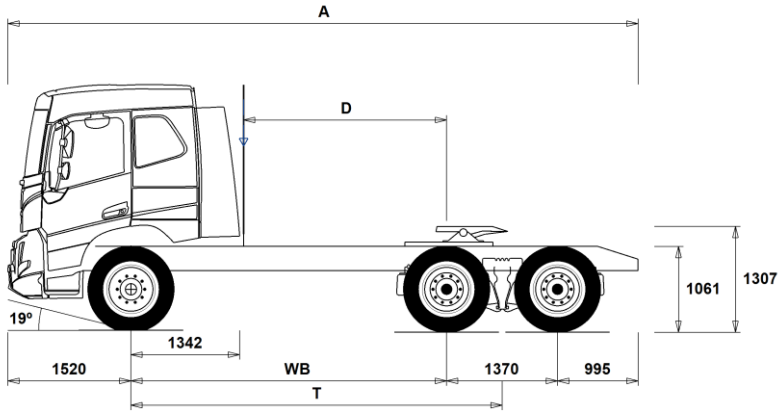

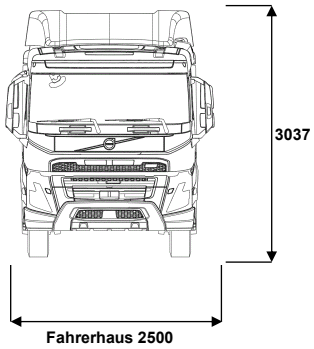

Maße [mm]

WB	**Radstand**	**3900**
A	Gesamtlänge	7785
D	Hinterachsmitte-Hinterkante Fhs.	2508
F	Sattelvormaß (EU-Direktiv 96/53)	925
T	Theoretischer Radstand	4585

Fahrgestellgewichte [kg]

Vorderachse	6475
Hinterachsaggregat	5700
Leergewicht	12175

Wendekreis [mm]

Spurkreis	16100
Wendekreis	17600

Gewichte [kg]	Zulässig	Technisch
Gesamtgewicht	26000	30000
Gesamtzuggewicht	40000	44000
Vorderachse	8000	9000
Hinterachsaggregat	19000	21000

Wichtige Hinweise

Maße
Fahrerhaushöhe: +370 mm für CAB-HSLP, -208 mm für CAB-LSLP.
D-Maß inklusive Freiraum vorne 50 mm und bei Fahrgestellen auch 100 mm Hilfsrahmen.
Höhentoleranz ± 20 mm für Blatt- und ± 10 mm für Luftfederung.
Alle Maße in unbeladenem Zustand, liftbare Achse(n) abgesenkt.

Gewichte und Maße mit folgenden Reifen:
Reifen VA: 315/80R22.5
Reifen AA: 315/80R22.5

Fahrgestellgewichte inklusive Öl, Wasser, AdBlue, 0 Liter Kraftstoff, ohne Fahrer. Leergewicht kann um ± 3% variieren.

Die Wendekreise wurden berechnet (theoretisch).

Zulässige Gewichte können in verschiedenen Ländern unterschiedlich sein.

Für detailliertere Gewichtsinformationen, inklusive Gewichte für Sonderausstattungen, wenden Sie sich bitte an Ihren Volvo Verkaufsberater.

Verwenden Sie diese Skizze bitte NICHT für Aufbauberechnungen. Fahrgestellzeichnung FMX64TE ist über Volvo Bodybuilder Instructions verfügbar.

DATENBLÄTTER

FMX 64 TRACTOR ELECTRIC FMX 64T E

Einsatz

■	RC-SMOOT	Für gute Straßen, normale Einsatzbedingungen

Hauptkomponenten

■	CHH-HIGH	Fahrgestellhöhe: HIGH (hoch), genaue Höhenmaße bitte aus VBI/WIS entnehmen (abhängig von Reifengröße).
■	RADD-GR	Luftfederung hinten, zwei Achsen angetrieben, mit Schalter für Achspreßdruckänderung/Traktionshilfe.
□	FMXE-HS6	Globetrotter-Fahrerhaus, FMX Electric
□	FMXE-LS6	Langes Fahrerhaus mit abgesenktem Dach, FMX Electric
■	FMXE-SL6	Langes Fahrerhaus, FMX Electric
■	ESS450K	Kapazität Batteriespeicher 450 kWh (nutzbar 309 kWh)
□	ESS540K	Kapazität Batteriespeicher 540 kWh (nutzbar 380 kWh)
■	EPT2412	Getriebe für E-Antrieb I-Shift 12-Gang EPT2412 , 2400 Nm
□	NEM2	Antrieb mit 2 Elektromotoren
■	NEM3	Antrieb mit 3 Elektromotoren
■	RTS2370A	Antriebsachse RTS2370A. Doppelachs-Einfachübersetzung, Hypoidtyp. Differentialsperren längs und quer.

Ausrüstungspakete

□	NCAP2024	Euro-NCAP Sicherheitspaket (inkl. 5 Sterne Aufkleber auf Fahrerhaus)
■	INFOHIGH	Info- und Mediapaket High
□	DRIV-EXT	Fahrerkomfort-Paket Extended
□	DRIV-SEL	Fahrerkomfort-Paket Selected
□	1LIVFM-E	Wohnpaket, 1 Komfortbett (EMOB)
□	2LIVFM-E	Wohnpaket, 2 Komfortbett (EMOB)
□	SAFE-EXT	Sicherheits-Paket Extended
□	SAFE-SEL	Sicherheits-Paket Selected
□	RANGOP3	Reichweiten-Optimierungs-Paket, Abonnement für 3 Jahre#
□	RANGOP4	Reichweiten-Optimierungs-Paket, Abonnement für 4 Jahre#
□	RANGOP5	Reichweiten-Optimierungs-Paket, Abonnement für 5 Jahre#
□	RANGOP6	Reichweiten-Optimierungs-Paket, Abonnement für 6 Jahre#
□	RANGOP7	Reichweiten-Optimierungs-Paket, Abonnement für 7 Jahre#
□	RANGOP8	Reichweiten-Optimierungs-Paket, Abonnement für 8 Jahre#

Fahrgestell

■	FST-AIR	Luftfederung an Vorderachse(n)
■	FSLS-BAS	Hubhöhe an der VA-Luftfederung, Standard
□	FAL10.0	Vorderachslast max. 10,0 t (technisch). Lastindex der Bereifung wegen Auflastung Electric beachten!
■	FAL9.0	Vorderachslast max. 9,0 t (technisch). Lastindex der Bereifung wegen Auflastung Electric beachten!
■	FSTAB2	Stabilisator vorne, mittelsteif
□	FSTAB3	Stabilisator vorne, steif
■	RAL21	Hinterachslast max. 21 t (technisch)
□	RAL23	Hinterachslast max. 23 t (technisch)
□	RAL26	Hinterachslast max. 26 t (technisch)
■	RSTAB1	Stabilisator hinten normal
□	RSTAB3	Stabilisator hinten verstärkt
■	RALIM105	Achslastbegrenzer 10,5 t
□	RALIM115	Achslastbegrenzer 11,5 t
□	RALIM13	Achslastbegrenzer 13 t
□	RALIM15	Achslastbegrenzer 15 t
□	RALIM95	Achslastbegrenzer 9,5 t
■	ASF-DL1	Eine Fahrhöhe für Luftfederung
□	ACTST-TO	Volvo Dynamic Steering (VDS). Aktive, elektronisch geregelte Lenkkraftunterstützung.
□	ASFE-BAS	Volvo Dynamic Steering-Lenkunterstützungsystem Basis
□	ASFE-OG	Volvo Dynamic Steering-Fahrstabilitätsassistent
□	ASFE-PO	Volvo Dynamic Steering-Persönliche Einstellungen, Fahrstabilitätsassistent
□	ASFE-PS	Volvo Dynamic Steering-Persönliche Einstellungen
□	AUXPARK	Extra Federspeicher an Vorderachse (bzw. an 2. Antriebsachse bei doppelter Antriebsachse)
■	RST-AIR	Luftfederung hinten
□	RST-AIR6	Luftfederung hinten mit verstärkten Federbälgen
■	FRAME300	Rahmenprofilhöhe 300 mm
■	FST8080	Rahmenstärke 8,0 mm
□	FIL-EEEB	Innenrahmen vom Hinterkante Motor bis hinter die Achsaufhängung
■	FIL-TXEB	Innenrahmen vom Getriebequerträger bis hinter der Achsaufhängung
■	BBOX-EF	Batteriekasten hinten im Überhang
■	BATTAMP	Batterie Ampere- und Spannungsanzeige
□	BATTIND	Batterie Ampere-, Spannungs- und Statusanzeige mit Warnungen
■	WHC-FOL2	2 Unterlegkeile, faltbar
■	WHCP-F	Unterlegkeil(e) Position vorne
□	WHCP-T	Unterlegkeil(e), Transportmontage
□	CHAIN-S	Schneeketten
□	TOWF-HD1	Zentrale Abschleppvorrichtung vorn, verstärkt (techn.: 32 t)
□	TOWR-ONE	Abschleppvorrichtung hinten
□	TREL15	Elektr. Anschluss für Auflieger/Anhänger, 15-polig (ADR möglich)
■	TREL7-7	Elektr. Anschluss für Auflieger/Anhänger, 2x7-polig (UADR)
□	TBC-DUO	Anhänger-/Aufliegeranschluß Duomatic
■	TBC-EC	Anhänger/Aufliegeranschluss EG Std.
□	TBC-GBR	
□	TRBR-HCF	Anhängerstreckbremse-voller Druck
■	TRBR-STA	Stationäre Anhängerbremse (aktiv bis 7 km/h)
□	TRB-STRE	Automatische Impuls-Streckbremse zur Vermeidung des Klappmessereffekts
■	RFEND-B	Gummikotflügel dreiteilig
■	RFH-BAS	Montagehöhe Kotflügel hinten - Standard
□	RFH-HIG	Montagehöhe Kotflügel hinten - hoch
□	RFH-LOW	Montagehöhe Kotflügel hinten - niedrig
■	BLIGHT-E	Bremslichter mit Notbrems-Blinkfolge
□	FRACLOS	Rahmenabdeckung am hinteren Rahmenende (scharfe Kanten geschützt)

Räder und Reifen

■	RT-AL	Alufelgen gebürstet, Standardbohrung für lange Radbolzen, Standard Radmuttern, verchromte Schutzringe
□	RT-AL1	Alufelgen LvL ONE poliert , Standardbohrung für lange Radbolzen
□	RT-AL1DU	Alufelgen LvL ONE poliert , gesenkte Bohrung für kurze Radbolzen
□	RT-ALDP	Alufelgen Dura-Bright EVO (poliert), Standardbohrung für lange Radbolzen, Standard Radmuttern, verchromte Schutzringe
□	RT-ALDPD	Alufelgen Dura-Bright EVO, gesenkte Bohrung für für kurze Radbolzen und spezielle Radmuttern, verchromte Schutzringe
□	RT-ALDU	Alufelgen gebürstet, gesenkte Bohrung für kurze Radbolzen, verchromte Schutzringe
□	SPWT-D	Ersatzrad mit Reifen wie Antriebsachse
□	SPWT-F	Ersatzrad mit Reifen wie Vorderachse
□	SWCP-T	Temporäre Reserveradbefestigung für Überführung
□	SWCP-TP	Ersatzradhalter, mitgeliefert, für nachträglicher Einbau
□	JACK-12T	Wagenheber 12 t, Höhe 180-315 mm, Hebeweg 95 mm.
□	JACK-15T	Wagenheber 15 t
□	JACK-20T	Wagenheber 20t
■	TOOL-BAS	Kleiner Werkzeugsatz
□	TOOLKIT	Bordwerkzeug komplett
□	INFLAHOS	20 m Reifenfüllschlauch

■ Serienausstattung □ Sonderausstattung

Detailliertere Information zur Ausrüstung von Fahrerhaus und Antriebsstrang werden in separaten Datenblättern angeboten.

Weitere Optionen und Kombinationen nennt Ihnen Ihr Volvo Verkaufsberater.

Der Hersteller behält sich vor, technische oder Designänderungen ohne Vorankündigung vorzunehmen.
Die Spezifikation kann landesabhängig unterschiedlich sein.

□	GAUGE-TP	Reifendruckmesser

Antriebsstrang - Ausrüstung

□	DRM-B	I-Shift Fahrmodus Standard
■	DRM-BE	I-Shift Fahrmodus, Standard und ECONOMY
□	PVT-MAP	I-See mit kartenbasierten Topographieinformationen (hochauflösend)#
□	APF-ENH	Nebenantriebsfunktionen I-Shift, erweitert, z.B. Autonautral über Feststellbremse f. Müllfzg.
□	EP400A	Aufbauer Stromanschluss 400V AC
□	PTR-D	Nebenantrieb (langsam), getriebeseitig, Anschluß: 1 DIN hinten für Pumpe
□	PTR-DH	Nebenantrieb (schnell), getriebeseitig, Anschluß: 1 DIN hinten für Pumpe
□	PTR-DM	Nebenantrieb (mittelschnell), getriebeseitig, Anschluß: 1 DIN hinten für Pumpe
□	PTR-F	Nebenantrieb, getriebeseitig, Anschluß: 1 SAE-Flansch hinten
□	PTR-FH	Nebenantrieb (schnell), getriebeseitig, Anschluß: 1 SAE-Flansch hinten
□	PTR-FL	Nebenantrieb (langsam), getriebeseitig, Anschluß: 1 SAE-Flansch hinten
□	PTRD-D	Nebenantrieb doppelt (schnell), Anschlüsse: 2 DIN (vorn/hinten) für Pumpen
□	PTRD-D1	Nebenantrieb doppelt (schnell), Anschlüsse: 1 DIN für Pumpe vorn, 1 SAE-Flansch hinten
□	PTRD-D2	Anschlüsse: 1 DIN für Pumpe (schnell) vorn und 2 SAE-Flansch (schnell/langsam) hinten
□	PTRD-F	Nebenantrieb doppelt (schnell), getriebeseitig, Anschluß: 1 SAE-Flansch hinten
□	HPG-F101	Parker F1-101 F1 Plus, Pumpe angeflanscht, für NA hinten am Getriebe
□	HPG-F41	Parker F1-41, F1 Plus, Pumpe angeflanscht, für NA hinten am Getriebe
□	HPG-F51	Parker F1-51, F1 Plus, Pumpe angeflanscht, für NA hinten am Getriebe
□	HPG-F61	Parker F1-61, F1 Plus, Pumpe angeflanscht, für NA hinten am Getriebe
□	HPG-F81	Parker F1-81, F1 Plus, Pumpe angeflanscht, für NA hinten am Getriebe

Driving, Fahrerhaus

■	CRUIS-E	Eco-Cruise-Control (Tempomat); inkl. Freilauffunktion (I-Roll)
■	STWPOS-L	Linkslenkung
□	STWPOS-R	Rechtslenkung
□	STWM-LE	Lenkrad, Lederausführung
□	STGW-AD2	Lenkradeinstellung, in Höhe und Neigung mit zusätzlicher Lenkwellenverstellung (dadurch besonders großer Einstellbereich)
□	STGW-ADJ	Lenkradeinstellung, in Höhe und Neigung (mechanisch mit Fußpedal)
■	1DAYDIG4	Digitaler Tachograph, Generation 4
□	TAC-PK2	
□	ARSL	Geschwindigkeitsbegr. individuell einstellbar
■	ESP-BAS1	Elektronisches Stabilitätsprogramm (ESP), Basis für Solofahrzeuge und Kombinationen mit normalen Lastschwerpunkt (beladen) und Sattelzüge mit ABS/EBS Trailer.
□	ESPC-RO	ESP-Kontrollschalter: reduzierter Eingriff/aus
□	HWSS-ACB	Abstandsregeltempomat (ACC) mit Kollisionswarnung und Notbremsfunktion
■	HWSS-FCB	Kollisionswarnung mit Notbremsfunktion (auf stehende und sich bewegende Ziele)
■	LSS-DW	Spurhalteassistent
□	LSS-DW3	Aktive Spurführung, Pilot-Assist-Funktion
□	LKE-TBO	Spurhaltefunktion bei Reifenplatzern
■	LCS4	Seitenaufprallwarnsystem und Spurwechselassistent beidseitig
□	LCS5	Seitenkollisionsvermeidungs- und Abbiegeassistent mit Bremsfunktion, beidseitig
■	DAS-W	Fahrerwarnsystem, warnt vor Müdigkeit
□	RSENS-W	Regensensor für Scheibenwischer
■	CU-ECC	Klimaanlage mit automatischer Temperaturregelung und Sonnensensor
□	CU-ECC2	Klimaanlage mit automatischer Temperaturregelung, Sonnensensor, Nebelsensor, Sensor für Luftqualität und Aktiv-Kohle-Filter
■	IMMOBIL	Wegfahrsperre, Transponder im Schlüssel
□	ALARM-E	Alarmanlage für Fhs., Aufbau, Anhänger
□	ISUNS-BS	Seitliche Sonnenblende, beidseitig
■	ISUNS-DS	Seitliche Sonnenblende, Fahrerseite
□	ISUNF-RE	Innere Sonnenblende, elektrisches Rollo
■	ISUNF-RM	Innere Sonnenblende, manuelles Rollo
□	ADFS	Extra DIN-Schacht für oberes Frontfach
■	BUPALARM	Rückfahralarm
□	RTOLL-PK	Vorbereitung für OBU (Mautgerät, Toll Collect)
■	LOADIND	Ladungs-/Achslastanzeige im Fahrzeug-Display. Zeigt Achsdruck, Ladungsgewicht und Gesamtgewicht des Fahrzeugs und Anhänger/Auflieger. Bitte Einschränkungen bei stahlgefederten Achsen und Anhängern mit konventionellem Bremssystem beachten.
□	REMC-MF	Drahtlose Fernbedienung, multifunktional
□	FIREXT2G	Feuerlöscher 2 Kg für Deutschland
□	WARNVEST	Warnweste
■	WARNTRI2	Zwei Warndreiecke
□	AIDKIT1B	Erste-Hilfe-Satz für Deutschland
■	WARNLAMP	Warnlampe
□	LAMP-IN	Inspektionslampe mit 10 m Kabel
□	BULBKIT	Ersatzbirnen (nicht Xenon) und Sicherungen
■	WRITEPAD	Schreibbrett fürs Lenkrad

Fahrerhauspaket, Living

■	DST-CF5	Fahrersitz Komfort, luftgefedert, beheizt, Gurt im Sitz
□	DST-CF6	Fahrersitz Komfort, luftgefedert, beheizt, belüftet, Gurt im Sitz
□	DST-LUX1	Fahrersitz Luxus, luftgefedert, beheizt, belüftet, Gurt im Sitz, elektrisch einstellbar (3 Memory)
□	SBD-RED	Sicherheitsgurte rot
□	PST-BAS1	Beifahrersitz Basis
□	PST-CF4	Komfortsitz Beifahrer, luftgefedert, Gurt im Sitz
□	PST-CF5	Komfortsitz Beifahrer, luftgefedert, beheizt, Gurt im Sitz
■	PST-STD2	Beifahrersitz Standard, ungefedert
□	PST-STD4	Beifahrersitz Standard, luftgefedert
□	SBPRE-PS	Gurtstraffer auf Beifahrerseite
□	ARMRE-BB	Jeweils zwei Armlehnen an Fahrer- und Beifahrersitz
□	ARMRE-DB	Zwei Armlehnen am Fahrersitz
□	ARU-BAS	Armlehnen mit Vinyl bezogen
□	ARU-LEA	Armlehnen mit Leder bezogen
■	FMAT-RUB	2 Gummifußmatten
□	FMAT-TX2	Zwei Fußmattensätze, 2xTextil und 2xGummi
■	LBK70	Untere Liege 2000x700 mm, fest, mit Sicherheitsnetz
□	MATL-FI	Taschenfederkern-Matratze für Liege unten, hart
■	MATL-SF	Taschenfederkern-Matratze für Liege unten, mittelhart
□	OLMAT-BA	Matratzenauflage Basis (20 mm)
□	OLMAT-PR	Matratzenauflage Premium (30 mm)
□	TBK60F	Obere Liege 1900x600 mm, hochklappbar bis 52 Grad, mit Sicherheitsnetz

■ Serienausstattung □ Sonderausstattung

Detailliertere Information zur Ausrüstung von Fahrerhaus und Antriebsstrang werden in separaten Datenblättern angeboten.

Weitere Optionen und Kombinationen nennt Ihnen Ihr Volvo Verkaufsberater.

Der Hersteller behält sich vor, technische oder Designänderungen ohne Vorankündigung vorzunehmen.
Die Spezifikation kann landesabhängig unterschiedlich sein.

□	TBK70F	Obere Liege 1900x700 mm, hochklappbar, mit Sicherheitsnetz
■	SLCP-BAS	Schaltkonsole (Basis) an Liege (Innenlicht, Standheizung, Dachluke und Türverriegelung)
□	ETSB-F	Aufbewahrungsbox am Motortunnel vorne
□	ETSB-FR	Aufbewahrungsbox am Motortunnel, vorne und hinten
□	ETSB-FRS	Aufbewahrungsbox am Motortunnel, vorne, hinten und seitlich
□	ETSB-FS	Aufbewahrungsbox am Motortunnel, vorne und seitlich
□	ETSB-R	Aufbewahrungsbox am Motortunnel hinten
□	ETSB-RS	Aufbewahrungsbox am Motortunnel, hinten und seitlich
□	ETSB-S	Aufbewahrungsbox am Motortunnel seitlich
□	RUS-BAS	Staufächer hinten/oben, Inhalt: 154 l (60 l bei FM/FMX mit kurzer Kabine)
□	RUS-HIG	Staufächer über Liege, Inhalt: 245 l
□	REF-ICPK	Vorbereitung für Kühlbox im Fahrerhaus
□	REFR-RUS	Kühlbox 28 l, im Fach hinten/oben
□	MICRO-PK	Verkabelung für Mikrowelle
■	BOTH-D	Flaschenhalter vorne, mittig unter Armaturenbrett
□	COFMA-PK	Vorbereitung für Kaffeemaschine
■	INLI-BAS	Innenbeleuchtung Standard
□	INLI-NL	Innenbeleuchtung mit roter Nachtbeleuchtung
□	INLI-NLD	Innenbeleuchtung mit Dimmer und roter Nachtbeleuchtung
□	ARL-FLEX	Zwei flexible Leselampen
■	RH-EE	Dachfenster und Notausstieg, NICHT zu öffnen (getöntes Glas)
□	RH-ER	Stahl-Dachluke, manuell bedienbar und als Notausstieg verwendbar
□	RH-ETR	Dachfenster und Notausstieg, elektrisch zu öffnen (getöntes Glas)
□	RH-MTR	Dachfenster und Notausstieg, manuell zu öffnen (getöntes Glas)
■	GLAS-TIN	Scheiben getönt
□	AWIND-RF	Fenster in Fahrerhausrückwand
□	SWIND-BS	Extra Seitenfenster, beidseitig
□	SWIND-PS	Extra Seitenfenster, Beifahrerseite
□	VANMIR	Schmink/Rasierspiegel
□	AS-FUS	2 extra Regale in Ablagefächern vorne (i.V.m. Mikrowelle nur 1)
□	INFOT-PK	Vorbereitung für TV/Infotainment

Fahrerhaus - Außen

■	EXTL-BAS	Lackierungsniveau Basis (Anbauteile: grau, unlackiert)
■	BUMP-HD	Stahlstoßfänger verstärkt für schwere Einsatzbedingungen und Bau (Vorsicht: beeinflußt Fahrzeug/Gesamtzug-Länge!)
□	CTILTP-E	Elektrohydraulische Kippvorrichtung für das Fahrerhaus.
■	CTILTP-M	Manuelle Kippvorrichtung Fahrerhaus
□	FCABS-A	Kabinenfederung vorn: Luft
■	FCABS-M	Kabinenfederung vorn: mechanisch
□	RCABS-A	Kabinenfederung hinten: Luft
■	RCABS-M	Kabinenfederung hinten: mechanisch
□	MIRCFCPX	Rückspiegel, beheizt und elektrisch verstellbar mit Weitwinkelspiegel beidseitig und Nahbereichsspiegel auf der Beifahrerseite. Zusätzlich Nahbereichskamera auf der Beifahrerseite zur Totwinkelüberwachung
□	MIRCMCP	Kamera-Monitorsystem (CMS) mit Nahbereichskamera auf Beifahrerseite
□	MIRCMS	Kamera-Monitorsystem (CMS)
□	MIRCOMFX	Beheizte und elektr... verstellbare Rückspiegel, robust, Weitwinkelspiegel beidseitig, Rampenspiegel auf Beifahrerseite
■	AMIR-F20	Frontspiegel
□	SUNV-H	Sonnenblende außen
■	AD-ROOF	Dachspoiler. Die genaue Ausführung wird automatisch berechnet, abhängig von Fahrgestellhöhe, Fahrerhaus, Reifen etc. (Höhe des geplanten Aufbaus beachten!).
■	AD-SIDEL	Seitenspoilersatz lang am Fahrerhaus
□	AD-SIDES	Seitenteile (kurz) für Spoilersatz am Fahrerhaus
□	AD-SIDL2	Seitenspoilersatz extra lang am Fahrerhaus
■	ADCF-F	Kantenverlängerung, Seitenverkleidung
■	HL-LED	LED-Hauptscheinwerfer
□	HL-LED3	LED-Hauptscheinwerfer mit adaptivem Fernlicht
□	HLP-ST	Scheinwerferschutz, Stahl
□	HLP-ST2	Scheinwerferschutz, Stahlnetz
■	DRL-LED	Tagesfahrlicht LED, "V-Licht"
□	ASL-RF2	Zwei LED-Fernscheinwerfer neben Globetrotterschild
□	IDLMPSW	Schalter für ID-Lampen
□	BEACOA2F	Zwei LED-Rundumkennleuchten (orange), montiert auf Fahrerhausdach vorn
□	BEACOA2R	Zwei LED-Rundumkennleuchten (orange), montiert auf Fahrerhausdach hinten
□	BEACON-P	Verkabelung für Rundumkennleuchte
□	BEACONA4	Vier LED-Rundumkennleuchten (orange), montiert auf Fahrerhausdach vorn und hinten
□	CABPT-R1	Durchführung Fahrerhausdach, Fahrerseite
■	CABPT-R2	Durchführung Fahrerhausdach, beidseitig
□	SPOTP-F	Verkabelung für extra Scheinwerfer vorne, max 280 W
□	SPOTP-R	Verkabelung für Scheinwerfer auf dem Dach, max 280 W
□	SPOTP-RF	Verkabelung für extra Scheinwerfer vorne und auf dem Dach, max 2x280 W
□	ROS-IL2	Beleuchtung Dach-/Globetrotterschild, Schalter beigelegt und nicht angeschlossen. Weiß-transparente Beklebung mit UCABSIGN.
□	ROS-ILP	Vorbereitung/Verkabelung für Dachschild- oder Spoilerbeleuchtung. Weiß-transparente Beklebung mit UCABSIGN.
□	CSGN-FMX	FMX-Schriftzug
■	HORN-F1S	Jericho-Horn / Druckluftfanfare (einfach, frontmontiert)
□	HORN-R2S	2 Druckluftfanfaren auf dem Dach, vom Lenkrad aus gesteuert
□	ANT-CBR	Dachantenne und Vorbereitung für CB-Funk
□	ACCBR-AP	Dachbogen für Zubehör, vorne, mitte und hinten
□	ACCBR-F	Dachbogen für Zubehör, vorne
□	ACCBR-FM	Dachbogen für Zubehör, vorne und mitte
□	ACCBR-FR	Dachbogen für Zubehör, vorne und hinten
□	ACCBR-M	Dachbogen für Zubehör, mitte
□	ACCBR-R	Dachbogen für Zubehör, hinten
□	ACCBR-RM	Dachbogen für Zubehör, mitte und hinten
□	LADDER	Aluminiumleiter, hinten am Fahrerhaus montiert, abnehmbar, L= 2,37 - 4,17 M.
□	REFS-TW	Konturmarkierungen Fhs mitgeliefert, weiss
□	REFS-TY	Konturmarkierungen Fhs mitgeliefert, gelb

Aufbauvorbereitung

■	5WM-ISOM	Sattelkupplungsmontage mit mittlerem L-Profil (Höhe: 50 mm) auf 10 mm ISO-Platte. Gesamthöhe: 60 mm
■	5WT-JO8	Jost-Sattelkupplung JSK 37, Guß, robust (für Bau, schlechte Straßen)
□	5WT-JO9	Jost-Sattelkupplung JSK 42, Guß
□	5WT-SH	SAF-Holland/GF Sattelkupplung SK-S 36.20, Guß
□	5WH150	Sattelkupplungshöhe 150 mm, für Unterbau 5WM-ISOL/ISOM/ISOH/ISHD
□	5WH185	Sattelkupplungshöhe 185 mm, für Unterbau 5WM-ISOL/M/H.
■	5WLM-B	Sattelkupplung, Wartungsniveau: normal
□	5WL-S1	SK-Zentralschmierung, Sattelplatte und Verschluss
□	TCIND	Verriegelungsprüfung für Auflieger, elektronisch

■ Serienausstattung □ Sonderausstattung

Detailliertere Information zur Ausrüstung von Fahrerhaus und Antriebsstrang werden in separaten Datenblättern angeboten.

Weitere Optionen und Kombinationen nennt Ihnen Ihr Volvo Verkaufsberater.

Der Hersteller behält sich vor, technische oder Designänderungen ohne Vorankündigung vorzunehmen.
Die Spezifikation kann landesabhängig unterschiedlich sein.

■	RDECK-M	Arbeitsbrücke, mittelgroß
□	SRWL-2RA	Rückfahr/Arbeitsbeleuchtung seitlich/hinten, 2x, gelb
□	SRWL-2RW	Rückfahr-/Arbeitsbeleuchtung hinten (links & rechts), 2x LED weiß mit 3-fach Schalter
□	SRWL-PK	Vorbereitung für Arbeitsbeleuchtung hinten und seitlich am Fahrgestell mit 3-stufigem Schalter (ein/aus/auto-rückwärts)
□	SWL-2RA	Arbeitsbeleuchtung seitlich/hinten, 2x, gelb
□	SWL-2RW	Arbeitsbeleuchtung seitlich hinten, 2x LED, weiß
□	SWL-PK	Vorbereitung für Arbeitsbeleuchtung seitlich, max 280 W
□	WL-TA1A	Sattelkupplungsbeleuchtung, bernsteinfarbenes Licht H3
■	WL-TA1W	Sattelkupplungsbeleuchtung auf Haltebogen, LED weiß
□	WLC-H2A	Arbeitsscheinwerfer oben am Fhs., 2x gelb
□	WLC-H2W	Zwei Arbeitsscheinwerfer hinten oben am Fahrerhaus, LED weiß
□	WLC-PKH	Vorbereitung für Arbeitsbeleuchtung oben (hinten) am Fahrerhaus
□	WLC-PKL	Vorbereitung für Arbeitsbeleuchtung unten (hinten) am Fahrerhaus
□	WLC-PKLH	Vorbereitung für Arbeitsbeleuchtung oben und unten (hinten) am Fahrerhaus
■	ECBB-BAS	Elektr.-Schnittstelle für Aufbau ohne Body-Builder-Module
□	ECBB-HIG	Elektr.-Schnittstelle für Aufbau mit Body-Builder-Module in Fahrerhaus
□	BBCHAS1	7-poliger Anschluss für Aufbau
□	BBCHAS3	3x 7-poliger Anschluss für Aufbau
□	BEPR-T2	Elektr. Vorbereitung für Kipperbedienung mit Fernbedienung
□	EXSTER	Vorbereitung für externe Fernsteuerung über Aufbauerschnittstelle
■	TD-LED	Anhängererkennung mit LED-Sensor
□	AUXL-SPK	Vorbereitung (Verkabelung und Schalter) für Schneepflugbeleuchtung, Hauptscheinwerfer und Blinker
□	TAILPRE2	Vorbereitung für Ladebordwand Einbindung der Fernbedienung (Volvo REMOTE) möglich
□	TAILPREP	Vorbereitung für Ladebordwand
□	AESW2	Zwei freie Zusatzkippschalter im Armaturenbrett, frei positionierbar/programmierbar
□	AESW2PK	Zwei freie Zusatzkippschalter im Armaturenbrett, frei positionierbar/programmierbar, zusätzlich vier verkabelte Kippschalterplätze
□	AUXSW-4	Verkabelung für 4 extra Schalter, Aufbau

Auslieferungsservice im Werk

□	FMS-PK	Anschluss für fremde FMS-Systeme#
■	TSRS	Verkehrszeichenerkennung (ISA)
□	DRUT1	My Truck-App (Vorausbezahlt für 1 Jahr)#
□	DRUT2	My Truck-App (Vorausbezahlt für 2 Jahre)#
□	DRUT3	My Truck-App (Vorausbezahlt für 3 Jahre)#
□	DRUT4	My Truck-App (Vorausbezahlt für 4 Jahre)#
□	DRUT5	My Truck-App (Vorausbezahlt für 5 Jahre)#