MALLISTO

FMX D11 6x4 rigid, lehtijousitus FMX 64R 1L

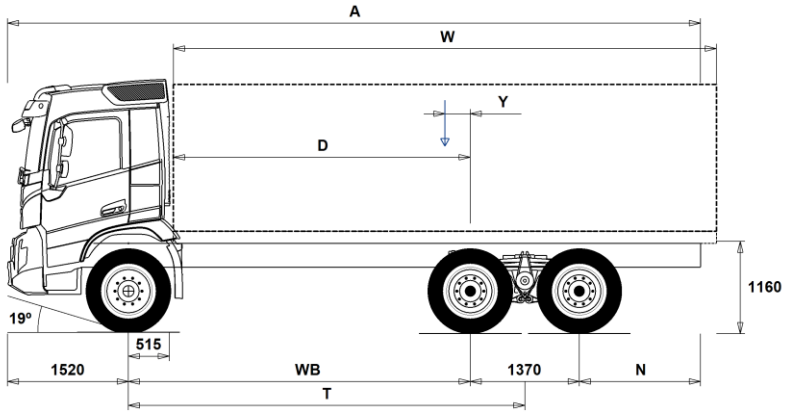

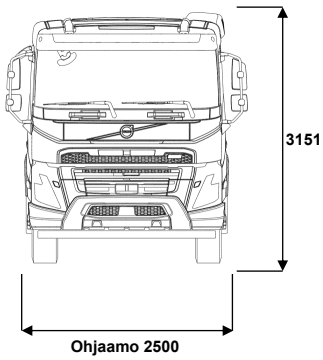

Alustan mitat [mm]

WB	Akseliväli	3200	3400	3700	3900	4300	4600	4900	5200	5600
A	Alustan kokonaispituus	7865	8165	8615	8915	9565	10715	10465	10965	11565
D	Taka-akselin keskeltä kuormakorin etureunaan	2635	2835	3135	3335	3735	4035	4335	4635	5035
N	Takaylitys ROH (Min.)	825	825	825	825	825	825	825	1225	1225
N	Takaylitys ROH (Max.)	1775	1875	2025	2125	2375	3225	2675	2875	3075
T	Teoreettinen akseliväli	3885	4085	4385	4585	4985	5285	5585	5885	6285
Y	Kuorman painopiste (Min.)	-178	-153	-115	-89	-40	4	34	72	119
Y	Kuorman painopiste (Max.)	-178	-153	-115	-89	-40	4	34	72	119
W	Kuormakorin pituus (Min.)	5625	5971	6451	6771	7411	7891	8371	8851	9491
W	Kuormakorin pituus (Max.)	5625	5971	6451	6771	7411	7891	8371	8851	9491

Alustan massa [kg]

Etuakseli	4595	4600	4615	4620	4640	4630	4670	4680	4700
Taka teli	3325	3340	3360	3375	3425	3530	3480	3505	3540
Alustan paino	7920	7940	7975	7995	8065	8160	8150	8185	8240
Kantavuus (sisältää päälirakenteen, polttoaineen, kuljettajan jne)	26080	26060	26025	26005	25935	25840	25850	25815	25760

Kääntöympyrä [mm]

Kääntöympyrän halkaisia,renkaasta	13900	14500	15500	16100	17300	18200	19100	20000	21300
Kääntöympyrän halkaisia,puskurista	15400	16000	16900	17600	18800	19700	20600	21500	22800

Sallitut massa [kg]

	Tekninen
Ajoneuvon kokonaismassa	34000
Yhdistelmän kokonaismassa	44000
Etuakseli	8000
Taka teli	26000

Tärkeät huomautukset

Alustan mitat
Ohjaamon korkeus: +328 mm lisää CAB-HSLP, -262 mm lisää CAB-LDAY, -262 mm lisää CAB-LSLP, +16 mm lisää CAB-SLP.
Mitta etuakselista ohjaamon takaseinään: +431 mm lisää CAB-HSLP ja CAB-SLP, -69 mm lisää CAB-LDAY, +425 mm lisää CAB-LSLP.
D-mitta sisältäen etuvälin 50 mm ja tasakuorma-autolle lisää apurunko 100 mm.
Korkeus voi vaihdella ± 20 mm lehtijousille ja ± 10 mm ilmajousitetulle.
Kaikki mitat ovat kuormaamattomalle alustalle ja teliakselit alhaalla. Chassis height used: CHH-HIGH.
Takaylitys käytetään auton painolaskelmaan on maksimi takaylitys (N Max.) valitaan akselivälin yhteydessä.

Massat ja mitat perustuvat seuraaviin renkaisiin:
Etuakselin renkaat: 315/80R22.5
Vetoakselin renkaat: 315/80R22.5

Alustan massoihin sisältyy öljyt, vesi, AdBlue, polttoainemäärä 0 litroissa ja ilman kuljettajaa. Alustan paino voi vaihdella ± 3%.

Kääntösäteet on teoreettisesti laskettu.

Lakisääteiset massat voivat vaihdella maakohtaisesti.

Tarkempia painotietoa varten käyttäkää WIS ohjelmaa lähimmän piirimyyjän luonna.

Älä käytä tätä piirustusta kuormakorin mitoitukseen, vaan Volvon korirakenteen ohjetta ja alustapiirustusta FMX64R1L.

MALLISTO

FMX D11 6x4 rigid, lehtijousitus FMX 64R 1L

Auton käyttö

■	RC-ROUGH	Ajo-olosuhteet, maantie/maasto, <5% maastoajoa
□	RC-VROUG	Ajo-olosuhteet, maastoajoa>5% ajosta tiestön ulkopuolella
□	GARB-PRE	Alustan valmius, jäteauto
□	TIPP-PRE	Alustan valmius, kippiauto
■	UNIFORM	Alustan valmius, vakio

Peruskomponentit

□	CHH-HIGH	Alustan korkeus, korkea
□	CHH-XHIG	Alustan korkeus, X-korkea
□	RADD-TR1	Takajousitus, T-teli rautajousi perus jousenlehti
□	RADD-TR2	Takajousitus, T-teli rautajousi leveä jousenlehti
□	CDCOPREP	
□	FMX-CREW	
■	FMX-DAY6	Päiväohjaamo FMX
□	FMX-HSL6	Korkea makuuohjaamo FMX (Globetrotter)
□	FMX-LDA6	Matala päiväohjaamo FMX
□	FMX-LSL6	Matala makuuohjaamo FMX
□	FMX-SLP6	Makuuohjaamo FMX
■	D11S330A	Moottori, 11-litraa, 330hp, EU6, Fuelface 2022
□	D11S380A	Moottori, 11-litraa, 380hp, EU6, Fuelface 2022
□	D11S430A	Moottori, 11-litraa, 430hp, EU6, Fuelface 2022
□	D11S460A	Moottori, 11-litraa, 460hp, EU6, Fuelface 2022
■	D11K330	Moottori, 11-litraa, 330hp EU6
□	D11K380	Moottori, 11-litraa, 380hp EU6
□	D11K430	Moottori, 11-litraa, 430hp EU6
□	D11K460	Moottori, 11-litraa, 460hp EU6
■	DIESEL	Käytettävä polttoaine: Diesel
□	EBR-EPG	Pakokaasun paineensäädin (pakokaasujarru).
□	EBR-EPGC	Pakokaasun paineensäädin ja VCB
□	EBR-VEB	Moottorijarru VEB ja pakokaasun paineensäädin. Volvo Engine Brake
■	AT2412	I-Shift 12 vaihdetta, 2400 Nm, maks. GCW 44t
□	AT2612	I-Shift 12 vaihdetta, 2600 Nm
□	ATO2612	I-Shift 12, ylivaihde, 12 vaihdetta, 2600 Nm
□	PT2106	Powertronic vaihteisto, 6-vaihdetta, 2100Nm
□	RTH2610B	Taka-akseli, 26t, teliveto, napavälitys, kokonaismassa 100000kg, neljällä planeettapyörällä
□	RTH2610F	Taka-akseli, 26t, teliveto, napavälitys, kokonaismassa 100000kg
□	RTH3210F	Taka-akseli, 32t, teliveto, napavälitys, kokonaismassa 100000kg
□	RTH3212F	Taka-akseli, 32t, teliveto, napavälitys, GCW 120000kg
□	RTH3312	Taka-akseli 33ton, teliveto, napavälitys. GCW 120ton
□	RTS2310A	Taka-akseli, 23t, teliveto, akselivälitys GCW100t
■	RTS2370A	Taka-akseli, 23t, teliveto, akselivälitys

Varustepaketit

□	DRIV-EXT	Ajopaketti, laajennettu
□	DRIV-SEL	Ajopaketti
□	1LIVINFM	1 vuode, FM -paketti
□	2LIVINFM	2 vuode, FM -paketti
■	INFOHIGH	Mediapaketti, laaja valmius
□	OFFROADD	Maansiirtopaketti FMX päiväohjaamo
□	OFFROADS	Maansiirtopaketti FMX makuuohjaamo
□	CHASPAC	Alustapaketti, tasakuorma-autot (lokasuojat,led takavalot,sivualleajosuojat,kuormakorikiinnikkeet)

Alustan rakenne

■	FST-PAR	Etujousitus, parabelijousi, normaali
□	FST-PAR3	Etujousitus, parabelijousi, kolmelehtinen
□	FAL10.0	Etuakselimassa 10.0 tonnia
□	FAL7.1	Etuakselimassa 7.1 tonnia
□	FAL7.5	Etuakselimassa 7.5 tonnia
■	FAL8.0	Etuakselimassa 8.0 tonnia.
□	FAL8.5	Etuakselimassa 8.5 tonnia
□	FAL9.0	Etuakselimassa 9.0 tonnia
□	FSM-LUB	Rasvanipat etupään jousitusksessa
■	FSTAB	Kallistuksenvakaaja edessä, normaali
□	FSTAB2	Kallistuksenvakaaja edessä, keskijäykkä
□	FSTAB3	Kallistuksenvakaaja edessä, jäykkä
□	RAL23	Telimassa 23 tonnia
■	RAL26	Telimassa 26 tonnia.
□	RAL32	Taka-akselistomassa, 32 tonnia
□	RSTAB1	Kallistuksenvakaaja takana
□	RSAP2	Takajousituksen kaivosautovahvistus
□	ACTST-TO	Volvo Dynamic Steering (VDS) - Aktiivinen ja tarkempi ohjaus lisäpumpulla ja vääntömomentin säädöllä
□	ASFE-PS	Omia asetuksia tukeva VDS
■	PSP-FIX	Ohjaustehostimen pumppu. Kiinteä tilavuus.
□	PSP-VAR	Ohjaustehostimen pumppu. Säätötilavuus.
□	PSP-VAR2	Ohjaustehostimen pumppu. Säätötilavuus, Fuelface 2022
■	EBS-MED	EBS jarruohjelmisto, laajennettu ohjelma
■	AUXPARK	Lisäseisontajarru, etuakseli (4*2) tai 3./4.akseli (6*4/8*4)
□	RST-MUL	Takajousitus, perinteinen lehtijousi
■	RST-PAR1	Takajousitus, parabelijousi normaali
□	RST-PAR5	Takalehtijousitus, progressiivinen parabelijousitus.
□	FST7070	Runkopalkkien ainevahvuus, 7mm pysty/7mm vaaka
■	FST8080	Runkopalkkien ainevahvuus, 8mm pysty/8mm vaaka
□	FIL-EEEB	Sisärunko, moottorin takapäästä-telin takapäähän
□	FIL-EEEF	Sisärunko, moottorin takapäästä-rungon päähän
□	FIL-FBEB	Sisärunko, telin kohdalla
□	FIL-FBEF	Sisärunko, telin edestä rungon takapäähän.
□	FIL-TXEB	Sisärunko, vaihteiston-telin kohdalla
□	FIL-TXEF	Sisärunko, vaihteistosta rungon takapäähän
■	BBOX-L	Akkukotelo vasemmalla puolella.
□	2BAT210B	Geeliakut 2x210Ah
■	2BAT210C	AGM akut 2x210Ah
■	BATTAMP	Akun ampeerimittari (ei akkuanturia)
□	BATTIND	Akun virranhallinta (akkuanturi ja virranhallinta - suurelle virrankulutkselle)
□	ADR2	ADR varustettu alusta, 2 katkaisijaa
□	MSWI-A	Pääkatkaisin, ADR
□	MSWI-C	Pääkatkaisin, alustassa. Hallinta akkukotelon kytkimellä
■	MSWI-R	Pääkatkaisin, kaukokäyttöinen. Hallinta avaimen kaukosäätimellä
■	R365A71	Pa-säiliö, alumiini 365L oikea, D71 Min tilavuus 255l Max tilavuus 885l
■	UL-FUEL	Ilman Pa-säiliötä, vasen puoli Min tilavuus 160l Max tilavuus 730l
□	ADTP-L	AdBlue-säiliön sijainti - vasen
■	ADTP-R	AdBlue-säiliön sijainti - oikea
□	ADB048	AdBlue-säiliö, tilavuus 48 litraa
■	ADB064	AdBlue-säiliö, tilavuus 64 litraa
□	ADB068	AdBlue-säiliö, tilavuus 68 litraa
□	ADB083	AdBlue-säiliö, tilavuus 83 litraa
□	ADB090	AdBlue-säiliö, tilavuus 90 litraa
□	ADB112	AdBlue-säiliö, tilavuus 112 litraa
■	FCAP-L	Pa-säiliönkorkki, lukittava
■	FUFF-AS	Polttoaineentäytön loiskeenesto
□	FUFF-ATS	Polttoainesäiliön täyttöaukko, loiskeen- ja varkaudenesto
□	ESH-LEFT	Äänenvaimentaja vaakataso, pakoputken suuntaus vasen
■	ESH-REAR	Äänenvaimentaja vaakataso, pakoputken suuntaus taakse
□	ESH-RIGH	Äänenvaimentaja vaakataso, pakoputken suuntaus oikea
□	ESH-VERT	Äänenvaimentaja vaakatasossa, pakoputken suuntaus ylös

■ Vakio varuste □ Valinnais varuste

Jos haluat tarkempaa tietoa Volvon voimansiirto linjasta katso erillistä esitettä.

Jos haluatte lisää tietoa ottakaa yhteyttä lähimpään Volvo jälleenmyyjään (VSS).

Tehdas ja maahantuoja varaa oikeuden muuttaa rakennetta ja varustelua ilman aikaisempaa ilmoitusta.varustelu on maakohtainen.
The specification can vary from country to country.

MALLISTO

FMX D11 6x4 rigid, lehtijousitus FMX 64R 1L

□	EXST-SSP	Pystypakoputken yläputki, kiillotetusta ruostumattomasta teräksestä
□	EXST-ST	Pystypakoputken yläputki, aluminoidusta teräksestä
□	HS-NAR	Pakoputken lämpösuoja, kapea. Esimerkiksi jalkalavakonttiautoja varten. Pakoputken äänenvaimentajan lämpösuojassa on viiste lisätilan aikaansaamiseksi.
□	WHC-FIX2	Pyöräkiila, kaksi kiinteää pyöräkiilaa
□	WHC-FOL2	Pyöräkiila, kaksi taitettavaa pyöräkiilaa
□	WHCP-F	Pyöräkiilat, sijainti auton etuosassa - TRACTOR, BBOX-L, Fold, 1/2 w chocks = Top of left side battery box - TRACTOR, BBOX-EF, Fold, 1/2 w chocks = Top of lefts side fuel tank - TRACTOR, BBOX-EF, Fix, 2 w chocks = Left frame front of fuel tank - RIGID, 1 front axle, Fold, 1/2 w chocks = Top of left side battery box - RIGID, 2 front axles, Fold, Frame free space, 2 wc = Top of left side battery box - RIGID, 2 front axles, Fix, W/o frame free space,2 wc = Left frame behind 1st front wheel
□	WHCP-M	Pyöräkiilat, sijainti auton keskiosassa - TRACTOR, BBOX-L, Fix, 1/2 w chocks = Left frame front of rear wheels - RIGID, 1 front axle, Fix, 1/2 w chocks = Left frame front of (or behind) rear wheels
□	WHCP-R	Pyöräkiilat, sijainti auton takaosassa - RIGID, 1 front axle, Fix, 1/2 w chocks = Left frame rear (or front) of rear wheels
□	WHCP-T	Pyöräkiilat, väliaikainen kuljetusasennus, pakattuna mukaan auton tavaralaatikkoon
□	TB-L80	Työkalulaatikko, 800 mm vasen puoli
□	TB-R80	Työkalulaatikko, 800 mm oikea puoli
□	SUP-BAS	Sivualleajosuojat
□	CHAIN-S	Lumiketjut
□	HOOK-SC	Lumiketjujen säilytyskoukut rungossa
■	TOWF-HD1	Yksi vetopiste edessä, Heavy duty
□	TOWMBRH	Vetopalkki, korkea asennus
□	TOWMBRL1	Vetopalkki, matala asennus
□	TOWMBRM	Vetopalkki, keskikorkea asennus
□	RFEC-L	Rungon päädyn alapään viiste
■	RFEC-S	Rungon pääty suoraan katkaistu
□	RFEC-U	Rungon päädyn yläpuoli viistetty
□	C-RI5050	Vetokytkin Ringfelder 5050 G-150
□	C-VBG520	Vetokytkin, VBG 5200D, vetosilmukka 50mm, D=200kN (korvaa VBG8500)
□	C-VBG795	Vetokytkin, VBG 795V, vetosilmukka 57mm, D=290kN
□	TOWR-ONE	Hinauskoukku takana
□	TREL-PK	Perävaunuliitäntä, valmius pv-liitännälle (ohjaamo/alusta johdotus)
□	TREL14	Perävaunun sähköliitännät, 14 napaa
□	TREL15	Perävaunun sähköliitännät 15 napaa (ADR)
■	TREL7-7	Perävaunun sähköliitännät 2 * 7 napaa
□	TBC-DUO	Perävaunun Duomatic paineilmaliittimet.
□	TBC-EC	Perävaunun EU paineilmaliittimet.
□	TRBR-HCF	Perävaunun käsihallintaventtiili
□	TRBR-HCR	Perävaunun käsihallintaventtiili, alennettu paine.
□	TRBR-STA	Perävaunun jarrujen hallinta viiksestä (<4 km/h)
□	TRB-STRE	Automaattinen alhaisen nopeuden perävaunujarru (stretch brake). Auttaa ehkäisemään linkkuveitsi-ilmiötä sekä parantamaan yhdistelmän käsiteltävyyttä
□	RUP-FOLD	Alleajosuoja takana käännettävä, alumiinia
□	RFEND-B	Takalokasuoja perusmalli.
□	RFEND-T	Takalokasuoja, kuljetusasennus pakollinen pelkälle alustalle Manner-Euroopassa jos autoa ei ole varustettu lokasuojilla (RFEND-B)
□	RFH-BAS	Lokasuojien asennuskorkeus normaali (peruskorkeus). Normaali, optimaalinen asennuskorkeus – suositeltava versio. Täyttää lakivaatimukset ja ottaa huomioon rengaskoon, vetopöydän ja alustan korkeuden.
□	RFH-HIG	Lokasuojien asennuskorkeus korkea (esim. maansiirto)Lokasuojien asennuskorkeus korkea (esim. maansiirto) Korkein asennuskorkues. Sopiva esimerkiksi maansiirtoautoon ja muihin vaativiin olosuhteisiin.
□	RFH-LOW	Lokasuojien asennuskorkeus matala (matalat autot) Matala asennuskorkeus. Ainoastaan helppoihin olosuhteisiin. Matala asennus, mutta riksi lokausojien hankaantumiseen.
□	ATANK-AL	Ilmasäiliöt alumiinia
□	REST-RUP	Heijastavat merkinnät (punainen) asennettuna taka-alleajosuojaan
□	TL-LED	Takavalot, LED
■	BLIGHT-E	Jarruvalot, hätäjarrutusvalot

Renkaat ja vanteet

□	RT-AL	Alumiinivanne, harjattu, vakiorei´itys, (pitkät pultit)
□	RT-ALDP	Alumiinivanne, Dura-Bright, vakiorei´itys, (pitkät pultit)
□	RT-ALDPD	Alumiinivanne, Dura-Bright, kaksoisrei´itys, (lyhyet pultit)
□	RT-ALDU	Alumiinivanne, harjattu, kaksoisrei´itys, (lyhyet pultit)
■	RT-STEEL	Teräsvanteet kaikilla akseleilla
□	WCAP	Koristekapselit
□	SPWT-D	Varapyörä, vetorenkaan koko ja kuvio
□	SPWT-F	Varapyörä. Koko ja kuvio sama kuin etuakselilla olevat pyörät.
□	SWCP-LF	Varapyörätelineen sijainti: vetoakselin etupuolella, vasen
□	SWCP-R	Varapyörätelineen sijainti: vetoakselin takapuolella
□	SWCP-T	Varapyörätelineen sijainti: kuljetusasennus rungon päällä
□	SWCP-TP	Varapyörän kuljetusasennus rungon päällä
□	JACK-12T	Tunkki 12 tonnia
□	JACK-15T	Tunkki 15 tonnia
□	JACK-20T	Tunkki 20 tonnia
■	TOOL-BAS	Työkalusarja, perus
□	TOOLKIT	Työkalusarja, laaja
□	INFLAHOS	Renkaantäyttöletku
□	GAUGE-TP	Rengaspainemittari

Voimansiirron varusteet

□	TRAP-HD	Vaihteisto, HD-versio
■	DRM-BE	Normaali + Economy ajotila (balanced + economy)
□	DRM-E	Economy ajotila
□	PVT-MAP	I-See ennakoiva maastontunteva vakionopeudensäädin, karttapohjainen ja GPS seuranta (5v sopimus)
■	PVT-MTM	I-See ennakoiva maaston ja liikennetilanteita huomioiva, karttapohjainen, GPS yhteys
□	AMSO-AUT	I-Shift -vaihteiston manuaalinen vaihtaminen käytettävissä automaattisessa tilassa, mkl. Kickdown-toiminto
□	AVO-ENH	I-shift ohjelmisto puun- ja maansiirtoajoon
□	APF-ENH	I-shift voimanotto, laajennettu ohjelmisto
□	RET-TH	Hidastin, vaihteistoon asennettu (retarderi)
□	RET-TPT	Hidastin, Powertronic-vaihteistoon asennettu
□	TC-HWO	Öljyn jäähdyttäjä, automaattivaihteisto
□	TC-MAOH2	Vaihteiston öljynjäähdytin, suurin, HD2
■	TC-MWO	Vaihteiston öljynjäähdytin, perus
□	TC-MWOH2	Vaihteiston öljynjäähdytin, HD
□	2COM1100	Paineilmakompressori, 1100L/min

■ Vakio varuste □ Valinnais varuste

Jos haluat tarkempaa tietoa Volvon voimansiirto linjasta katso erillistä esitettä.

Jos haluatte lisää tietoa ottakaa yhteyttä lähimpään Volvo jälleenmyyjään (VSS).

Tehdas ja maahantuoja varaa oikeuden muuttaa rakennetta ja varustelua ilman aikaisempaa ilmoitusta.varustelu on maakohtainen.
The specification can vary from country to country.

MALLISTO

FMX D11 6x4 rigid, lehtijousitus FMX 64R 1L

■	2COMP870	Paineilmakompressori, 870L/min
□	2COMP900	Paineilmakompressori, 900L/min
□	CLU-AIRC	Paineilmakompressori, irtikytkettävä
■	AIRIN-HI	Moottorinilmanotto, korkea
□	AIRIN-LO	Moottorinilmanotto, matala
□	ACL1ST-S	Moottorin ilmansuodatin, 2 suodatinpanosta
■	24A110BL	Laturi, 110 Ampeeria, LIN-ohjattu
□	24A150BL	Laturi, 150 Ampeeria, LIN-ohjattu
□	24AL150B	Laturi, 150 Ampeeria
□	PRIM-EL	Ilmauspumppu, sähköinen
■	PRIM-MAN	Ilmauspumppu, manuaalinen
□	FUEQ-EH	Polttoaineletkujen lämmitys
■	FUEFE2LW	Polttoainesuodatin, kaksi suurta suodatinta vedenerottimella
□	FUEFE2SW	Polttoainesuodatin, kaksi kappaletta vedenerottimella
■	220EBH15	Lohkolämmitin.
□	PTER-100	Voimanotto, moottori. DIN100/ISO7646 laippa
□	PTER-DIN	Moottorivoimanotto takana, suora pumppuasennus, DIN5462 (naaras).
□	PTER1400	Voimanotto, moottori. SAE1410/ISO7647 laippa
□	HPE-F101	F1-101 hydraulipumppu, moottorin takapäässä
□	HPE-F41	F1-41 hydraulipumppu, moottorin takapäässä
□	HPE-F51	F1-51 hydraulipumppu, moottorin takapäässä
□	HPE-F61	F1-61 hydraulipumppu, moottorin takapäässä
□	HPE-F81	F1-81 hydraulipumppu, moottorin takapäässä
□	HPE-T53	F2-53/53 hydraulipumppu, moottorin takapäässä
□	HPE-T70	F2-70/53 hydraulipumppu, moottorin takapää
□	HPE-V45	VP1-45 hydraulipumppu, moottorin takapäässä
□	HPE-V75	VP1-75 hydraulipumppu, moottorin takapäässä
□	PTPT-D	Voimanotto, Powertronic, suora liitäntä
□	PTPT-F	Voimanotto, Powertronic, laippa
□	PTR-D	Voimanotto hydrauliasennus, vaihteiston takana, hidas.
□	PTR-DH	Voimanotto hydrauli suora-asennus, vaihteiston takana, nopea.
□	PTR-DM	Voimanotto hydrauli suora-asennus, vaihteiston takana, keskinopea.
□	PTR-F	Voimanotto, vaihteisto/laippa-asennus
□	PTR-FH	Voimanotto laipalla, vaihteiston takana, nopea.
□	PTR-FL	Voimanotto laipalla, vaihteiston takana, vakio hidas
□	PTRD-D	Voimanulosotto. Kahdelle hydraulipumpulle suora asennus maksimiteho, ulommaisesta 90 kW, sisimmäisestä 100 kW, maksimi vääntömomentti yhteensä 550 Nm. 1000 Nm kun vain sisempi pumppu on kytketty.
□	PTRD-D1	Voimanotto yhdellä laipalla taaksepäin sekä yhdellä hydraulipumppu asennus mahdollisuudella eteenpäin. Maksimiteho 90 kW. Maksimi vääntömomentti 550 Nm.
□	PTRD-D2	Voiman ulosotto kahdella laipalla taaksepäin sekä esivalmius yhdelle hydraulipumppuasennusta varten taaksepäin. Maksimiteho: eteenpäin ulompi 90 kW, taaksepäin ulompi 90 kW. Taaksepäin sisempi 100 kW maksimi vääntömomentti 550 Nm per voimanottopaikka.
□	PTRD-F	Voimanulosotto. Kaksoismalli yhdellä laipalla maksimiteho 90 kW. Maksimi vääntömomentti 550 Nm.
□	HPG-F101	VOAC F1-101 hydraulipumppu
□	HPG-F41	VOAC F1-41 hydraulipumppu
□	HPG-F51	VOAC F1-51 hydraulipumppu
□	HPG-F61	VOAC F1-61 hydraulipumppu
□	HPG-F81	VOAC F1-81 hydraulipumppu
■	STWPOS-L	Ohjauspyörä vasemmalla
□	STWPOS-R	Ohjauspyörä oikella
□	STWM-LE	Ohjauspyörä, nahkaa
□	STGW-AD2	Kolmeen suuntaan säädettävä ohjauspyörä (mkl. ohjauspylväs)
■	STGW-ADJ	Säädettävä ohjauspyörä
□	AIRBAG	Turvatyyny (SRS Airbag) kuljettajan paikalla.
■	DRC-AMII	DPF hiukkassuodattimen regenerointi, 3-asentoinen katkaisin (auto/man/estetty)
□	DRC-AUTO	DPF hiukkassuodattimen automaattinen regenerointi - ei manuaalisia toimintoja
■	1DAYDIG4	Ajopiirturi, digitaalinen GEN2 (DTCO4.1, pakollinen 21.8.2023 alkaen)
□	ARSL	Lisänopeudenrajoitin, katkaisin kojelaudassa
□	SPEED-DU	Nopeudenrajoitin, kaksois 20 / 90 km/h
■	ESP-BAS1	Ajovakaudenhallinta ESP1. Vetoautot ja tasakuorma-autot pieni omamassa, matala painopiste. Esim nuppiautot tai matalan painopisteen autot, mkl säiliöautot. Autot jotka ovat tyhjänä kevyitä.
□	ESPC-RO	ESP katkaisija (rajoitus/poiskytkentä)
□	HWSS-ACB	Automaattinen hätäjarrutus, törmaysvaroitus ja ACC vakionopeudensäädin. Vaihtoehtoinen varuste, jossa automaattinen hätäjarrutustoimonto on täydennetty ACC-vakionopeudensäätimellä.
■	HWSS-FCB	Automaattinen hätäjarrutus ja törmäysvaroitus (Pakollinen 2-ja 3-akselisissa)
■	LSS-DW	Lane Support System -Kaistavahti ja liikennemerkkitunnistus. Pakollinen 2-ja 3-akselisissa autoissa
□	LSS-DW3	Pilot Assist, aktiivinen kaistallapitoavustin, kaistavahti ja liikennemerkkitunnistus
■	LCS4	Kaistanvaihtoavustin törmäysvaroittimella molemmin puolin
■	DAS-W	Kuljettajan vireystilan valvonta.
□	RSENS-W	Sateentunnistin tuulilasille, säädettävä
■	CU-ECC	Lämmityslaite ja ilmastointi automaattisella lämpötilan säädöllä ECC.
□	CU-ECC2	Automaatti-ilmastointi ECC2, auringonvaloanturilla, kosteudentunnistimella, ilmanlaadun tunnistimella ja aktiivihiilisuodattimella
■	IMMOBIL	Käynnistyksenesto, Immobilizer
□	ALARM-E	Varashälytin, laajennettu, ohjaamo/kori/perävaunu
□	PHONE-PK	Puhelinvalmius
□	ISUNS-BS	Sivuhäikäisysuojat molemmilla puolin
■	ISUNS-DS	Sivuhäikäisysuoja kuljettajan puolella
□	ISUNF-B	Häikäisysuojus, perus (ilman peiliä)
□	ISUNF-MD	Häikäisysuojus kuljettajan puolella (sis. peilin)
□	ISUNF-RE	Häikäisysuojus, sähköinen rullaverho
■	ISUNF-RM	Häikäisysuojus, manuaalinen rullaverho
□	ADFS	Kaksi extra DIN-paikkaa etuhyllyllä (push/pull tyyppinen)
□	RTOLL-PK	Tietullimaksun esiasennussarja (Saksa)
□	REMC-MF	Work Remote langaton monitoimikaukosäädin. (Kaukosäätimen saatavilla myös kuormanilmaisintoimnto ilmajousitetuille akseleille.)
■	FIREXT3F	Palosammutin 3 kg, suomenkielinen ohje
□	WARNVEST	Turvaliivi
■	AIDKIT	Ensiapulaukku. Sis. laastaria, pesulappuja, siteitä, painesiteitä, henkitysmaskin, hanskat ja sakset
□	WARNLAMP	Varoituslamppu, kannettava
□	LAMP-IN	Tarkastuslamppu
□	BULBKIT	Lamppu- ja varokesarja
□	WRITEPAD	Kirjoitusalusta.
■	DST-CF5	Kuljettajan istuin, mukavuus, jousitettu, turvavyöt istuimessa, sähkölämmitteinen.
□	DST-CF6	Kuljettajan istuin , mukavuus malli, jousitettu, turvavyöt istuimessa, sähkölämmitteinen, tuuletettu.

■ Vakio varuste □ Valinnais varuste

Jos haluat tarkempaa tietoa Volvon voimansiirto linjasta katso erillistä esitettä.

Jos haluatte lisää tietoa ottakaa yhteyttä lähimpään Volvo jälleenmyyjään (VSS).

Tehdas ja maahantuoja varaa oikeuden muuttaa rakennetta ja varustelua ilman aikaisempaa ilmoitusta.varustelu on maakohtainen.
The specification can vary from country to country.

MALLISTO

FMX D11 6x4 rigid, lehtijousitus FMX 64R 1L

□	SBD-RED	Turvavyöt, punainen väri
□	SBPRE-DS	Kuljettajan turvavyökiristin
□	PST-BAS1	Matkustajan istuin, perus 1
□	PST-CF5	Matkustajan istuin, Comfort 5
■	PST-STD2	Matkustajan istuin, perus 2
□	SBPRE-PS	Matkustajan turvavyön kiristys
□	ARMRE-BB	Molemminpuoliset käsinojat, kuljettajan ja apukuljettajan istuimet
□	ARMRE-DB	Molemminpuoliset käsinojat, kuljettajan istuin
□	ARMRE-PB	Molemminpuoliset käsinojat, apukuljettajan istuin
□	ARU-BAS	Kyynärnoja, keinonahkaa
□	ARU-LEA	Kyynärnoja,nahkaa
■	FMAT-RUB	Kumimatot
□	FMAT-TX2	Tekstiili- ja kumimatot
□	LBK70	Alasänky 700mm, kiinteä
□	MATL-FI	Alavuoteen joustinpatja, kierrejousi, suositus yli 100kg henkilölle
□	MATL-SF	Alavuoteen joustinpatja premuim malli , puolijäykät kierrejouset, suositus maks 100kg henkilölle
□	OLMAT-BA	Petauspatja vakio malli 20mm
□	OLMAT-PR	Petauspatja, premium malli 30mm
□	TBK60F	Kiinteä 600mm leveä yläsänky. Taitettavissa 52 astetta (vähemmän, jos yläsäilytysila)
□	TBK70F	Kiinteä 700mm leveä yläsänky. Taitettavissa 52 astetta (vähemmän, jos yläsäilytysila)
□	PH-ENGCA	Moottorin ja ohjaamon pysäköintilämmitin (Webasto).
□	PH-SS	Ohjaamon taukolämmitin
□	SLCP-BAS	Makuutilan hallintapaneeli, perus (sisävalot, pysäköintilämmitin, kattoluukku ja ovien lukitus)
□	ETSB-F	Säilytystila, moottoritunneli (etu)
□	ETSB-FR	Säilytyslaatikko ja -lokerikko moottoritunnelin päällä.
□	ETSB-FRS	Säilytystilat moottoritunnelin päällä edessä/takana ja sivulla.
□	ETSB-FS	Säilytystilat moottoritunnelin päällä edessä ja sivulla.
□	ETSB-R	Säilytystila, moottoritunneli (taka)
□	ETSB-RS	Säilytystilat moottoritunnelin päällä takana ja sivulla.
□	ETSB-S	Säilytystila, moottoritunnelin sivussa
□	RUS-BAS	Säilytystila takana, 154 litraa (h=300mm)
□	RUS-HIG	Säilytystila takana, 245 litraa (h=440mm)
□	REF-ICPK	Jääkaapin valmiussarja moottoritunnelin päälle
□	REFR-RUS	Jääkaappi, 28 litrainen jääkaappi yläsäilytystilassa
□	MICRO-PK	Mikroaaltouunivalmius
□	BOTH-D	Pullonpidin kojelaudsssa keskellä
□	COFMA-PK	Kahvinkeitinvalmius
■	INLI-BAS	Ohjaamon valaistus, perus
□	INLI-NL	Ohjaamon valaistus perus+yövalot
□	INLI-NLD	Sisävalaistuksen ohjausyksikkö himmentimellä
□	ARL-FLEX	Lukulamppu, kaksi taipuisaa lukulamppua (käärme)
■	RH-EE	Kattoikkuna sävylasia
□	RH-ER	Vahvistettu kattoluukku, sähkökäyttöinen terästä.
□	RH-ETR	Kattoluukku, sähkökäyttöinen sävylasia. Aukeava takareuna.
□	RH-MTR	Kattoluukku, käsikäyttöinen sävylasia. Aukeava takareuna.
■	GLAS-TIN	Sävylasit
□	SWIND-BS	Sivuikkunat molemmilla puolilla ohjaamoa
□	SWIND-PS	Sivuikkuna oikealla puolella
□	AWIND-RF	Takaikkuna
□	VANMIR	Meikkipeili
□	AS-FUS	Extrahylly etuyläsäilytystilassa
□	INFOT-PK	Taulutelevision asennussarja ohjaamoon

Ohjaamon ulkoinen varustus

■	EXTL-BAS	Ulkopuolen viimeistelytaso, maalamattomat muoviosat ja harjatut listat etumaskissa. FH: Harmaa puskuri, askelmat, peilin kotelot ja aurinkolippa. FH16: Harmaa puskuri, askelmat, peilin kotelot, aurinkolippa, etumaski ja kirkkaat ajovaloumpion taustat (ilman sivulasia)
■	DGLAS-H	Ovilasit, karkaistut ja sähkötoimiset
□	DGLAS-L	Ovilasit, laminoidut ja sähkötoimiset
■	BUMP-HD	Vahvistettu etuosa - HD puskuri
□	AUXFS	Ohjaamon lisäsivuaskelma
□	GUARD-EH	Öljypohjan suoja, Heavy Duty
□	SIDEH-B	Tartuntatanko päiväohjaamossa kuljettajanpuolella.
□	SIDSTP-R	Sivutikkaat ja tartuntatanko päiväohjaamossa kuljettajanpuolella.
■	BUGNET	Hyönteisverkko maskin ja jäähdyttäjän välissä.
□	CTILTP-E	Ohjaamon kippaus, sähköinen
■	CTILTP-M	Ohjaamon kippaus, manuaalinen
□	FCABS-A	Ilmajousitteinen ohjaamon etujousitus
■	FCABS-M	Mekaaninen ohjaamon etujousitus
□	RCABS-A	Ilmajousitteinen ohjaamon takajousitus
■	RCABS-M	Mekaaninen ohjaamon takajousitus
□	MIRCFCPX	Sähkölämmitteiset sähkösäätöiset taustapeilit ja lähietäisyyspeilit + kamera matkustajan puolella. Kameran laajakulmakuva näkyy SID näytössä.
□	MIRCMCP	CMS peilikamerajärjestelmä kulmakameralla, infrapuna pimeänäkö, valvontajärjestelmä (HCT kelpoisuus)
■	MIRCOMFX	Sähkölämmitteiset/-hallintaiset tukevat peilit laajakulmapeilillä molemmilla puolilla sekä lähietäisyyspeili apukuljettajan puolella.
□	SUNV-H	Aurinkolippa, savunharmaa
□	AD-ROOF	Ilmanohjain katolla
□	AD-SIDES	Ilmanohjain ohjaamon sivulla, lyhyt
■	HL-LED	LED ajovalot
■	HL-CLEAN	Ajovalonpesin
□	HLP-ST	Ajovalonsuojat, teräkset poikkitangot
■	UDRIVL	Ilman lisäkaukovaloja
□	ASL-RF2	Lisäkaukovalot kattokotelossa Hella H11 70W (Globekotelossa) Referenssi 12,5/kpl
□	IDLAMP-A	Tunnistevalot (rekkavalot) 3 x oranssia valoa
□	IDLAMP-W	Tunnistevalot (rekkavalot) 3 x valkoista valoa (ei Suomen tieliikenteeseen)
□	IDLMPSW	Tunnistinvalokatkaisija(rekkavalot)
□	BEACOA2F	Varoitusvilkut, 2 kappaletta katolla edessä. Pyörivät majakat, edessä 2 kpl kattotelineessä (jos tilattu), muutoin suoraan katossa kattoluukun molemmin puolin.
□	BEACOA2R	Varoitusvilkut, 2 kappaletta katolla takana. Pyörivät majakat, takana 2 kpl kattotelineessä. Makuuohjaamossa pyörivät majakat. Korkeassa ohjaamossa LED-majakat
□	BEACON-P	Varoitusvalot, valmius.(majakka)
□	BEACONA4	Varoitusvilkut, 4 kappaletta katolla 2 edessä/2 takana. Makuuohjaamo: Pyörivät majakat, edessä 2 kpl kattotelineessä (jos tilattu) ja kaksi takana kattotelineessä (takateline pakollinen valinta). Korkea ohjaamo: LED majakat, edessä 2 kpl kattotelineessä (etuteline pakollinen valinta) ja kaksi takana kattotelineessä (takateline pakollinen valinta).

■ Vakio varuste □ Valinnais varuste

Jos haluat tarkempaa tietoa Volvon voimansiirto linjasta katso erillistä esitettä.

Jos haluatte lisää tietoa ottakaa yhteyttä lähimpään Volvo jälleenmyyjään (VSS).

Tehdas ja maahantuoja varaa oikeuden muuttaa rakennetta ja varustelua ilman aikaisempaa ilmoitusta.varustelu on maakohtainen.
The specification can vary from country to country.

MALLISTO

FMX D11 6x4 rigid, lehtijousitus FMX 64R 1L

□	**CABPT-R1**	Sähkökaapelin läpivienti katossa (1 kpl).
■	**CABPT-R2**	Sähkökaapelien läpivienti katossa (2 kpl).
□	**SPOTP-F**	Lisäkaukovalovalmius edessä
□	**SPOTP-R**	Apukaukovalovalmius katolla
□	**SPOTP-RF**	Kaukovalovalmius katolla ja ohjaamon edessä, max 2x280W
□	**ROS-IL2**	Globekyltin valaistuksen valmius (katkaisija irrallaan)
□	**ROS-ILP**	Kattokilven valaistuksen valmius
□	**CSGN-FMX**	Ohjaamon merkki, FMX Construction
■	**HORN-F1S**	Äänimerkki, yksi eteen asennettu yksiääninen paineilmatorvi, Jericho
□	**HORN-R2S**	Alppitorvet 2kpl katolle asennettuna.
□	**ANT-CBR**	La-radioantenni.
□	**ACCBR-AP**	Katon etu- keski- ja takaosaan asennetut lisävarustetelineet
□	**ACCBR-F**	Katon etureunaan asennettu lisävarusteteline
□	**ACCBR-FM**	Katon etu- ja keskiosaan asennetut lisävarustetelineet
□	**ACCBR-FR**	Katon etu- ja takaosaan asennetut lisävarustetelineet
□	**ACCBR-M**	Katon keskiosaan asennettu lisävarusteteline
□	**ACCBR-R**	Katon takaosaan asennettu lisävarusteteline
□	**ACCBR-RM**	Katon taka- ja keskiosaan asennetut lisävarustetelineet
□	**REFS-TW**	Heijastavat merkinnät (ohjaamon, valkoinen) mukaanpakattuna ohjaamoon
□	**REFS-TY**	Heijastavat merkinnät (ohjaamon, keltainen) mukaanpakattuna ohjaamoon

Päälirakennevalmius

□	**SRWL-PK**	Johtosarjavalmius sivu- takatyövaloille alustassa ja kolmiasentoinen katkaisija, maks 280 w Wiring prep for side&rear working lamps on chassis + a three-position switch, max 280 w
□	**SWL-2FW**	Työvalot, 2 kpl valk Led alustan etuosaan. 2-asentoa (on/off)
□	**SWL-2RW**	Työvalot, 2 kpl valk Led alustan takaosaan. 2-asentoa (on/off)
□	**SWL-4W**	Työvalot, 4 kpl valk. Led alustassa. 2-asentoa (on/off)
□	**SWL-PK**	Johtosarjavalmius sivu työvaloille alustassa ja kaksi asentoinen katkaisia maks 180 W
□	**WL-CHPK**	Työvalot, alustassa, valmiussarja
□	**WLC-H2A**	Ohjaamon työvalot, kaksi kappaletta Led oransseja valoja ohjaamoon korkealle asennetu
□	**WLC-H2W**	Ohjaamon työvalot Led, kaksi kappaletta valkoisia valoja ohjaamoon korkealle asennetu
□	**WLC-PKCH**	Työvalovalmius alustaan asennettaville työvaloille (kaapelit ja katkaisin)
□	**WLC-PKH**	Työvalovalmius ohjaamon takaseinään ylösasennetuille työvaloille (kaapelit, katkaisin ja läpivienti takaseinässä)
□	**WLC-PKL**	Työvalovalmius ohjaamon takaseinään alasasennetuille työvaloille (kaapelit, katkaisin ja läpivienti takaseinässä)
□	**WLC-PKLH**	Työvalovalmius ohjaamon takaseinään ylös- ja alasasennetuille työvaloille (kaapelit, katkaisin ja läpivienti takaseinässä)
□	**ECBB-BAS**	Päällirakentajan sähkökeskus, ei päällirakennemoduulia
□	**ECBB-HIG**	Päällirakentajan sähkökeskus mkl. laaja päällirakennemoduuli (18kpl lähtöä)
■	**ECBB-MED**	Päällirakentajan sähkökeskus mkl. keskitason päällirakennemoduuli (11kpl lähtöä)
□	**BBCHAS1**	Päällirakentajan sähköliitäntä, yksi kappale 7-napaisia liitäntöjä
□	**BBCHAS3**	Päällirakentajan sähköliitäntä, kolme kappaletta 7-napaisia liitäntöjä
□	**BEPR-T2**	Kippiauton sähkövalmius WRC-kaukosäätimellä
□	**EXSTER**	Etäohjaus BBM moduulin kautta
■	**TD-LED**	LED valoja tukeva perävaunun tunnistus
□	**FRFS-BS**	Rungon tyhjä tila molemmin puolin antaa lisätilaa esimerkiksi tukijaloille tai muille varusteille. Tyhjä tila etulokasuojan takana noin 500mm autoissa, joissa yksi etuakseli ja 600m autoissa joissa kaksi etuakselia. Makuuohjaamon kanssa tila on noin 350mm ohjaamon takaseinän takana (500mm etulokasuojan takana) Runkoon on saatavilla erikseen myös valmius 10Tm, 20Tm ja 40Tm nostureille runkokiinnikkeineen.
□	**FBA-BTF**	Kuormakorin etukiinnikkeet, joustavat kuormatilat, alaosat asennettuna
□	**FBA-BTSF**	Kuormakorin etukiinnikkeet, puolijoustavat kuormatilat, alaosat asennettuna
■	**HBA-FSFB**	Rei´itys päällirakennekiinnikkeille - joustava/puolijoustava päällirakenne
□	**HBA-SB**	Rei´itys päällirakennekiinnikkeille - jäykkä päällirakenne
□	**RBA-T2**	Kuormakorin takakinnikkeet apurungolle
□	**CRANEPK1**	Nosturivalmius, valmius sivulevyille max 10Tm nostimelle. Runkoon saatavilla lisäksi tyhjä tila nosturin tukijalkoja varten.
□	**CRANEPK2**	Nosturivalmius, valmius sivulevyille max 20Tm nostimelle. Runkoon saatavilla lisäksi tyhjä tila nosturin tukijalkoja varten
□	**CRANEPK4**	Nosturivalmius, valmius sivulevyille max 40Tm nostimelle. Runkoon saatavilla lisäksi tyhjä tila nosturin tukijalkoja varten
□	**AUXL-SPK**	Auravalovalmius
□	**TAILPRE2**	Takalaitanostimen Work Remote valmius. Mahdollistaa takalaitanostimen sähköisten lähtöjen hallinnan WRC kaukosäätimellä.
□	**TAILPREP**	Takalaitanostimen valmiussarja
□	**AESW2**	Päällirakentajan katkaisimet, kaksi kaksiasentoista katkaisinta (AUX1 ja AUX2)
■	**AESW2PK**	Päällirakentajan katkaisimet, kaksi katkaisinta (AUX1 ja AUX2) ja valmius neljälle lisäkatkasijalle tyhjän peitelevyn takana
■	**AUXSW-4**	Päällirakentajan katkaisimet, valmius neljälle extra-katkaisimelle (johdotus)

Luovutustoimenpiteet

■	**TGW-4GWL**	Telematiikkayksikkö GSM/GPRS/4G modeemilla ja WLAN-valmiudella (langaton verkko)
□	**FMS-PK**	FMS tiedonsiirtojärjestelmä
□	**DRUT1**	My Truck sovellus (1v sopimus)
□	**DRUT2**	My Truck sovellus (2v sopimus)
□	**DRUT3**	My Truck sovellus (3v sopimus)
□	**DRUT4**	My Truck sovellus (4v sopimus)
□	**DRUT5**	My Truck sovellus (5v sopimus)

■ Vakio varuste □ Valinnais varuste

Jos haluat tarkempaa tietoa Volvon voimansiirto linjasta katso erillistä esitettä.

Jos haluatte lisää tietoa ottakaa yhteyttä lähimpään Volvo jälleenmyyjään (VSS).

Tehdas ja maahantuoja varaa oikeuden muuttaa rakennetta ja varustelua ilman aikaisempaa ilmoitusta.varustelu on maakohtainen.
The specification can vary from country to country.