GAMA DE MODELOS

FMX D13 6x2 Trator Air Pusher FMX 62T P3A

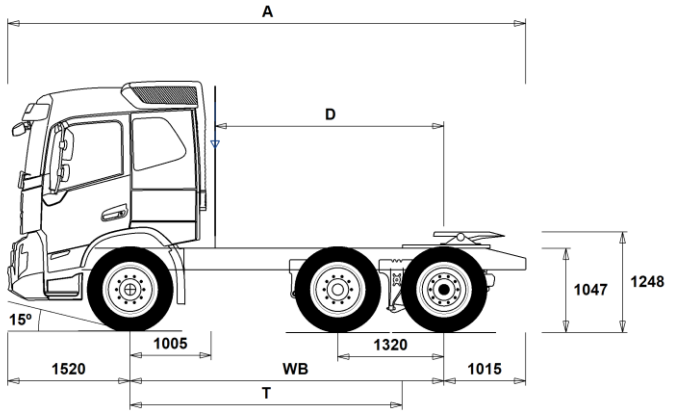

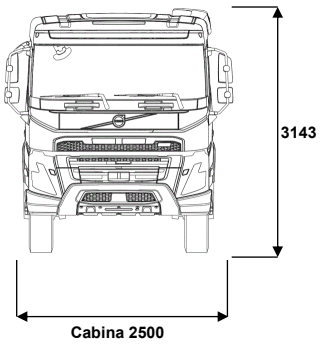

Dimensões do Chassis [mm]

WB	Dist. entre-eixos	3900	4100
A	Comprimento total do chassis	6435	6635
D	Centro do eixo à traseira da cabina (c/folga)	2845	3045
F	Avanço do prato de engate(Dir.EC96/53)	925	925
T	Entre-eixos teórico	3379	3579

Taras do Chassis [kg]

Eixo frente	4660	4675
Bogie traseiro	3035	3035
Tara em Ordem de Marcha	7695	7710

Diâmetros de Viragem [mm]

Diâmetro de viragem entre passeios	12400	13000
Diâmetro de viragem entre paredes	13900	14500

Pesos Brutos [kg]	Homologados	Técnicos
Peso Bruto	26000	26500
Peso Bruto Conjunto	40000	44000
Eixo frente	7500	7500
Bogie traseiro	19000	19000

Notas importantes:

Dimensões do Chassis
Altura da cabina: -16 mm para CAB-DAY, +312 mm para CAB-HSLP, -278 mm para CAB-LDAY, -278 mm para CAB-LSLP.
Eixo da frente à traseira da tomada de ar/escape: -422 mm para CAB-DAY e CAB-LDAY.
A cota D considera uma folga de 50 mm, e, no caso dos rígidos, um sub-chassis de 100 mm.
A altura do chassis com molas pode variar ± 20 mm, ou, no caso de suspensão pneumática, ± 10 mm.
As dimensões indicadas são para chassis descarregado e eixos 'mortos' descidos. Altura de chassis considerada: CHH-HIGH.
Diferença de altura com chassis CHH-MED,FRAME266: 0 mm.

Pesos e dimensões têm como base os seguintes pneus:
Pneus do eixo da frente: 315/80R22.5
Pneus do eixo motor: 315/80R22.5
Pneus do eixo morto/Pusher: 315/80R22.5

A tara do chassis inclui óleo, água, AdBlue, e 0 litros de combustível. Tara em ordem de marcha pode variar ± 3%.

Os diâmetros de viragem são calculados teoricamente. Tipo de Eixo Morto utilizado: PA-FIXED.

Pesos legais podem variar de país para país.

Para maior detalhe no cálculo da distribuição dos pesos, incluindo o peso do equipamento opcional, solicite junto do Concessionário Volvo a simulação no sistema WIS.

Não utilizar este desenho para carroçamento; consultar o Manual de Superstruturas, assim como o(s) desenho(s) técnico(s) de chassis nº FMX62TP3A.

GAMA DE MODELOS

FMX D13 6x2 Trator Air Pusher FMX 62T P3A

Componentes principais

■	CHH-HIGH	Altura das longarinas ao solo alta
□	CHH-MED	Altura das longarinas ao solo média
□	PU-EHYS	Eixo pusher- direcção hidráulica/eléctrica
■	PU-FIXS	Eixo pusher fixo
□	FMX-DAY6	Cabina curta FMX
□	FMX-HSL6	Cabina alta FMX - Globetrotter
□	FMX-LDA6	Cabina curta baixa FMX
□	FMX-LSL6	Cabina longa baixa FMX
■	FMX-SLP6	Cabina longa FMX
■	EU6SCR	Nível de emissões Euro6 com Redução Catalítica Selectiva (SCR), filtro de partículas e Recirculação de Gases de Escape (EGR)
■	D13S420A	Motor Diesel com Turbo-S, 12.8 litros Euro 6 SCR + EGR (c/ DFP), 420 hp, 2100 Nm
□	D13S460A	Motor Diesel com Turbo-S, 12.8 litros Euro 6 SCR + EGR (c/ DFP), 460 hp, 2300 Nm
□	D13S500A	Motor Diesel com Turbo-S, 12.8 litros Euro 6 SCR + EGR (c/ DFP), 500 hp, 2500 Nm
□	D13S540A	Motor Diesel com Turbo-S, 12.8 litros Euro 6 SCR + EGR (c/ DFP), 540 hp, 2600 Nm
□	D13C380	Motor de 13 L com 380 hp e 1900 Nm
□	D13C420	Motor de 13 L com 420 hp e 2100 Nm
□	D13C460	Motor de 13 L com 460 hp e 2300 Nm
□	D13C500	Motor de 13 L com 500 hp e 2500 Nm
□	D13C540	Motor de 13 L com 540 hp e 2600 Nm
■	D13K420	Motor de 13 L com 420 hp (Euro 6 SCR + EGR + DPF)
□	D13K460	Motor de 13 L com 460 hp (Euro 6 SCR + EGR + DPF)
□	D13K500	Motor de 13 L com 500 hp (Euro 6 SCR + EGR + DPF)
□	D13K540	Motor de 13 L com 540 hp (Euro 6 SCR + EGR + DPF)
□	DIESEL-B	Biodiesel
□	EBR-EPG	Regulador da pressão dos gases de escape*EPG
□	EBR-EPGC	Regulador da pressão dos gases de escape p/ I-Shift
□	EBR-VEB	VEB Volvo Engine Brake (EPG+VCB)
□	EBR-VEB+	VEB+ (Volvo Engine Brake+)
■	AT2412	I-Shift c/ 12 vel.+ 4.m.a. (2400Nm)
□	AT2612	I-Shift c/ 12 vel.+ 4.m.a. (2600Nm)
□	ATO2612	I-Shift c/12 vel. + 4 ma (Overdrive-2600Nm)
□	PT2606	Caixa Powertronic 6 velocidades, 2600 Nm
□	SPO2812	I-Shift Dual Clutch c/ 12 vel. + 4 m.a. (Overdrive-2800Nm)
□	ASO-C	Super-Lenta
□	ASO-ULC	Super-Lenta ultra-baixa
□	RSH1370F	Diferencial de redução nos cubos; carga vertical máxima 13 toneladas, peso bruto de conjunto máximo (GCW) 70 toneladas
□	RSS1344C	Diferencial redução simples
■	RSS1344E	Diferencial redução simples
□	RSS1352A	Diferencial redução simples
□	RSS1370A	Diferencial redução simples
□	RSS1370B	Diferencial redução simples

Packs

□	FP-D13	Pack Eficiência Combustível - Veículo D13
□	DRIV-EXT	Pack Condução Superior
□	DRIV-SEL	Pack Condução
□	1LIVINFM	Pack Descanso p/1 pessoa (FM NEW)
□	2LIVINFM	Pack Descanso (2 pessoas)
■	INFOHIGH	Pack Informação
□	SAFE-EXT	Pack de segurança superior
□	SAFE-SEL	Pack de segurança
□	OFFROADD	Pack de Construção (FMX cabina curta)
□	OFFROADS	Pack de Construção (FMX cabina longa)

Layout do chassis

□	FST-AIR	Suspensão da frente pneumática
■	FST-PAR	Suspensão da frente com molas parabólicas
□	FSLS-BAS	Curso nivelamento suspensão dianteira básico
□	FSLS-HI	Curso nivelamento suspensão dianteira elevado
□	FAL7.1	Eixo dianteiro com 7.1 T de capacidade
■	FAL7.5	Eixo dianteiro com 7.5 T de capacidade
□	FAL8.0	Eixo dianteiro com 8 T de capacidade
□	FAL8.5	Eixo dianteiro com 8.5 T de capacidade
□	FAL9.0	Eixo dianteiro com 9 T de capacidade
■	FALIM	Limitador de carga no eixo dianteiro
■	FSTAB	Barra estabilizadora à frente com rigidez normal
□	FSTAB2	Barra estabilizadora à frente com rigidez intermédia
□	FSTAB3	Barra estabilizadora à frente com maior rigidez
■	RAL19	Bogie traseiro de 19 T
□	RAL22	Bogie traseiro de 22 T
■	RSTAB1	Barra estabilizadora traseira
□	RSTAB3	Barra estabilizadora traseira com rigidez intermédia
■	RALIM115	11,5 Ton.de carga máxima no eixo motor
□	RALIM15	15 Ton.de carga máxima no eixo motor
■	ASF-DL1	Suspensão pneumática com 1 nível de condução
□	ASF-DL3	Suspensão pneumática com 3 níveis de condução
□	ACTST-TO	Direção Dinâmica Volvo (VDS) com bomba extra e sobreposição de binário
□	ASFE-OG	VDS - assistência estabilidade (correção sobreviragem)
□	ASFE-PO	VDS - definições pessoais e assistência estabilidade
□	ASFE-PS	VDS - definições pessoais
■	PSS-SING	Sistema de assistência de direcção simples(1 circuito)
■	PSP-FIX	Bomba da direcção assistida com cilindrada fixa
□	PSP-VAR	Bomba da direcção assistida com cilindrada variável
□	PSP-VAR2	Bomba da direcção assistida com cilindrada variável de controlo eletrónico
■	EBS-MED	Pack médio do EBS
■	RST-AIR	Suspensão traseira pneumática
■	SUSPL-EC	Comando electropneumático de regulação do nível da suspensão
■	FRAME266	Longarinas com 266 mm de altura
□	FRAME300	Longarinas com 300 mm de altura
□	FST6565	Espessura das longarinas - alma 6.5 mm / banzo 6.5 mm
□	FST7070	Espessura das longarinas - alma 7.0 mm / banzo 7.0 mm
□	FST8080	Espessura das longarinas - alma 8.0 mm / banzo 8.0 mm
□	FIL-EEEB	Reforço parcial longarinas: desde o motor até ao fim do bogie
□	FIL-TXEB	Reforço parcial longarinas: entre caixa velocidades e o bogie
■	BBOX-EF	Caixa de baterias na saliência traseira
□	BBOX-L	Caixa de baterias do lado esquerdo
□	BATS-D	Sistema de armazenamento de energia duplo (2 baterias habitáculo + 2 baterias arranque)
■	BATS-S	Sistema de armazenamento de energia simples (2 baterias)
□	2BAT210B	2 baterias, 210 Ah - GEL
■	2BAT210C	2 baterias, 210 Ah - AGM
■	BATTAMP	Amperímetro e Voltímetro
□	BATTIND	Indicador de Carga da Bateria
□	ADR1	Preparação ADR só com 1 interruptor
□	ADR2	Preparação ADR básica 2
□	MSWI-A	Corta corrente ADR
□	MSWI-C	Corta corrente na caixa de baterias
■	MSWI-R	Corta corrente por controlo remoto - comando da chave
■	UR-FUEL	Sem depósito do lado direito Capacidade mín. 150l Capacidade máx. 550l
■	L550A71S	Depósito 550 L do lado esquerdo c/ degraus Capacidade mín. 160l Capacidade máx. 550l

■ Equipamento standard □ Equipamento opcional

Para informação mais detalhada sobre cabina e grupo motopropulsor, consultar ficha de características específica.

Para todas as opções e respectivas combinações, por favor consulte o Concessionário Volvo que pode elaborar uma especifícação de acordo com as suas necessidades de transporte utilizando o VSS-Volvo Sales Support.

A VTC reserva-se o direito de alterar/modificar o desenho/equipamento sem aviso prévio.
A especificação pode variar de país para país.

GAMA DE MODELOS

FMX D13 6x2 Trator Air Pusher FMX 62T P3A

□	ADTP-BC	Depósito de AdBlue atrás/por baixo da cabina no lado direito
■	ADTP-R	Depósito de AdBlue no lado direito
□	ADB048	Depósito AdBlue com 48 litros (volume utilizável)
□	ADB050	Depósito AdBlue com 50 litros (volume utilizável)
■	ADB064	Depósito AdBlue com 64 litros (volume utilizável)
□	ADB068	Depósito AdBlue com 68 litros (volume utilizável)
□	ADB083	Depósito AdBlue com 83 litros (volume utilizável)
□	ADB090	Depósito AdBlue com 90 litros (volume utilizável)
□	ADB100	Depósito AdBlue com 100 litros (volume utilizável)
□	ADB112	Depósito AdBlue com 112 litros (volume utilizável)
□	ADTC-BF	Cobertura depósito AdBlue com acabamento brilhante
■	FCAP-L	Depósitos de gasóleo e AdBlue com chave
■	FUFF-AS	Depósito de Gasóleo com Bocal Anti-Derrame
□	FUFF-ATS	Depósito de Gasóleo com Bocal Anti-Derrame e Anti-Roubo
■	ESH-REAR	Saída do escape para trás
□	ESH-RIGH	Saída do escape para o lado direito
□	ESH-VERT	Saída do escape vertical
□	ESV-VERT	Silencioso e saída de escape verticais
□	EXST-SSP	Saída de escape em aço inoxidável polido
□	EXST-ST	Saída de escape em aço
■	WHC-FOL2	2 calços de roda dobráveis
□	WHCP-F	Calço(s) de roda na parte frontal do veículo
□	WHCP-T	Calço(s) de roda em posição de transporte, no compartimento para arrumos exterior da cabina
□	SUP-BAS	Protecção lateral "Pára-Ciclistas"
□	CHAIN-S	Correntes de neve
□	HOOK-SC	Ganchos para correntes de neve
■	TOWF-HD1	Cavilha de reboque à frente - heavy duty
■	RFEC-B	Saliência Traseira em rampa
■	TOWR-ONE	Cavilha para reboque
□	TREL15	Ligação eléctrica para reboque - 1 tomada x 15 pinos - ADR
□	TREL7	Ligação eléctrica para reboque - 1 tomada x 7 pinos (24N)
■	TREL7-7	Ligação eléctrica para reboque - 2 tomadas x 7 pinos (24N+24S) - UADR
■	TBC-EC	Com tomadas electro-pneumáticas CE
■	TRBR-STA	Controlo do travão de reboque estacionário
□	TRB-STRE	Prevenção do efeito tesoura
■	RFEND-B	Guarda lamas traseiros basicos
■	RFH-BAS	Instalação básica do guarda-lamas traseiro
□	RFH-HIG	Instalação alta do guarda-lamas traseiro
□	RFH-LOW	Instalação baixa do guarda-lamas traseiro
□	ATANK-AL	Depósitos de ar em alumínio
■	ATANK-ST	Depósitos de ar em aço
■	TL-LED	Luzes traseiras em LED
■	BLIGHT-E	Luzes de travagem de emergência

Pneus e Jantes

□	RT-AL	Jantes em alumínio escovado com furação standard
□	RT-ALDP	Jantes em alumínio Dura-Bright com furação standard
□	RT-ALDPD	Jantes em alumínio Dura-Bright "dual holes"
□	RT-ALDU	Jantes em alumínio escovado "dual holes"
■	RT-STEEL	Jantes em aço
□	WCAP	Tampões de rodas aerodinâmicos
□	JACK-12T	Macaco de 12 toneladas
■	JACK-20T	Macaco de 20 toneladas
■	TOOLKIT	Jogo completo de ferramentas
□	INFLAHOS	Mangueira com 20 metros para alimentação de ar dos pneus
□	GAUGE-TP	Manómetro para pneus

Equipamento na linha motopropulsora

□	TRAP-HD	Caixa de velocidades reforçada Para caixas manuais carter do range em aço nodular. Para caixas I-shift (excl. 2412) um sistema de engrenagem reforçado.
■	DRM-BE	Modo Condução I-Shift Economia e Standard
□	DRM-E	Modo Condução I-Shift Economia
□	PVT-BAS	I-See - Informação de topografia básica, dados via GPS
□	PVT-MAP	I-See - Informação de topografia baseada em mapas
■	PVT-MTM	I-See - Informações de trânsito e de topografia
■	CRUIS-E	Eco Cruise Control (com eco-roll e I-cruise, comandos no volante)
□	CRUIS-E5	Fuel Economy optimized cruise control for I-save with driver influence, incl I-ROLL
□	AMSO-AUT	Selecção manual de veloc. + "Kickdown"
□	AVO-ENH	Pack Adicional: Construção e Transporte de Madeira
□	APF-ENH	Programação complementar da PTO (chassis com I-Shift)
□	RET-TH	Retardador hidráulico
□	RET-TPT	Retardador hidráulico integrado nas caixas de velocidade Powertronic
□	TC-HWO	Radiador de óleo (água/óleo) da transmissão automática - Powertronic
□	TC-MAOH2	Radiador de óleo (ar/óleo) da transmissão - muito alta capacidade
□	TC-MWO	Radiador de óleo básico (água/óleo) da transmissão
□	TC-MWOH2	Radiador de óleo (água/óleo) da transmissão - alta capacidade
□	2COM1100	Compressor 2 cilindros (760cc e 1100 l/min)
■	2COMP870	Compressor 2 cilindros (560cc e 870 l/min)
□	2COMP900	Compressor (636cc e 900 L/min)
□	CLU-AIRC	Compressor de ar com embraiagem
■	AIRIN-HI	Entrada de ar alta
□	AIRIN-LO	Entrada de ar baixa
□	ACL1ST-S	Filtro de ar (2 elementos)
■	24A110BL	Capacidade do alternador 24V-110 A (comunicação LIN)
□	24A150BL	Capacidade do alternador 24V-150 A (comunicação LIN)
□	24A180BL	Capacidade do alternador 24V-180 A (comunicação LIN)
□	24AL110B	Capacidade do alternador 24V-110 A
□	24AL150B	Capacidade do alternador 24V-150 A
□	CCV-C	Ventilação fechada do cárter
□	PRIM-EL	Bomba ferra combustível eléctrica
■	PRIM-MAN	Bomba ferra combustível manual
■	AF-R	Filtro de combustível aquecido (recirculação combustível quente)
■	FUEFE2LW	Filtro de combustível grande duplo com separador de água. Indicado para combustível de fraca qualidade (ex. teor de enxofre elevado). Normalmente fora da Europa Ocidental.
□	EST-AID	Pré-aquecimento dos gases de admissão
□	220EBH15	Aquecedor de motor (220 V, 1.5 Kw)
□	PTER-100	PTO na distribuição - flange DIN100
□	PTER-DIN	PTO na distribuição - acoplamento DIN5462 para montagem de bomba hidráulica
□	PTER1400	PTO na distribuição - flange SAE1400
□	HPE-F101	Bomba F1-101 montada na PTO
□	HPE-F41	Bomba F1-41 montada na PTO
□	HPE-F51	Bomba F1-51 montada na PTO
□	HPE-F61	Bomba F1-61 montada na PTO
□	HPE-F81	Bomba F1-81 montada na PTO
□	HPE-T53	Bomba F2-53/53 de duplo circuito na PTO
□	HPE-T70	Bomba F2-70/35 de duplo circuito na PTO
□	HPE-V45	Bomba VP1-45 montada na PTO
□	HPE-V75	Bomba VP1-75 montada na PTO

■ Equipamento standard □ Equipamento opcional

Para informação mais detalhada sobre cabina e grupo motopropulsor, consultar ficha de características específica.

Para todas as opções e respectivas combinações, por favor consulte o Concessionário Volvo que pode elaborar uma especifícação de acordo com as suas necessidades de transporte utilizando o VSS-Volvo Sales Support.

A VTC reserva-se o direito de alterar/modificar o desenho/equipamento sem aviso prévio.
A especificação pode variar de país para país.

GAMA DE MODELOS

FMX D13 6x2 Trator Air Pusher FMX 62T P3A

□	PTPT-D	Tomada de força de acoplamento directo de bomba, para POWERTRONIC
□	PTPT-F	Tomada de força por flange, para POWERTRONIC
□	PTR-D	PTO baixa velocidade - hidráulica
□	PTR-DH	PTO alta velocidade - hidráulica
□	PTR-DM	PTO média velocidade - hidráulica
□	PTR-F	PTO aplicações exigentes - flange
□	PTR-FH	PTO alta velocidade - por flange
□	PTR-FL	PTO baixa velocidade - por flange
□	PTRD-D	PTO dupla, alta velocidade, hidráulica
□	PTRD-D1	PTO dupla alta vel.-flange / hidráulica
□	PTRD-D2	PTO dupla flange + hidráulica
□	PTRD-F	PTO dupla, alta velocidade - 1 flange
□	HPG-F101	Bomba F1-101 montada na PTO
□	HPG-F41	Bomba F1-41 montada na PTO
□	HPG-F51	Bomba F1-51 montada na PTO
□	HPG-F61	Bomba F1-61 montada na PTO
□	HPG-F81	Bomba F1-81 montada na PTO
■	STWPOS-L	Volante à esquerda
□	STWPOS-R	Volante à direita
□	STWM-LE	Volante em Couro
□	STGW-AD2	Volante e coluna de direcção ajustáveis (neck tilt)
■	STGW-ADJ	Coluna de direcção ajustável
□	AIRBAG	Airbag do condutor
□	DRC-AMII	Regeneração automática em movimento, inibição e regeneração manual estacionária permitidas
■	DRC-AUTO	Regeneração 100 % automática (em movimento)
■	1DAYDIG4	Tacógrafo digital 4.1 (Novas matrículas a partir 21 de Agosto de 2023)
□	ARSL	Limitador de velocidade adicional (interruptor no tablier)
■	ESP-BAS1	Pack ESP 1 (Programa Electrónico de Estabilidade)
□	ESPC-RO	Controlo funções ESP (Programa Eletrónico de Estabilidade) - Modo reduzido/desligado
□	HWSS-AC	Aviso de colisão frontal (objectos estacionários e em movimento) com Cruise Control Adaptativo
□	HWSS-ACB	Aviso de colisão frontal (objectos estacionários e em movimento) com Cruise Control Adaptativo (ACC) e travagem de emergência
■	HWSS-FCB	Aviso de colisão frontal (objectos estacionários e em movimento) com travagem de emergência
■	LSS-DW	Sistema de Aviso de Saída de Faixa de Rodagem
□	LSS-DW3	Pilot Assist, auxílio contínuo à manutenção na faixa de rodagem
■	LCS4	Auxílio à prevenção colisões laterais, ambos os lados
■	DAS-W	Detector de Sonolência
□	RSENS-W	Limpa pára-brisas com Sensor de Chuva
■	CU-ECC	Ar condicionado automático
□	CU-ECC2	Ar condicionado automático com sensor da qualidade do ar e filtro de carbono
□	CU-MCC	Ar condicionado manual
■	IMMOBIL	Imobilizador de Motor
□	ALARM-E	Alarme anti-roubo - cabina/superstrutura/reboque
□	PHONE-PK	Kit para instalação de telemóvel
□	ISUNS-BS	Pala de sol interior lateral nos dois lados
■	ISUNS-DS	Pala de sol interior lateral no lado do motorista
□	ISUNF-RE	Pala de sol interior electrica em tecido (estore) integrado na prateleira frontal
■	ISUNF-RM	Pala de sol interior manual em tecido (estore) integrado na prateleira frontal
□	ADFS	Duas aberturas DIN adicionais na prateleira frontal (puxa/empurra)
■	BUPALARM	Aviso sonoro de marcha-atrás
□	RTOLL-PK	Pré-instalação sist. cobrança Portagens (Toll Collect)
□	LOADIND	Indicador de carga electrónico
□	REMC-MF	Comando remoto do chassis - multifunções
■	FIREXT3P	Extintor 3 kg c/ legendas em português
□	WARNVEST	Colete reflector
□	AIDKIT	Kit Primeiros Socorros com compressas, compressas de limpeza e secagem, ligaduras, luvas, tesoura e máscara.
□	AIDKIT1B	Estojo de primeiros socorros (Alemanha)
□	WARNLAMP	Lanterna de aviso portátil
□	LAMP-IN	Gambiarra de inspecção / iluminação
□	BULBKIT	Kit de lâmpadas e fusíveis
□	WRITEPAD	Prancheta adaptável ao volante
■	DST-CF1	Banco condutor - conforto 1
□	DST-CF4	Suspensão pneumática. Banco condutor - conforto 4 (c/ cinto integrado)
□	DST-CF5	Suspensão pneumática, cinto integrado no banco. Banco condutor - conforto 5 (c/ cinto integrado)
□	DST-CF6	Suspensão pneumática, cinto integrado no banco, aquecido eléctricamente. Banco condutor - conforto 6 (c/ cinto integrado)
		Suspensão pneumática, cinto integrado no banco, aquecido eléctricamente, ventilado.
□	SBD-RED	Cintos de segurança de cor vermelha
□	SBPRE-DS	Pré-Tensor no Cinto de Segurança - Condutor
□	PST-BAS1	Banco básico
□	PST-CF4	Banco passageiro - conforto 4 (c/ cinto integrado)
		Suspensão pneumática, cinto integrado.
□	PST-CF5	Banco passageiro - conforto 5
■	PST-STD2	Banco passageiro - standard
□	PST-STD4	Banco passageiro - standard c/ suspensão
□	SBPRE-PS	Pré-Tensor no Cinto de Segurança - Passageiro
□	ARMRE-BB	4 apoios de braço nos bancos mot./pass.
□	ARMRE-DB	2 apoios de braço no banco do motorista
□	ARMRE-PB	2 apoios de braço no banco do passageiro
□	ARU-BAS	Apoio de braço revestido a Vinil
□	ARU-LEA	Apoio de braço revestido a Couro
■	FMAT-RUB	Tapetes de borracha
□	FMAT-TX2	Tapetes em tecido e borracha
■	LBK70	Cama inferior 700x2000 mm, fixa
□	MATL-FI	Colchão Inferior - Firme (molas ensacadas)
■	MATL-SF	Colchão Inferior - Semi-Firme (molas ensacadas)
□	OLMAT-BA	Cobertura para colchão - Básica
□	OLMAT-PR	Cobertura para colchão - Premium
□	TBK60F	Cama superior 600x1900 mm posição fixa, rebatível para a traseira até 52º
□	TBK70F	Cama superior 700x1900 mm posição fixa, rebatível para a traseira até 52º
□	PH-CAB2	Aquecimento parque da cabina, 2 kW
□	PH-ENGCA	Aquecimento parque da cabina e motor
□	PH-SS	Aquecimento parque paragens curtas
□	SLCP-BAS	Painel de comandos na cama inferior básico
■	ETSB-F	Caixa de arrumos no túnel do motor
□	ETSB-FR	Caixa de arrumos no túnel motor e no painel traseiro da cabina
□	ETSB-FRS	Caixa de arrumos no túnel do motor, no painel traseiro da cabina e no lado direito do túnel
□	ETSB-FS	Caixa de arrumos no túnel do motor, e arrumos no lado direito do túnel

■ Equipamento standard □ Equipamento opcional

Para informação mais detalhada sobre cabina e grupo motopropulsor, consultar ficha de características específica.

Para todas as opções e respectivas combinações, por favor consulte o Concessionário Volvo que pode elaborar uma especifícação de acordo com as suas necessidades de transporte utilizando o VSS-Volvo Sales Support.

A VTC reserva-se o direito de alterar/modificar o desenho/equipamento sem aviso prévio.
A especificação pode variar de país para país.

GAMA DE MODELOS

FMX D13 6x2 Trator Air Pusher FMX 62T P3A

□	ETSB-R	Arrumos no painel traseiro da cabina
□	ETSB-RS	Caixa de arrumos no painel traseiro da cabina e no lado direito do túnel do motor
□	ETSB-S	Arrumos no lado dto do túnel do motor
□	RUS-BAS	Arrumos superiores na traseira da cabina com volume de 154 litros (altura 300 mm)
□	RUS-HIG	Arrumos superiores na traseira da cabina com volume de 245 litros (altura 440 mm)
□	REF-ICPK	Kit de pré-instalação para frigorífico no túnel do motor
□	REFR-RUS	Frigorífico de 28 litros nos arrumos superiores da traseira da cabina
□	MICRO-PK	Kit de preparação para microondas (cablagem)
□	BOTH-D	Um suporte para garrafas por baixo da zona central do tablier
□	COFMA-PK	Kit eléctrico para instalação de máquina de café
■	INLI-BAS	Luz interior branca
□	INLI-NL	Luz interior branca e vermelha (nocturna)
□	INLI-NLD	Luz interior branca e vermelha (nocturna) com regulador de intensidade (dimmer)
□	ARL-FLEX	Duas luzes de leitura flexíveis
■	RH-EE	Claraboia vidro escurecido (sem abertura)/saída de emergência
□	RH-ER	Tecto de abrir eléctrico, em metal, com saída de emergência.
□	RH-ETR	Tecto de abrir eléctrico, vidro escurecido.
□	RH-MTR	Tecto de abrir manual, vidro escurecido.
■	GLAS-TIN	Vidros coloridos
□	SWIND-BS	Vidro auxiliar lateral nos dois lados
□	SWIND-PS	Vidro auxiliar lateral no lado do passageiro
□	AWIND-RF	Vidro traseiro auxiliar
□	VANMIR	Espelho de cortesia na prateleira frontal
□	AS-FUS	Prateleira adicional nos arrumos frontais superiores
□	INFOT-PK	Kit de preparação para montagem de TV

Equipamento no exterior da cabina

■	EXTL-BAS	Acabamento exterior básico (carenagem dos estribos, para-choques, spoiler, espelhos e pala de sol em cinzento)
■	DGLAS-H	Vidro das portas temperado
□	DGLAS-L	Vidro das portas laminado
■	BUMP-HD	Pára-choques em aço para construção
□	GUARD-EH	Protecção do cárter e radiador
□	SIDEH-B	Barra lateral no lado do motorista
□	SIDSTP-R	Escada e barra lateral no lado do motorista
■	BUGNET	Rede de protecção do radiador
□	CTILTP-E	Basculamento da cabina eléctrico
■	CTILTP-M	Basculamento da cabina manual
□	FCABS-A	Suspensão dianteira da cabina pneumática (fole de ar)
■	FCABS-M	Suspensão dianteira da cabina mecânica (molas)
□	RCABS-A	Suspensão traseira da cabina pneumática (fole de ar)
■	RCABS-M	Suspensão traseira da cabina mecânica (molas)
□	MIRCFCPX	Espelhos c/ comando e aquec. eléctricos e câmara de canto do passageiro (FMX)
□	MIRCMCP	Sistema de câmaras com câmara adicional de canto do passageiro
□	MIRCMS	Sistema de câmaras
■	MIRCOMFX	Espelhos com comando e aquecimento eléctrico - para construção
■	AMIR-F20	Espelho auxiliar fixo à frente (na pála de sol)
□	SUNV-H	Pala de sol exterior fumada
□	AD-ROOF	Deflector de ar no topo da cabina
□	AD-SIDEL	Deflectores de ar laterais da cabina
□	AD-SIDES	Defle. ar laterais da cabina estreitos
□	AD-CHASX	Com deflector de ar no chassis - "saias"
□	ADCF-F	Aba adicional nas saias
□	HL-BASIC	Faróis com lâmpadas convencionais
■	HL-LED	Faróis Led
■	HL-CLEAN	Lava faróis por jacto de água
□	HLP-ST	Protecção de faróis em aço
□	HLP-ST2	Protecção de faróis em rede de aço
□	HL-ADJ	Ajuste da altura dos faróis
■	DRL-LED	Luz de condução diurna com formato V ("V-light") em LED
□	ASL-RF2	Dois faróis Hella H11 70W na caixa Globetrotter
□	IDLAMP-A	Três luzes identificação âmbar montadas na parte central do tejadilho
□	IDLAMP-W	Três luzes identificação brancas montadas na parte central do tejadilho
□	IDLMPSW	Interruptor para luzes de identificação
□	BEACOA2F	2 avisadores LED de cor ambar na frente do tejadilho
□	BEACOA2R	2 avisadores LED de cor ambar na traseira do tejadilho (barra de acessórios)
□	BEACON-P	Pre-instalação para luzes rotativas
□	BEACONA4	4 avisadores LED de cor ambar montados no tejadilho
□	CABPT-R1	Furação no tejadilho p/lig.eléct.(lado do condutor)
■	CABPT-R2	Furação no tejadilho p/ lig.eléct.(uma em cada lado)
□	SPOTP-F	Pré-instalação de luzes extra (frente)
□	SPOTP-R	Pré-instalação de luzes extra (tejadilho)
□	SPOTP-RF	Pré-instalação de luzes extra (frente e tejadilho)
□	ROS-IL	Iluminação da legenda Globetrotter/ XL
□	ROS-IL2	Iluminação da legenda Globetrotter / XL pré-instalada
□	CSGN-FMX	Legenda na Cabina: FMX
■	HORN-F1S	Buzina pneumática na grelha
□	HORN-R2S	Cornetas no tejadilho
□	ANT-CBR	Antena de rádio CB montada no tejadilho
□	ACCBR-AP	Suportes montados na frente, no meio e na traseira do tejadilho
□	ACCBR-F	Suporte montado na frente do tejadilho
□	ACCBR-FM	Suportes montados na frente e a meio do tejadilho
□	ACCBR-FR	Suportes montados na frente e na traseira do tejadilho
□	ACCBR-M	Suporte montado no meio do tejadilho
□	ACCBR-R	Suporte montado a traseira do tejadilho
□	ACCBR-RM	Suportes montados no meio e na traseira do tejadilho
□	LADDER	Escada atrás da cabina
□	REFS-TW	Faixas reflectoras brancas na lateral da cabina (por montar)
□	REFS-TY	Faixas reflectoras amarelas na lateral da cabina (por montar)

Superstrutura e/ou outros equipamentos

□	5WM-ASL	Mont.baixa prato, c/corrediça pneumática
□	5WM-ASM	Mont.média prato, c/corrediça pneumática
■	5WM-ISOL	Montagem do prato em perfis L, ISO BAIXA
□	5WM-ISOM	Montagem do prato em perfis L, ISO MÉDIA
□	5WM-LPRO	Montagem tipo VOLVO do prato de engate (Angle mounted)
□	5WM-MASM	Montagem do prato de engate com ajuste manual (incrementos de 50 mm)
□	5WH150	Altura prato de engate 150 mm
□	5WH160	Altura prato de engate 160 mm
□	5WH175	Altura prato de engate 175 mm
■	5WH185	Altura prato de engate 185 mm
□	5WH195	Altura prato de engate 195 mm
□	5WH200	Altura prato de engate 200 mm
□	5WH205	Altura prato de engate 205 mm
□	5WH210	Altura prato de engate 210 mm
□	5WH220	Altura prato de engate 220 mm
□	5WH230	Altura prato de engate 230 mm
□	5WT-FO15	Prato Fontaine - 3000 Forjado
□	5WT-JO8	Prato Jost - JSK 37 forjado

■ Equipamento standard □ Equipamento opcional

Para informação mais detalhada sobre cabina e grupo motopropulsor, consultar ficha de características específica.

Para todas as opções e respectivas combinações, por favor consulte o Concessionário Volvo que pode elaborar uma especifícação de acordo com as suas necessidades de transporte utilizando o VSS-Volvo Sales Support.

A VTC reserva-se o direito de alterar/modificar o desenho/equipamento sem aviso prévio.
A especificação pode variar de país para país.

GAMA DE MODELOS

FMX D13 6x2 Trator Air Pusher FMX 62T P3A

□	5WT-JO9	Prato Jost - JSK 42 forjado
□	5WT-SH	Prato SAF-Holland/+GF+ - SK36.20 V
■	5WLM-B	Prato de engate com manutenção básica
□	5WLM-L	Prato de engate de baixa manutenção
□	5WL-S1	Sistema de lubrificação do prato de engate - prato e mecanismo de fecho
□	5WL-S2	Sistema de lubrificação do prato de engate - mecanismo de fecho
□	TCIND	Indicador de engate de reboque com sensores para altura, pino e bloqueio do engate
■	RDECK	Estrado atrás da cabina - pequeno
□	RDECK-M	Estrado atrás da cabina - médio
□	SRWL-PK	Pré-Instalação para Luzes de Trabalho Laterais e Traseiras no chassis
□	SWL-2RA	Duas luzes de trabalho H3 35W âmbar, montadas na traseira do chassis e um interruptor de 2 posições (On/Off)
□	SWL-2RW	Duas luzes de trabalho H3 70W brancas, montadas na traseira do chassis e um interruptor de 2 posições (On/Off)
□	SWL-PK	Pré-Instalção para Luzes de Trabalho na Lateral do chassis
□	WL-TA1A	1 lâmpada trabalho ambar na tras.cabina
■	WL-TA1W	1 lâmpada trabalho branca na tras.cabina
□	WLC-H2A	2 luzes de trabalho âmbar H3/70W, montadas no topo da traseira da cabina (c/ interruptor)
□	WLC-H2W	2 luzes de trabalho brancas H3/70W, montadas no topo da traseira da cabina (c/ interruptor)
□	WLC-PKH	Kit de pré-instalação de luzes de trabalho para montagem no topo da traseira da cabina
□	WLC-PKL	Kit de pré-instalação de luzes de trabalho para montagem na parte inferior da traseira da cabina
□	WLC-PKLH	Kit de pré-instalação de luzes de trabalho para montagem no topo e na parte inferior da traseira da cabina
■	ECBB-BAS	Central eléctrica carroçadores sem BBM (módulo comando carroçadores)
□	ECBB-HIG	Central eléctrica carroçadores com BBM (módulo comando carroçadores)
□	ECBB-MED	Central eléctrica carroçadores com BBM (7 + 4 saídas digitais)
□	BBCHAS1	Interface eléctrico para carroçadores - 1 conector 7 pinos
□	BBCHAS3	Interface eléctrico para carroçadores - 3 conectores 7 pinos
□	BEPR-T2	Prep. eléctrica e software para carroçamento - báscula com comando remoto
□	EXSTER	Suporte para controlo de direção externo através da BBM
□	TD-BAS	Detecção básica de reboque
■	TD-LED	Detecção avançada de reboque
□	AUXL-SPK	Pré-instalação luzes para limpa-neves (interruptor e cablagem)
□	TAILPRE2	Kit preparação p/ plataforma elevatória operada com o comando remoto
□	TAILPREP	Kit preparação p/ plataforma elevatória
□	AESW2	Dois interruptores bi-estáveis para carroçadores (AUX1/AUX2)
□	AESW2PK	2 interruptores bi-estáveis para carroçadores (AUX1/AUX2) + pré-instalação para 4 interruptores (com tampas)
□	AUXSW-4	Instalação eléctrica para 4 botões extra (não incluídos), a instalar no painel de instrumentos, destinados a outros equipamentos

Serviços de entrega

■	TGW-4GWL	Módulo de comunicação telemática com modem 4G
□	FMS-PK	Tomada p/ equipamento de gestão de frota
□	DRUT1	My Truck - aplicação móvel para o motorista (subscrição 1 ano)
□	DRUT2	My Truck - aplicação móvel para o motorista (subscrição 2 anos)
□	DRUT3	My Truck - aplicação móvel para o motorista (subscrição 3 anos)
□	DRUT4	My Truck - aplicação móvel para o motorista (subscrição 4 anos)
□	DRUT5	My Truck - aplicação móvel para o motorista (subscrição 5 anos)