VOLVO

# DATENBLÄTTER

FMX D11 4x4R, Blattfederung FMX 44R 1L

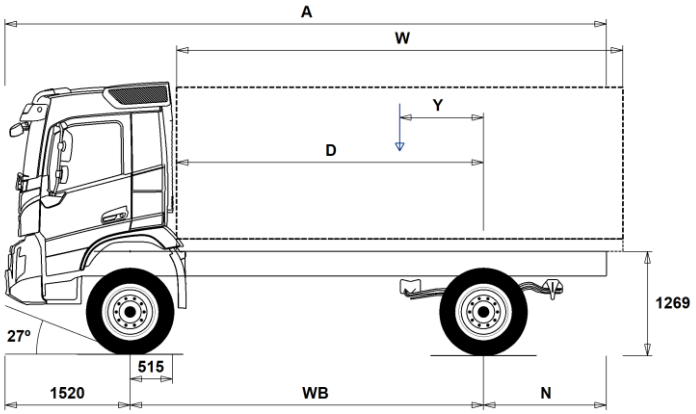


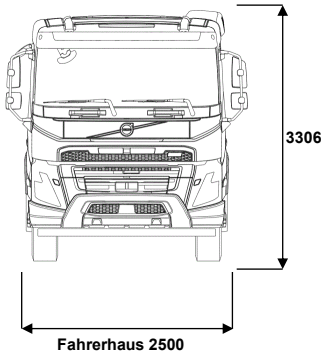


## Maße [mm]

| WB | Radstand | 3700 | 4000 | 4300 | 4600 | 4900 |
|---|---|---|---|---|---|---|
| A | Gesamtlänge | 7265 | 7715 | 8165 | 8665 | 9115 |
| D | Hinterachse bis Vorderkante Aufbau | 3135 | 3435 | 3735 | 4035 | 4335 |
| N | Hinterer Überhang (Min.) | 1395 | 1395 | 1395 | 1395 | 1395 |
| N | Hinterer Überhang (Max.) | 2045 | 2195 | 2345 | 2545 | 2695 |
| Y | Nutzlast-Schwerpunkt (Min.) | 825 | 891 | 955 | 1022 | 1087 |
| Y | Nutzlast-Schwerpunkt (Max.) | 825 | 891 | 955 | 1022 | 1087 |
| W | Aufbaulänge (Min.) | 4634 | 5102 | 5574 | 6042 | 6512 |
| W | Aufbaulänge (Max.) | 4634 | 5102 | 5574 | 6042 | 6512 |

## Fahrgestellgewichte [kg]

| | | | | | |
|---|---|---|---|---|---|
| Vorderachse | 4945 | 4955 | 4975 | 4985 | 4995 |
| Hinterachse | 2235 | 2270 | 2305 | 2330 | 2355 |
| Leergewicht | 7180 | 7225 | 7280 | 7315 | 7350 |
| Tragfähigkeit (inkl. Aufbau, Fahrer, Kraftstoff, etc.) | 13820 | 13775 | 13720 | 13685 | 13650 |

## Wendekreis [mm]

| | | | | | |
|---|---|---|---|---|---|
| Spurkreis | 14200 | 15200 | 16100 | 17100 | 18100 |
| Wendekreis | 15600 | 16600 | 17500 | 18500 | 19500 |

## Gewichte [kg]

| | Technisch |
|---|---|
| Gesamtgewicht | 21000 |
| Gesamtzuggewicht | 40000 |
| Vorderachse | 8000 |
| Hinterachse | 13000 |

## Wichtige Hinweise

**Maße**
Fahrerhaushöhe: +328 mm für CAB-HSLP, -262 mm für CAB-LDAY, -262 mm für CAB-LSLP, +16 mm für CAB-SLP.
Vorderachse bis Hinterkante Fhs.: +431 mm für CAB-HSLP und CAB-SLP, -69 mm für CAB-LDAY, +425 mm für CAB-LSLP.
D-Maß inklusive Freiraum vorne 50 mm und bei Fahrgestellen auch 100 mm Hilfsrahmen.
Höhentoleranz ± 20 mm für Blatt- und ± 10 mm für Luftfederung.
Alle Maße in unbeladenem Zustand, liftbare Achse(n) abgesenkt.
Gewichtsangaben inklusive größter verfügbarer Rahmenlänge hinten (N Max.) für gewählten Radstand.

Gewichte und Maße mit folgenden Reifen:
Reifen VA: 315/80R22.5
Reifen AA: 315/80R22.5

**Fahrgestellgewichte inklusive Öl, Wasser, AdBlue, 0 Liter Kraftstoff, ohne Fahrer. Leergewicht kann um ± 3% variieren.**

Die Wendekreise wurden berechnet (theoretisch).

Zulässige Gewichte können in verschiedenen Ländern unterschiedlich sein.

Für detailliertere Gewichtsinformationen, inklusive Gewichte für Sonderausstattungen, wenden Sie sich bitte an Ihren Volvo Verkaufsberater.

Verwenden Sie diese Skizze bitte NICHT für Aufbauberechnungen. Fahrgestellzeichnung FMX44R1L ist über Volvo Bodybuilder Instructions verfügbar.



Ref: FMX 44R 1L 01 AUT 2024-02-29 GERAT

# DATENBLÄTTER

FMX D11 4x4R, Blattfederung FMX 44R 1L

## Anwendungsbereich

| | | |
|---|---|---|
| ■ | **RC-ROUGH** | für gemischten Einsatz |
| □ | **RC-VROUG** | für schlechte Straßen/Gelände |
| ■ | **UNIFORM** | Pritschenfahrgestell ohne Vorbereitungen |

## Hauptkomponenten

| | | |
|---|---|---|
| □ | **CDCOPREP** | Tagesfahrerhaus mit Rückwand-Ausschnitt; zusätzliche CA-Anfrage ist nötig |
| □ | **FMX-CREW** | FMX Mannschaftsfahrerhaus, CA benötigt |
| ■ | **FMX-DAY6** | Tag-Sicherheitsfahrerhaus, FMX |
| □ | **FMX-HSL6** | Globetrotter-Sicherheitsfahrerhaus, FMX |
| □ | **FMX-LDA6** | Tag-Sicherheitsfahrerhaus mit abgesenktem Dach, FMX |
| □ | **FMX-LSL6** | Langes Sicherheitsfahrerhaus mit abgesenktem Dach, FMX |
| □ | **FMX-SLP6** | Langes Sicherheitsfahrerhaus, FMX |
| □ | **EU5EEV** | Abgas-Emissionsniveau gemäß Euro 5 EEV; SCR (Selective Catalytic Reduction) |
| □ | **EU5SCR-M** | Abgas-Emissionsniveau gemäß Euro 5, SCR |
| ■ | **EU6SCR** | Euro 6 Technologie SCR + DPF + EGR |
| ■ | **D11S330A** | D11S330A Dieselmotor 330 PS/245 kW, 1600 Nm |
| □ | **D11S380A** | D11S380A Dieselmotor 380 PS/280 kW, 1800 Nm |
| □ | **D11S430A** | D11S430A Dieselmotor 430 PS/317 kW, 2050 Nm |
| □ | **D11S460A** | D11S460A Dieselmotor 460 PS/339 kW, 2200 Nm |
| □ | **D11C330** | Motor 11 L 330 PS/242 kW bei 1600-1900 U/min, 1600 Nm bei 950-1400 U/min |
| □ | **D11C370** | Motor 11 L 370 PS/272 kW bei 1600-1900 U/min, 1750 Nm bei 950-1400 U/min |
| □ | **D11C410** | Motor 11 L 410 PS/301 kW bei 1600-1900 U/min, 1950 Nm bei 950-1400 U/min |
| □ | **D11C450** | Motor 11 L 450 PS/330 kW bei 1600-1900 U/min, 2150 Nm bei 950-1400 U/min |
| ■ | **D11K330** | Motor 11 l, 330 PS/243 KW bei 1600-1900 U/min 1600 Nm bei 950-1400 U/min |
| □ | **D11K380** | Motor 11 l, 380 PS / 279 kW bei 1600-1900 U/min 1800 Nm bei 950-1400 U/min |
| □ | **D11K430** | Motor 11 l, 430 PS / 316 kW bei 1600-1900 U/min 2050 Nm bei 1000-1400 U/min |
| □ | **D11K460** | Motor 11 l, 460 PS / 338 kW bei 1600-1900 U/min 2200 Nm bei 1000-1400 U/min |
| ■ | **DIESEL** | Diesel |
| □ | **DIESEL-B** | Biodiesel, B100 |
| □ | **EBR-EPG** | Motorbremse Abgasdruckregler Bremsleistung 160 kW (D11), 185 kW (D13), 230 kW (D16) |
| □ | **EBR-EPGC** | Motorbremse Abgasdruckregler für I-Shift |
| □ | **EBR-VEB** | Volvo Engine Brake (VEB) Bremsleistung 300kW/408 PS (D13), 290kW/394 PS (D11) Erfüllt ADR-Bremsvorschriften. |
| ■ | **AT2612** | I-Shift Getriebe AT2612, 12-Gang |
| □ | **ATO2612** | I-Shift Overdrive-Getriebe ATO2612, 12-Gang |
| □ | **PT2106** | Powertronic-Getriebe PT2106 6-Gang (Wandlerschaltgetriebe) |
| ■ | **RSH1365** | Antriebsachse RSH1365, Einzelachse mit Nabenvorgelege und Differentialsperre. Lastzuggesamtgewicht bis zu 65 Tonnen |

## Ausrüstungspakete

| | | |
|---|---|---|
| □ | **DRIV-EXT** | Fahrerpaket Extended |
| □ | **DRIV-SEL** | Fahrerpaket Driver Comfort |
| □ | **1LIVINFM** | Driver Relax 1 |
| □ | **2LIVINFM** | Wohnpaket, 2 Komfortbetten |
| ■ | **INFOHIGH** | Info- und Mediapaket Medium |
| □ | **OFFROADD** | Baustellenpaket, Tagesfahrerhaus |
| □ | **OFFROADS** | Baustellenpaket, langes Fahrerhaus |

## Fahrgestell

| | | |
|---|---|---|
| ■ | **FST-PAR3** | Parabelfeder vorne verstärkt |
| □ | **FAL10.0** | Vorderachslast (technisch) max 10,0 t |
| ■ | **FAL8.0** | Vorderachslast (technisch) max 8,0 t |
| □ | **FAL9.0** | Vorderachslast (technisch) max 9.0 t. |
| ■ | **FSTAB** | Stabilisator vorne, Steifigkeit Standard |
| ■ | **RAL13** | Hinterachslast (technisch) max 13 t. |
| ■ | **RSTAB1** | Stabilisator hinten, Standard |
| ■ | **PSP-FIX** | Servolenkungspumpe mit fester Verdrängung |
| □ | **PSP-VAR** | Servolenkungspumpe mit variabler Verdrängung |
| ■ | **EBS-MED** | EBS, Elektronisches BremsSystem, Medium-Paket |
| □ | **EBS-STD** | EBS, Elektronisches BremsSystem, Standardpaket |
| ■ | **AUXPARK** | Extra Federspeicher: - bei 6x4 auf 3. Achse - bei 8x4 (classic) auf 4. Achse |
| □ | **RST-MUL** | Konventionelle Blattfederung hinten |
| ■ | **RST-PAR5** | Parabelfedern hinten, progressive Federkennlinie |
| ■ | **FST8080** | Rahmenstärke 8,0 mm |
| □ | **FIL-EEEB** | Innenrahmen vom Hinterkante Motor bis hinter die Achsaufhängung |
| □ | **FIL-EEEF** | Innenrahmen vom Hinterkante Motor bis Rahmenende |
| □ | **FIL-TXEB** | Innenrahmen vom Getriebequerträger bis hinter die Achsaufhängung |
| □ | **FIL-TXEF** | Innenrahmen vom Getriebequerträger bis Rahmenende |
| ■ | **BBOX-L** | Batteriekasten links |
| □ | **2BAT210B** | 2 GEL Batterien, 24V/210 Ah |
| ■ | **2BAT210C** | 2 AGM Batterien, 24V/210 Ah |
| ■ | **BATTAMP** | Batterieanzeige im Display (Volt und Ampere) |
| □ | **BATTIND** | Batterieanzeige im Display (Volt, Ampere und Batteriestatus mit Warnfunktion) |
| □ | **MSWI-C** | Hauptschalter am Fahrgestell |
| ■ | **MSWI-R** | Hauptschalter mit Fernbedienung |
| ■ | **R315A56** | 315 L Aluminiumtank rechts, D-form, 560 mm hoch, 1030 mm lang Min Volumen 255l Max Volumen 630l |
| □ | **ADTP-L** | AdBlue Tankposition links |
| ■ | **ADTP-R** | AdBlue Tankposition rechts |
| ■ | **ADB048** | AdBlue Tank, nutzbares Volumen 48 Liter |
| □ | **ADB064** | AdBlue Tank, nutzbares Volumen 64 Liter |
| □ | **ADB068** | AdBlue Tank, nutzbares Volumen 68 Liter |
| □ | **ADB083** | AdBlue Tank, nutzbares Volumen 83 Liter |
| □ | **ADB090** | AdBlue Tank, nutzbares Volumen 90 Liter |
| □ | **ADB112** | AdBlue Tank, nutzbares Volumen 112 Liter |
| ■ | **FCAP-L** | Tankverschluss sperrbar |
| ■ | **FUFF-AS** | Tankfüllstutzen mit Überschwappschutz |
| □ | **FUFF-ATS** | Tankfüllstutzen mit Diebstahl- und Überschwappschutz |
| ■ | **ESH-REAR** | Auspuffrichtung nach hinten |
| □ | **ESH-VERT** | Auspuff vertikal, nur Rohr |
| □ | **EXST-SSP** | Auspuffendrohr Edelstahl, poliert |
| □ | **EXST-ST** | Auspuffendrohr Stahl |
| □ | **WHC-FIX1** | Ein Unterlegkeil, nicht faltbar |
| □ | **WHC-FIX2** | Zwei Unterlegkeile, nicht faltbar |
| □ | **WHC-FOL1** | Ein Unterlegkeil, faltbar |
| ■ | **WHC-FOL2** | Zwei Unterlegkeile, faltbar |
| □ | **WHCP-F** | Unterlegkeil(e) Position vorne |
| □ | **WHCP-M** | Unterlegkeil(e) Position mitte |
| □ | **WHCP-R** | Unterlegkeil(e) Position hinten |
| □ | **WHCP-T** | Unterlegkeil(e), Transportmontage |
| □ | **TB-L80** | Werkzeugkasten links, L = 800 mm, Kapazität 250 l / 130 kg |
| □ | **TB-R80** | Werkzeugkasten rechts, L = 800 mm, Kapazität 250 L / 130 kg |
| □ | **CHAIN-S** | Schneeketten |
| □ | **HOOK-SC** | Aufhängungshaken für Schneeketten |
| ■ | **TOWF-HD1** | Zentrale Abschleppvorrichtung vorne, verstärkt |
| □ | **TOWMBRH** | Anhängertraverse, zentral montiert |

■ Serienausstattung □ Sonderausstattung

Detailliertere Information zur Ausrüstung von Fahrerhaus und Antriebsstrang werden in separaten Datenblättern angeboten.

Weitere Optionen und Kombinationen nennt Ihnen Ihr Volvo Verkaufsberater.

Der Hersteller behält sich vor, technische oder Designänderungen ohne Vorankündigung vorzunehmen.
Die Spezifikation kann landesabhängig unterschiedlich sein.

# DATENBLÄTTER

## FMX D11 4x4R, Blattfederung FMX 44R 1L

| | | |
|---|---|---|
| □ | TOWMBRL1 | Anhängertraverse, unten montiert |
| □ | TOWMBRM | Anhängertraverse, halb unten montiert |
| ■ | RFEC-S | Rahmenende gerade |
| □ | RFEC-U | Rahmenende oben abgeschrägt |
| □ | C-RI4040 | Anhängerkupplung, Ringfeder 4040 (40 mm) |
| □ | C-RI4045 | Anhängerkupplung Ringfeder RF4045A G-150, NICHT für Zentralachsanhänger geeignet |
| □ | C-RI5050 | Anhängerkuppl. Ringfeder 5050A G-150 (50 mm) |
| □ | C-RO400G | Anhängerkupplung Rockinger 400 G 150. |
| □ | C-RO50 | Anhängerkupplung, Rockinger 50 für 50 mm Zugösen |
| □ | C-VBG520 | Anhängerkupplung VGB 5200D |
| □ | C-VBG795 | Anhängerkupplung VGB 795V |
| □ | TOWR-ONE | Abschleppmaul hinten |
| □ | TREL-PK | Elektrische Vorbereitung für Anhängeranschluss |
| □ | TREL15 | 15-polige Anhängersteckdose |
| ■ | TREL7-7 | Stromanschluss für Auflieger/Anhänger, 7+7-polig |
| □ | TBC-DUO | Auflieger/Anhängerbremsanschlüsse Type DUOMATIC |
| □ | TBC-EC | Anhänger/Aufliegeranschlüsse für Bremsanlage EU |
| □ | TRBR-STA | Stationäre Anhängerbremse (aktiv bis 7 km/h) |
| □ | TRB-STRE | Elektronsiche Impuls-Streckbremse |
| □ | RFEND-T | Überführungskotflügel |
| □ | RFH-BAS | Montagehöhe Kotflügel hinten - Standard |
| □ | RFH-HIG | Montagehöhe Kotflügel hinten - hoch |
| □ | RFH-LOW | Montagehöhe Kotflügel hinten - niedrig |
| ■ | TL-LED | LED-Heckleuchten |
| ■ | BLIGHT-E | Bremslichter mit Notbrems-Blinkfolge |
| □ | FRACLOS | Rahmenabdeckung am hinteren Rahmenende (scharfe Kanten geschützt) |

### Räder und Reifen

| | | |
|---|---|---|
| ■ | RT-STEEL | Stahlfelgen |
| □ | SPWT-D | Ersatzrad mit Reifen wie Antriebsachse |
| ■ | SPWT-F | Ersatzrad mit Reifen wie Vorderachse |
| □ | SWCP-R | Ersatzradhalter hinter Antriebsachse rechts |
| □ | SWCP-T | Ersatzradhalter temporär (nur für Transport) |
| ■ | SWCP-TP | Ersatzradhalter mitgeliefert, für nachträglichen Einbau |
| ■ | JACK-20T | Wagenheber verstärkt, 20 t, Höhe 240-465 mm, Hebeweg 145 mm. |
| ■ | TOOLKIT | Bordwerkzeug komplett |
| □ | INFLAHOS | 18 m Reifenfüllschlauch |
| □ | GAUGE-TP | Reifendruckmesser |

### Antriebsstrang, Ausrüstung

| | | |
|---|---|---|
| □ | TRAP-HD | Getriebe verstärkt |
| ■ | DRM-BE | I-Shift Fahrmodus, Standard und ECONOMY |
| □ | DRM-E | I-Shift Fahrmodus, ECONOMY |
| □ | PVT-MAP | I-SEE kartenbasierende Topographiedaten (GPS und zentrale Datenbank) |
| ■ | PVT-MTM | I-SEE mit kartenbasierten Topographie- und Verkehrsinformationen |
| ■ | CRUIS-E | Eco-Cruise-Control (Tempomat); inklusive Bremstempomat |
| □ | AMSO-AUT | Kickdownfunktion und manuelle Schaltmöglichkeit im Autom.-Modus |
| □ | AVO-ENH | Off-Road Zusatzprogramm, I-Shift |
| □ | APF-ENH | Nebenantriebsfunktionen für I-Shift, erweitert |
| □ | RET-TPT | Hydraulischer Primär-Retarder für Powertronic |
| □ | TC-HWO | Ölkühler für Automatgetriebe. |
| □ | TC-MAOH2 | Getriebeölkühler, hohe Kühlleistung Luft/Öl |
| ■ | TC-MWOH2 | Getriebeölkühler, hohe Kühlleistung Wasser/Öl |
| □ | 2COM1080 | Luftkompressor 2-Zyl Typ 704 cc (1080 l/min) |
| □ | 2COM1100 | Luftkompressor 2-Zyl Typ 760 cc (1100l/min) |
| ■ | 2COMP870 | Luftkompressor 2-Zyl., 870 l/min. |
| □ | 2COMP900 | Luftkompressor 2-Zyl Typ 636 cc (900 l/min) |
| ■ | AIRIN-HI | Luftansaugung hochgezogen. |
| □ | AIRIN-LO | Luftansaugung niedrig. |
| □ | ACL1ST-S | Luftfilter mit einem zusätzlichen Filterelement |
| □ | 24A110BL | Generator 24 V, 110 A mit LIN Bus |
| □ | 24A150BL | Generator 24 V, 150 A mit LIN Bus |
| □ | 24AL150B | Generator / LiMa 24 V, 150 A, 4200 W |
| ■ | CCV-C | Geschlossene Kurbelgehäuseentlüftung |
| □ | PRIM-EL | Kraftstoff-Entlüftungspumpe elektrisch |
| ■ | PRIM-MAN | Kraftstoff-Entlüftungspumpe mechanisch |
| □ | FUEQ-EH | Beheizte u. isolierte Kraftstoffleitungen |
| □ | AF-E | Kraftstofffilterheizung, thermostatgesteuert. |
| □ | AF-R | Kraftstofffilter gewärmt durch Kraftstoff-Retourleitung |
| □ | FUEFE2LW | Kraftstofffilter dual, mit erhöhter Wasserabscheidekapazität |
| ■ | FUEFE2SW | Kraftstofffilter dual, mit Standard-Wasserabscheidekapazität |
| □ | EST-AID | Ansaugluftvorwärmung |
| □ | 220EBH15 | Elektrische Motorvorwärmung, 220 V/1,5 kW |
| □ | PTER-100 | Motornebenantrieb PTER-100 mit Flansch DIN7646 |
| □ | PTER-DIN | Motornebenantrieb für Pumpe nach DIN5462 |
| □ | PTER1400 | Nebenantrieb PTER1400 hinten am Motor mit Flansch SAE1400, Drehrichtung nach links. |
| □ | HPE-F101 | Hydraulikpumpe Parker F1-101 hinten am Motor |
| □ | HPE-F41 | Hydraulikpumpe Parker F1-41 hinten am Motor |
| □ | HPE-F51 | Hydraulikpumpe Parker F1-51 hinten am Motor |
| □ | HPE-F61 | Hydraulikpumpe Parker F1-61 hinten am Motor |
| □ | HPE-F81 | Hydraulikpumpe Parker F1-81 hinten am Motor |
| □ | HPE-T53 | Hydraulikpumpe Parker F2-53/53 hinten am Motor |
| □ | HPE-T70 | Hydraulikpumpe Parker F2-70/35 hinten am Motor |
| □ | HPE-V45 | Hydraulikpumpe Parker VP1-45 hinten am Motor |
| □ | HPE-V75 | Hydraulikpumpe Parker VP1-75 hinten am Motor |
| □ | PTPT-D | NA PTPT-D für Powertronic-Getriebe, für direkt angeflanschte Pumpe. |
| □ | PTPT-F | Nebenantrieb PTPT-F für Powertronic-Getriebe, mit Flansch. |
| □ | PTR-D | Nebenantrieb PTR-D zum Anflanschen einer Hydraulikpumpe |
| □ | PTR-DH | Nebenantrieb PTR-DH zum Anflanschen einer Hydraulikpumpe |
| □ | PTR-DM | Nebenantrieb PTR-DM zum Anflanschen einer Hydraulikpumpe |
| □ | PTR-F | Nebenantrieb PTR-F mit 1 Flansch nach SAE1400. |
| □ | PTRD-D | NA doppelt, PTRD-D, für bis 2 Pumpen (außen, nach DIN5462/ISO7653) |
| □ | PTRD-D1 | NA PTRD-D1 doppelt für 1 Pumpe nach vorne und 1 Flansch nach hinten. |
| □ | PTRD-D2 | NA PTRD-D2 doppelt für 1 Pumpe nach vorne und 2 Flanschen nach hinten. |
| □ | HPG-F101 | Parker F1-101 F1 Plus, Pumpe angeflanscht, für NA hinten am Getriebe |
| □ | HPG-F41 | Parker F1-41, F1 Plus, Pumpe angeflanscht, für NA hinten am Getriebe |
| □ | HPG-F51 | Parker F1-51, F1 Plus, Pumpe angeflanscht, für NA hinten am Getriebe |
| □ | HPG-F61 | Parker F1-61, F1 Plus, Pumpe angeflanscht, für NA hinten am Getriebe |
| □ | HPG-F81 | Parker F1-81, F1 Plus, Pumpe angeflanscht, für NA hinten am Getriebe |
| ■ | STWPOS-L | Linkslenkung |
| □ | STWM-LE | Lederlenkrad |
| □ | STGW-AD2 | Lenkradverstellung Standard mit zusätzl. Neigungsfunktion |

■ Serienausstattung □ Sonderausstattung

Detailliertere Information zur Ausrüstung von Fahrerhaus und Antriebsstrang werden in separaten Datenblättern angeboten.

Weitere Optionen und Kombinationen nennt Ihnen Ihr Volvo Verkaufsberater.

Der Hersteller behält sich vor, technische oder Designänderungen ohne Vorankündigung vorzunehmen.
Die Spezifikation kann landesabhängig unterschiedlich sein.

# DATENBLÄTTER

## FMX D11 4x4R, Blattfederung FMX 44R 1L

| | | |
|---|---|---|
| ■ | STGW-ADJ | Lenkradverstellung Standard |
| □ | AIRBAG | Fahrer-Airbag im Lenkrad. |
| □ | DRC-AMII | DPF Regeneration Steuerung - Automatisch / manueller Start und Sperrung der Regeneration |
| ■ | DRC-AUTO | DPF Regeneration Vollautomatisch (beim Fahren) |
| ■ | 1DAYDIG4 | Digitaler Tachograph DTCO 4.1 (Smart 2.0) |
| □ | ARSL | Zusätzlicher Geschwindigkeitsbegrenzer (Schalter im Armaturenbrett) |
| □ | ESP-BAS1 | Elektronisches Stabilitätsprogramm |
| □ | ESPC-RO | ESP Funktionsschalter On - reduziert - Off |
| □ | HWSS-ACB | Abstandsregeltempomat (ACC) mit Kollisionswarnung und Notbremsassistent |
| ■ | HWSS-FCB | Kollisionswarner mit Notbremsassistent |
| □ | LSS-DW | Spurhalteassistent |
| ■ | LCS4 | Seiten-Kollisionsüberwachung und Abbiegeassistent, beidseitig |
| ■ | DAS-W | Fahrerwarnsystem; warnt bei auftretender Müdigkeit |
| □ | RSENS-W | Scheibenwischer mit Regensensor |
| ■ | CU-ECC | Klimaanlage mit automatischer Temperaturregelung |
| □ | CU-ECC2 | Klimaanlage mit automatischer Temperaturregelung, Sonnensensor, Nebelsensor, Luftgütesensor und Aktivkohlefilter |
| ■ | IMMOBIL | Wegfahrsperre, Transponder im Schlüssel |
| □ | ALARM-E | Volvo Alarmanlage mit erweiterten Funktionen (Zugfahrzeug und Anhänger/Auflieger) |
| □ | PHONE-PK | Vorbereitung für Telefon |
| □ | ISUNS-BS | Seitliche Sonnenblende, beidseitig |
| ■ | ISUNS-DS | Seitliche Sonnenblende, Fahrerseite |
| □ | ISUNF-B | Sonnenblende innen, Basic |
| □ | ISUNF-MD | Sonnenblende innen mit Spiegel auf Fahrerseite |
| □ | ISUNF-RE | Sonnenblende innen mit Sonnenrollo elektrisch |
| ■ | ISUNF-RM | Sonnenblende innen mit Sonnenrollo manuell |
| □ | ADFS | Extra DIN-Schacht, Frontablage |
| □ | RTOLL-PK | Vorbereitung für OBU (Mautgerät, Toll Collect) |
| □ | REMC-MF | Drahtlose Fernbedienung, multifunktional |
| ■ | WARNTRI2 | Zwei Pannendreiecke |
| ■ | AIDKIT1B | Erste-Hilfe-Kit |
| □ | WARNLAMP | Tragbare Warn- bzw Arbeitslampe |
| □ | LAMP-IN | Inspektionslampe mit 10 m Kabel |
| ■ | BULBKIT | Ersatzbirnen und Sicherungen |
| ■ | WRITEPAD | Schreibunterlage |
| □ | DST-CF4 | Komfortsitz Fahrer, luftgefedert, Lendenwirbelstütze, Gurt im Sitz |
| ■ | DST-CF5 | Komfortsitz Fahrer, luftgefedert, Lendenwirbelstütze, beheizt, Gurt im Sitz |
| □ | DST-CF6 | Komfortsitz Fahrer, luftgefedert, Lendenwirbelstütze, beheizt, belüftet, Gurt im Sitz |
| □ | SBD-RED | Sicherheitsgurt, rot |
| □ | SBPRE-DS | Gurtstraffer, Fahrer |
| □ | PST-BAS1 | Beifahrersitz Basis, ungefedert, nicht verschiebbar Sitzfläche hochklappbar |
| □ | PST-CF4 | Beifahrersitz Komfortausführung, luftgefedert, Sicherheitsgurt im Sitz integriert. |
| □ | PST-CF5 | Beifahrersitz Komfortausführung, luftgefedert, beheizt, Sicherheitsgurt im Sitz integriert. |
| ■ | PST-STD2 | Beifahrersitz Standard, feststehend (nicht gefedert). |
| □ | PST-STD4 | Beifahrersitz Standard, luftgefedert. |
| □ | SBPRE-PS | Gurtstraffer, Beifahrer |
| □ | ARMRE-BB | Jeweils zwei Armlehnen am Fahrer- und Beifahrersitz |
| □ | ARMRE-DB | Zwei Armlehnen am Fahrersitz |
| □ | ARMRE-PB | Zwei Armlehnen am Beifahrersitz |
| □ | ARU-BAS | Armlehne/n mit Vinyl bezogen |
| □ | ARU-LEA | Armlehne/n mit Leder bezogen |
| ■ | FMAT-RUB | Zwei Gummifußmatten |
| □ | FMAT-TX2 | Fußmatten, zwei Textil und zwei Gummi |
| □ | LBK70 | Komfortbett unten, 700 mm, fest |
| □ | MATL-FI | Ein-Zonen-Matratze, Komfortbett unten, fest |
| □ | MATL-SF | Drei-Zonen-Matratze, Komfortbett unten, mittelfest |
| □ | OLMAT-BA | Matratzenauflage Basic (20 mm) |
| □ | OLMAT-PR | Matratzenauflage Premium (30 mm) |
| □ | TBK60F | Obere Liege 1900x600 mm, hochklappbar, mit Sicherheitsnetz |
| □ | TBK70F | Obere Liege 1900x700 mm, hochklappbar, mit Sicherheitsnetz |
| □ | PH-CAB2 | Standheizung Fahrerhaus, 2 kW (ohne Motorvorwärmung) |
| □ | PH-ENGCA | Standheizung Fahrerhaus und Motor, Webasto, 9,1 kW |
| □ | PH-SS | Restwärmeheizung |
| □ | SLCP-BAS | Bedienkonsole im Schlafabteil BASIS |
| □ | ETSB-F | Aufbewahrungsbox am Motortunnel vorne |
| □ | ETSB-FR | Aufbewahrungsbox am Motortunnel, vorne und hinten |
| □ | ETSB-FRS | Aufbewahrungsbox am Motortunnel, vorne, hinten und seitlich |
| □ | ETSB-FS | Aufbewahrungsbox am Motortunnel, vorne und seitlich |
| □ | ETSB-R | Aufbewahrungsbox am Motortunnel hinten |
| □ | ETSB-RS | Aufbewahrungsbox am Motortunnel, hinten und seitlich |
| □ | ETSB-S | Aufbewahrungsbox am Motortunnel seitlich |
| □ | RUS-BAS | Aufbewahrungsfächer hinten/oben, Basic |
| □ | RUS-HIG | Staufach über Komfortbett, HIGH (245 l) |
| □ | REF-ICPK | Vorbereitung für Kühlbox im Fahrerhaus |
| □ | MICRO-PK | Vorbereitung für Mikrowelle |
| □ | BOTH-D | Flaschenhalter bei Fahrersitz |
| □ | COFMA-PK | Vorbereitung für Kaffeemaschine |
| ■ | INLI-BAS | Innenbeleuchtung Standard |
| □ | INLI-NL | Innenbeleuchtung mit rote Nachtbeleuchtung |
| □ | INLI-NLD | Innenbeleuchtung mit Dimmerfunktion und Nachtbeleuchtung Rot |
| □ | ARL-FLEX | Zwei flexible Leselampen |
| ■ | RH-EE | Sky window (fix, nicht zu öffnen, getöntes Glas) / Notausstieg |
| □ | RH-ER | Metall-Dachluke verstärkt, manuell bedienbar, Notausstieg (50 x 70 cm) |
| □ | RH-ETR | Glasdachluke/Skywindow, elektrisch bedienbar, getöntes Glas, Notausstieg (50 x 70 cm) |
| □ | RH-MTR | Glasdachluke/Skywindow, manuell bedienbar, getöntes Glas, Notausstieg (50 x 70 cm) |
| ■ | GLAS-TIN | getönte Scheiben |
| □ | SWIND-BS | Extra Seitenfenster, beidseitig |
| □ | SWIND-PS | Extra Seitenfenster, Beifahrerseite |
| □ | AWIND-RF | Fenster in Fahrerhausrückwand |
| □ | VANMIR | Makeup- bzw. Frisierspiegel |
| □ | AS-FUS | Zwei extra Facheinlagen in Ablagefächer vorne (iVm Mikrowelle nur ein Stk.) |
| □ | INFOT-PK | Vorbereitung für Flachbildfernseher |

### Fahrerhaus-Exterieur

| | | |
|---|---|---|
| ■ | EXTL-BAS | Fahrerhauslackierung, BASIC |
| ■ | DGLAS-H | Fahrerhaustüren mit Einscheiben Sicherheitsglas |
| □ | DGLAS-L | Fahrerhaustüren mit Verbund-Sicherheitsglas |
| ■ | BUMP-HD | Stahlstoßfänger verstärkt, dreiteilig |
| □ | AUXFS | Zusätzliche Trittstufe seitlich, klappbar, für Baustellenfahrzeuge |

■ Serienausstattung □ Sonderausstattung

Detailliertere Information zur Ausrüstung von Fahrerhaus und Antriebsstrang werden in separaten Datenblättern angeboten.

Weitere Optionen und Kombinationen nennt Ihnen Ihr Volvo Verkaufsberater.

Der Hersteller behält sich vor, technische oder Designänderungen ohne Vorankündigung vorzunehmen.
Die Spezifikation kann landesabhängig unterschiedlich sein.

| | | |
|---|---|---|
| □ | GUARD-EH | Ölwannenschutz verstärkt; (hält bis zu 50 % der Vorderachslast stand) |
| □ | SIDEH-B | Handlauf, Fahrerseite |
| □ | SIDSTP-R | Leiter seitlich und Handlauf, Fahrerseite |
| ■ | BUGNET | Insektenschutzgitter vor dem Kühler |
| □ | CTILTP-E | Elektrohydraulische Kippvorrichtung für das Fahrerhaus. |
| ■ | CTILTP-M | Manuelle Kippvorrichtung für das Fahrerhaus |
| □ | FCABS-A | Fahrerhausfederung vorne Luft |
| ■ | FCABS-M | Fahrerhausfederung vorne mechanisch |
| □ | RCABS-A | Fahrerhausfederung hinten Luft |
| ■ | RCABS-M | Fahrerhausfederung hinten mechanisch |
| □ | MIRCFCPX | Rückspiegel, beheizt und elektrisch verstellbar mit Weitwinkelspiegel beidseitig und Nahbereichsspiegel auf der Beifahrerseite. Zusätzlich Nahbereichskamera auf der Beifahrerseite zur Totwinkelüberwachung |
| □ | MIRCMCP | Rückspiegelversion: Kamera-Monitor-System mit Nahbereichskamera auf Beifahrerseite |
| □ | MIRCMS | Rückspiegelversion: Kamera-Monitor-System |
| ■ | MIRCOMFX | Komfortspiegel FMX-Design<br>Haupt- und Weitwinkelspiegel beidseitig elektrisch verstellbar und beheizt<br>Rampenspiegel auf Beifahrerseite |
| ■ | AMIR-F20 | Frontspiegel |
| □ | SUNV-H | Sonnenblende außen |
| □ | AD-ROOF | Dachspoiler<br>(die Dachspoilerausführung richtet sich u.a. nach den Komponenten Fahrgestellhöhe, Reifendimension und Fahrerhaus) |
| □ | AD-SIDES | Fahrerhaus-Seitenspoiler, kurze Ausführung |
| ■ | HL-LED | LED-Hauptscheinwerfer |
| ■ | HL-CLEAN | Scheinwerfer-Reinigungsanlage |
| □ | HLP-ST | Scheinwerferschutz, Stahl |
| ■ | DRL-LED | Tagfahrlicht, LED-Leuchten |
| □ | BEACOA2F | Zwei LED-Warnleuchten (orange), montiert am Fahrerhausdach vorne |
| □ | BEACOA2R | Zwei LED-Warnleuchten (orange), montiert auf Fahrerhausdach hinten |
| □ | BEACON-P | Verkabelung für Rundumkennleuchte |
| □ | BEACONA4 | Vier LED-Warnleuchten am Fahrerhausdach (vorne 2 Stk., hinten 2 Stk.) |
| □ | CABPT-R1 | 1 Durchlass für Fahrerhausdachverkabelung |
| □ | CABPT-R2 | 2 Durchlässe für Fahrerhausdachverkabelung |
| □ | SPOTP-F | Verkabelung für extra Scheinwerfer vorne, max 280 W |
| □ | SPOTP-R | Verkabelung für extra Scheinwerfer auf dem Dach, max 280 W |
| □ | SPOTP-RF | Verkabelung für extra Scheinwerfer vorne u. auf dem Dach, max. 2x 280 W |
| □ | ROS-IL2 | Vorbereitung für GLOBETROTTERSCHILD-Beleuchtung (weiße Folie) |
| □ | ROS-ILP | Vorbereitung für Dachschildbeleuchtung |
| □ | CSGN-FMX | Schriftzug FMX |
| ■ | HORN-F1S | Ein Druckluфthorn (Jericho) |
| □ | HORN-R2S | 2 Druckluфthörner auf dem Dach |
| ■ | ANT-CBR | Dachantenne für CB-Funk |
| □ | ACCBR-AP | Dachkonsole vorne, mittig und hinten für Zubehör |
| □ | ACCBR-F | Dachkonsole vorne für Zubehör |
| □ | ACCBR-FM | Dachkonsole vorne und miittig für Zubehör |
| □ | ACCBR-FR | Dachkonsole vorne und hinten für Zubehör |
| □ | ACCBR-M | Dachkonsole mittig, für Zubehör |
| □ | ACCBR-R | Dachkonsole hinten für Zubehör |
| □ | ACCBR-RM | Dachkonsole mittig und hinten für Zubehör |
| □ | REFS-TW | Konturmarkierungen (im Fhs mitgeliefert, weiß) |

## Aufbau

| | | |
|---|---|---|
| □ | SRWL-PK | Vorbereitung für Arbeitsbeleuchtung hinten und seitlich am Fahrgestell mit 3-stufigem Schalter (ein/aus/auto-rückwärts) |
| □ | SWL-2FW | Arbeitsscheinwerfer seitlich/vorne, 2x LED Scheinwerfer, Weiß |
| □ | SWL-2RW | Arbeitsscheinwerfer seitlich/hinten, 2x LED, Weiß |
| □ | SWL-4W | Arbeitsscheinwerfer seitlich, 2x vorne, 2x hinten, LED, Weiß |
| □ | SWL-PK | Vorbereitung für Arbeitsbeleuchtung seitlich, max 280 W inkl. Schalter mit 2 Schalterstellungen |
| □ | WL-CHPK | Vorbereitung für Arbeitsscheinwerfer am Rahmen |
| □ | WLC-H2W | Zwei LED Arbeitsscheinwerfer hinten/oben am Fahrerhaus |
| □ | WLC-PKCH | Vorbereitung für Arbeitsbeleuchtung am Fahrgestell |
| □ | WLC-PKH | Vorbereitung für Arbeitsbeleuchtung hinten/oben am Fahrerhaus |
| □ | WLC-PKL | Vorbereitung für Arbeitsbeleuchtung hinten/unten am Fahrerhaus |
| □ | WLC-PKLH | Vorbereitung für Arbeitsbeleuchtung hinten, oben und unten am Fahrerhaus |
| □ | ECBB-BAS | Aufbauer-Elektrozentrale ohne Aufbauermodul |
| □ | ECBB-HIG | Aufbauer-Elektrozentrale inkl. Aufbauermodul HIGH im Fahrerhaus<br>(Steuergerät mit 18 Stk. digitalen Aushängen) |
| ■ | ECBB-MED | Aufbauer-Elektrozentrale inkl. Aufbauermodul MEDIUM im Fahrerhaus<br>(Steuergerät mit 11 Stk. digitalen Ausgängen) |
| ■ | BBCHAS3 | 3x7-poliger Anschluss für Aufbau |
| □ | BEPR-T2 | Elektrische Vorbereitung,<br>Kipper mit Fernbedienung |
| ■ | TD-LED | Anhängererkennung mit LED-Sensor |
| □ | FRFS-BS | Freie Rahmenseite, links und rechts |
| □ | FBA-BTF | Aufbaubefestigungen vorne, verwindungsweicher Aufbau |
| □ | FBA-BTSF | Aufbaubefestigungen vorne, halbsteifer Aufbau |
| □ | HBA-FSFB | Bohrungen für Aufbaubefestigung (torsionweiche und halbsteife Aufbauten) |
| □ | HBA-SB | Bohrungen für Aufbaubefestigung (Aufbau torsionssteif) |
| □ | RBA-T2 | Aufbaubefestigung hinten, |
| □ | AUXL-SPK | Vorbereitung (Verkabelung und Schalter) für Schneepflugbeleuchtung, Hauptscheinwerfer und Blinker |
| □ | TAILPRE2 | Vorbereitung für Ladebordwand<br>Einbindung der Fernbedienung (Volvo REMOTE) möglich |
| □ | TAILPREP | Vorbereitung für Ladebordwand |
| □ | AESW2 | Zwei freie Zusatzkippschalter im Armaturenbrett, frei positionierbar/programmierbar |
| □ | AESW2PK | Zwei freie Zusatzkippschalter im Armaturenbrett, frei positionierbar/programmierbar, zusätzlich vier verkabelte Kippschalterplätze |
| □ | AUXSW-4 | Verkabelung für 4 Stück extra Schalter im Armaturenbrett |

## Auslieferungsservice im Werk

| | | |
|---|---|---|
| ■ | TGW-4GWL | Telematic Gateway 4G/LTE und WLAN |
| □ | FMS-PK | Anschluss FMS |
| ■ | DRUT2 | My-Truck-App<br>Online Verbindung zwischen Smartphone und LKW |
| □ | DRUT3 | My Truck App (Vorausbezahlt für 3 Jahre) |
| □ | DRUT4 | My Truck App (Vorausbezahlt für 4 Jahre) |
| □ | DRUT5 | My Truck App (Vorausbezahlt für 5 Jahre) |

■ Serienausstattung □ Sonderausstattung

Detailliertere Information zur Ausrüstung von Fahrerhaus und Antriebsstrang werden in separaten Datenblättern angeboten.

Weitere Optionen und Kombinationen nennt Ihnen Ihr Volvo Verkaufsberater.

Der Hersteller behält sich vor, technische oder Designänderungen ohne Vorankündigung vorzunehmen.
Die Spezifikation kann landesabhängig unterschiedlich sein.