VOLVO

ГАММА МОДЕЛЕЙ

Шасси FMX13 4×2, задняя рессорная подвеска FMX 42R 3L

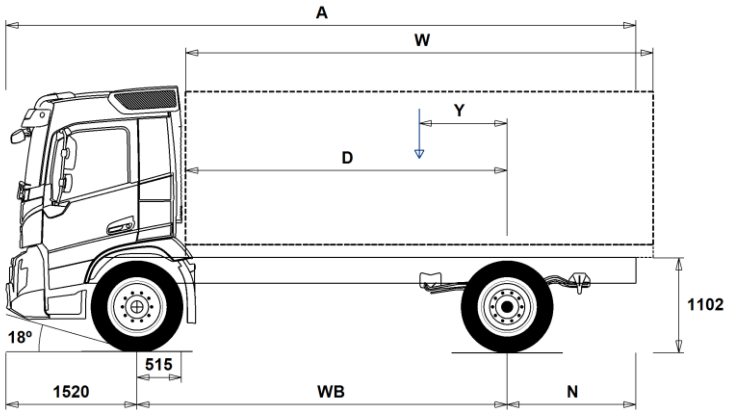

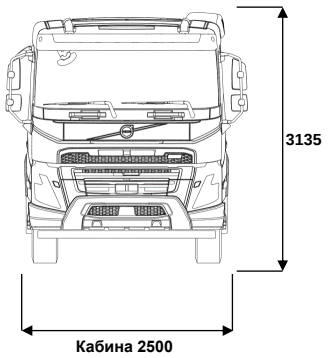

Габаритные размеры шасси [мм]

WB	Колесная база	3400	3700	4000	4300	4600	4900	5200	5600	6000
A	Общая длина шасси	6815	7265	7665	8165	8665	9115	9615	10215	10815
D	Расстояние от центра первой задней ведущей оси до передней кромки кузова	2835	3135	3435	3735	4035	4335	4635	5035	5435
N	Задний свес (Минимум)	1395	1395	1395	1395	1395	1395	1395	1395	1395
N	Задний свес (Максимум)	1895	2045	2145	2345	2545	2695	2895	3095	3295
Y	Центр тяжести для груза (Минимум)	642	700	757	812	870	927	986	1060	1133
Y	Центр тяжести для груза (Максимум)	812	885	957	1029	1103	1176	1251	1347	1442
W	Длина кузова (Минимум)	4044	4498	4953	5409	5862	6315	6766	7373	7983
W	Длина кузова (Максимум)	4384	4869	5355	5844	6329	6814	7297	7947	8601

Весовые характеристики шасси [кг]

Передняя ось	4230	4235	4240	4255	4260	4265	4270	4280	4300
Задняя ось	1765	1795	1820	1865	1910	1935	1970	2010	2055
Собственный вес	5995	6030	6060	6120	6170	6200	6240	6290	6355
Грузоподъемность (включая вес кузова, водителя, топлива и т.д.)	12005	11970	11940	11880	11830	11800	11760	11710	11645

Диаметр поворота [мм]

Диаметр поворота от бровки к бровке	12400	13400	14300	15200	16100	17000	17900	19200	20400
Диаметр поворота от стенки к стенке	13900	14800	15800	16700	17600	18500	19400	20700	21900

Допустимый вес [кг]

	Заданный	Конструктивный
Общий вес автомобиля	18000	20100
Общий вес автопоезда	40000	44000
Передняя ось	7100	7100
Задняя ось	11500	13000

Важные примечания

Габаритные размеры шасси
Высота кабины: +328 мм для CAB-HSLP, -262 мм для CAB-LDAY, -262 мм для CAB-LSLP, +16 мм для CAB-SLP.
Расстояние от центра передней оси до задней кромки кабины: +431 мм для CAB-HSLP и CAB-SLP, -69 мм для CAB-LDAY, +425 мм для CAB-LSLP.
Величина D включает зазор 50 мм, а также подрамник 100 мм для шасси.
Высота может изменяться в пределах + 20 мм для рессорных подвесок и + 10 мм для пневматических.
Все габаритные размеры - для незагруженного шасси с опущенной ведомой осью Использованая высота шасси: CHH-HIGH.
В рассчетах весовых параметров использована максимальная величина заднего свеса (N Максимум) для выбраной колесной базы

Рассчет весовых характеристик и габаритов основан на следующих шинах:
Шины колес передней оси: 315/80R22.5
Шины колес ведущей оси: 315/80R22.5

Собственный вес шасси включает вес масла, охлаждающей жидкости, AdBlue, 0 литров топлива и не включает веса водителя. Допустимая погрешность величины собственного веса - + 3 %.

Рассчет диаметров поворота произведен теоретически.

Законодательное ограничение нагрузок может отличаться от страны к стране.

Касательно более детальной информации о весе автомобиля, включая весовые характеристики дополнительного оборудования, пожалуйста обращайтесь к продавцу Volvo - он сможет рассчитать необходимые параметры используя систему Weight Information (WIS).

Не используйте этот чертеж для рассчетов при установке кузовов. Обращайтесь к "Volvo Bobuilder Instructions" и чертежам шасси FMX42R3L.

ГАММА МОДЕЛЕЙ

Шасси FMX13 4×2, задняя рессорная подвеска FMX 42R 3L

Тип эксплуатации

□	**RC-ROUGH**	Эксплуатация в смешанных и плохих дорожных условиях
□	**RC-SMOOT**	Эксплуатация в очень хороших дорожных условиях
□	**GARB-PRE**	Подготовка для дальнейшей установки мусоровозной надстройки
□	**TIPP-PRE**	Подготовка под дальнейшую установку кузова – самосвала
■	**UNIFORM**	Без подготовки под дальнейшую установку кузова

Основные компоненты

□	**CHH-HIGH**	Шасси HIGH
□	**CHH-XHIG**	Шасси X-HIGH
□	**CDCOPREP**	
□	**FMX-CREW**	Двухрядная кабина FMX
■	**FMX-DAY5**	Дневная кабина FMX
□	**FMX-HSL5**	Высокая спальная кабина FMX Globetrotter
□	**FMX-LDA5**	Низкая дневная кабина FMX
□	**FMX-LSL5**	Низкая спальная кабина FMX
□	**FMX-SLP5**	Спальная кабина FMX
■	**EU5SCR-M**	Уровень выбросов отработавших газов двигателя Евро-5 с системой избирательной каталитической нейтрализации (SCR)
□	**EU6SCR**	Уровень выбросов отработавших газов двигателя Евро-6 с системой избирательной каталитической нейтрализации (SCR), фильтром твердых частиц и системой рециркуляции отработавших газов (EGR)
□	**D13S420A**	
□	**D13S460A**	
□	**D13S500A**	Дизельный двигатель с Turbo-S, 12,8 л Евро 6 SCR+EGR (сажевый фильтр), 500 л.с., 2500 Нм
□	**D13S540A**	
□	**D13A380**	Двигатель D13A380, 285 кВт/388 л.с., 1900 Н·м
□	**D13A400**	Двигатель D13A400, 294 кВт/400 л.с., 2000 Н·м
□	**D13A440**	Двигатель D13A440, 324 кВт/441 л.с., 2200 Н·м
□	**D13A480**	Двигатель D13A480, 353 кВт/480 л.с., 2400 Н·м
□	**D13A520**	Двигатель D13A520, 382 кВт/520 л.с., 2500 Н·м
■	**D13C380**	Двигатель D13C380, 285 кВт/388 л.с., 1900 Н·м
□	**D13C420**	Двигатель D13C420, 315 кВт/428 л.с., 2100 Н·м
□	**D13C460**	Двигатель D13C460, 345 кВт/469 л.с., 2300 Н·м
□	**D13C500**	Двигатель D13C500, 375 кВт/510 л.с., 2500 Н·м
□	**D13C540**	Двигатель D13C540, 405 кВт/551 л.с., 2600 Н·м
□	**D13K420**	Двигатель D13K420, 315 кВт/428 л.с., 2100 Н·м
□	**D13K460**	Двигатель D13K460, 345 кВт/469 л.с., 2300 Н·м
□	**D13K500**	Двигатель D13K500, 375 кВт/500 л.с., 2500 Н·м
□	**D13K540**	Двигатель D13K540, 405 кВт/551 л.с., 2600 Н·м
□	**EBR-EPG**	Моторный компрессионный тормоз – дроссельная заслонка на выпускном коллекторе
□	**EBR-EPGC**	Моторный компрессионный тормоз: дроссельная заслонка на выпускном коллекторе + компрессионный тормоз (VCB)
□	**EBR-VEB**	Моторный компрессионный тормоз (VEB)
□	**EBR-VEB+**	Моторный компрессионный тормоз (VEB+), включая дроссельную заслонку (EPG)
■	**AT2412**	
□	**AT2612**	Автоматизированная 12 ст. КП I-Shift, макс. крутящий момент 2600 Нм, масса автопоезда 60т.
□	**ATO2612**	
□	**PT2606**	Автоматическая коробка передач Powertronic, 6 ступеней
□	**ASO-C**	Дополнительная понижающая передача в коробке передач
□	**ASO-ULC**	Две дополнительные понижающие передачи в коробке передач: медленная и крайне медленная
□	**RSH1370F**	Ведущий мост с колесными редукторами (плавность хода автомобиля, оборудованного ведущими мостами с колесными редукторами, увеличивается по мере роста нагрузки. В случае эксплуатации Оборудования с нагрузкой на подвеску менее 40% от максимально допустимой возможно проявление вибрации, что является конструктивной особенностью Оборудования и нормально для данной модели транспортного средства, сконструированной для перевозки грузов)
■	**RSS1352A**	Ведущий мост с одноступенчатой гипоидной главной передачей
□	**RSS1370A**	Ведущий мост с одноступенчатой гипоидной главной передачей
□	**RSS1370B**	Ведущий мост с одноступенчатой гипоидной главной передачей
□	**PTO-HT16**	Коробка отбора мощности с крутящим моментом 1600 Н·м,
□	**PTO-HT20**	Коробка отбора мощности с крутящим моментом 2000 Н·м

пакеты

□	**FP-D13**	
□	**FUELPAC5**	Пакет увеличения топливной экономичности
□	**DRIVE5**	Пакет для вождения
□	**DRIVE5+**	Расширенный пакет для вождения «Плюс»
□	**DRIVE5++**	Расширенный пакет для вождения «Плюс Плюс»
□	**1LIVINFM**	Пакет для отдыха, FM
□	**2LIVINFM**	Пакет для отдыха с 2 спальными полками, FM
■	**INFOBAS**	Базовая информационная система с USB и Bluetooth с возможностью беспроводного подключения одного устройства
□	**INFODF**	Расширенная информационная система с боковым 9-дюймовым информационным дисплеем, USB, Bluetooth с возможностью одновременного подключения двух устройств и поддержкой Dynafleet Onboard
□	**INFOMED**	Расширенная информационная система с боковым 9-дюймовым информационным дисплеем, USB и Bluetooth с возможностью одновременного подключения двух устройств
□	**INFONAV**	Расширенная информационная система с боковым 9-дюймовым информационным дисплеем, USB, Bluetooth с возможностью одновременного подключения двух устройств и навигационной системой
□	**INFONDF**	Расширенная информационная система с боковым 9-дюймовым информационным дисплеем, USB, Bluetooth с возможностью одновременного подключения двух устройств, навигационной системой и поддержкой Dynafleet Onboard
□	**VISIX5**	Пакет опций для улучшения обзорности FMX
□	**VISIXCAM**	
□	**SAFEBAS**	
□	**SAFEBAS2**	
□	**SAFEPLU2**	
□	**SAFEPLUS**	
□	**OFFROADD**	Пакет для автомобилей FM/FMX с дневной кабиной, применяемых в строительстве
□	**OFFROADS**	Пакет для автомобилей со спальной кабиной, применяемых в строительстве
□	**CHASPAC**	Пакет «Шасси»

Шасси

■	**FST-PAR**	Рессорная передняя подвеска двухлистовая параболическая, нормальной жесткости
□	**FST-PAR3**	Рессорная передняя подвеска трехлистовая параболическая, повышенной жесткости
□	**FAL10.0**	Максимальная техническая нагрузка на переднюю ось – 10 тонн (для полного использования грузоподъемности оси должны быть специфицированы шины типоразмера 385/65R22,5)
■	**FAL7.1**	Максимальная техническая нагрузка на переднюю ось – 7,1 тонны
□	**FAL7.5**	Максимальная техническая нагрузка на переднюю ось – 7,5 тонн
□	**FAL8.0**	Максимальная техническая нагрузка на переднюю ось – 8,0 тонн
□	**FAL8.5**	Максимальная техническая нагрузка на переднюю ось – 8,5 тонн (для полного использования грузоподъемности оси должны быть специфицированы шины типоразмера 385/65R22,5)
□	**FAL9.0**	Максимальная техническая нагрузка на переднюю ось – 9,0 тонн (для полного использования грузоподъемности оси должны быть специфицированы шины типоразмера 385/65R22,5)

■ Стандартное оборудование □ Дополнительное оборудование

Касательно более детальной информации о кабине и оборудовании силовой установки, пожалуйста обращайтесь к отдельной спецификации

Касательно всех опций и возможности их комбинирования, пожалуйста обращайтесь к продавцу Volvo - он сможет создать спецификацию, удовлетворяющую ваши требования, используя систему Volvo Sales Support (VSS).

Завод оставляет за собой право на внесение изменений в конструкцию и оборудование без предварительных уведомлений
Спецификация может меняться в зависимости от страны

ГАММА МОДЕЛЕЙ

Шасси FMX13 4×2, задняя рессорная подвеска FMX 42R 3L

□	**FSM-LUB**	Смазываемые втулки и пальцы в передней подвеске
□	**FSTAB**	Передний стабилизатор поперечной устойчивости (нормальной жесткости)
■	**FSTAB2**	Передний стабилизатор поперечной устойчивости (средней жесткости)
□	**FSTAB3**	Передний стабилизатор поперечной устойчивости (повышенной жесткости)
■	**RAL13**	Максимальная техническая нагрузка на задний мост – 13 тонн
■	**RSTAB1**	Задний стабилизатор поперечной устойчивости нормальной жесткости
□	**ACTST-TO**	Активное рулевое управление с дополнительным электроусилителем
□	**ASFE-BAS**	Базовое динамическое рулевое управление
□	**ASFE-OG**	Система стабилизации динамического рулевого управления
□	**ASFE-PO**	Динамическое рулевое управление с возможностью индивидуальных настроек и системой стабилизации
□	**ASFE-PS**	Динамическое рулевое управление с возможностью индивидуальных настроек
■	**PSP-FIX**	Насос гидроусилителя постоянного рабочего объема
□	**PSP-VAR**	Насос гидроусилителя переменного рабочего объема
□	**PSP-VAR2**	
■	**EBS-MED**	EBS пакет «Medium»
□	**EBS-STD**	EBS пакет «Standard»
■	**AUXPARK**	2 дополнительных стояночных энергоаккумулятора
■	**RST-PAR1**	Задняя подвеска – параболические рессоры нормальной жесткости
□	**RST-PAR5**	Задняя подвеска – прогрессивные параболические рессоры
■	**FST7070**	Толщина лонжеронов рамы 7 мм
□	**FST8080**	Толщина лонжеронов рамы 8 мм
□	**FIL-EEEB**	Усилитель лонжеронов рамы от конца двигателя до конца задней тележки
□	**FIL-EEEF**	Усилитель лонжеронов рамы от конца двигателя до конца рамы
□	**FIL-TXEB**	Усилитель лонжеронов рамы от поперечины над коробкой передач до конца задней тележки
□	**FIL-TXEF**	Усилитель лонжеронов рамы от поперечины над коробкой передач до конца рамы
■	**BBOX-L**	Аккумуляторный ящик смонтирован слева
□	**BATS-D**	Система электропитания с двумя аккумуляторными ящиками
■	**BATS-S**	Система электропитания с одним аккумуляторным ящиком
□	**2BAT210B**	Гелевые аккумуляторные батареи – 2×210 А·час
■	**2BAT210C**	Аккумуляторные батареи AGM – 2×210 А·час
■	**BATTAMP**	Амперметр и вольтметр для аккумуляторных батарей
□	**BATTIND**	Индикатор зарядки аккумуляторных батарей, показывает напряжение, ток и степень заряда
□	**ADR2**	Частичная адаптация для перевозки опасных грузов – 2 выключателя массы
□	**MSWI-A**	Выключатель массы по нормам ADR
■	**MSWI-C**	Выключатель массы у ящика батарей
□	**MSWI-R**	Выключатель массы с дистанционным управлением
■	**R330A71**	Бак топливный правый, D-образный, алюминиевый, высотой 710 мм, объем – 330 литров (вместимость топливного бака составляет 97% от геометрического объема) Минимальный объем 255l Максимальный объем 885l
■	**UL-FUEL**	Без левого топливного бака Минимальный объем 160l Максимальный объем 730l
□	**ADTP-L**	Бак AdBlue с левой стороны (для ТС с двумя передними осями бак устанавливается между ними)
■	**ADTP-R**	Бак AdBlue с правой стороны
□	**ADB048**	Бак AdBlue полезным объемом 48 л
■	**ADB064**	Бак AdBlue полезным объемом 64 л
□	**ADB068**	Бак AdBlue полезным объемом 68 л
□	**ADB083**	
□	**ADB090**	Бак AdBlue полезным объемом 90 л
□	**ADB100**	Бак AdBlue полезным объемом 100 л
□	**ADB112**	
□	**ADTC-BF**	Декоративный кожух бака AdBlue с матовым покрытием
■	**FCAP-L**	Крышка топливного бака с замком
■	**FUFF-AS**	Устройство заправки топливом, препятствующее его проливанию
□	**FUFF-ATS**	Устройства заправки топливом, препятствующие хищению и проливанию топлива
□	**ESH-LEFT**	Горизонтальный глушитель, направление выхлопной трубы – влево
■	**ESH-REAR**	Горизонтальный глушитель, направление выхлопной трубы – назад
□	**ESH-RIGH**	Горизонтальный глушитель, направление выхлопной трубы – вправо
□	**ESH-VERT**	Горизонтальный глушитель, выхлопная труба направлена вертикально вверх (верхняя часть выхлопной трубы закреплена в транспортном положении на раме)
□	**ESV-VERT**	Вертикальный глушитель, выхлопная труба направлена вертикально вверх
□	**EXST-SSP**	Полированная выхлопная труба из нержавеющей стали
□	**EXST-ST**	Стальная выхлопная труба
□	**HS-NAR**	Теплозащитный экран глушителя – тонкий
□	**WHC-FIX1**	Один нескладной противооткатный башмак
■	**WHC-FIX2**	Два нескладных противооткатных башмака
□	**WHC-FOL1**	Один складывающийся противооткатный башмак
□	**WHC-FOL2**	Два складывающихся противооткатных башмака
□	**WHCP-F**	Колесные упоры, размещенные в передней части автомобиля
■	**WHCP-M**	Колесные упоры, размещенные в средней части автомобиля
□	**WHCP-R**	Колесные упоры, размещенные в задней части автомобиля
□	**WHCP-T**	Колесные упоры в транспортном положении – в наружном багажном отсеке кабины
□	**TB-L80**	Ящик для принадлежностей, шириной 800 мм слева на шасси
□	**TB-R80**	Ящик для принадлежностей, шириной 800 мм справа на шасси
□	**SUP-BAS**	Боковая противоподкатная защита
□	**CHAIN-S**	Цепи противоскольжения
□	**HOOK-SC**	Крюки для цепей противоскольжения
■	**TOWF-HD1**	Одна передняя буксировочная проушина для тяжелых условий
□	**TOWMBRH**	Поперечный лонжерон крепления сцепного устройства, позиция HIGH (в центре рамы)
□	**TOWMBRL1**	Поперечный лонжерон крепления сцепного устройства, позиция LOW (под рамой)
□	**TOWMBRM**	Поперечный лонжерон крепления сцепного устройства, позиция MEDIUM (в центре рамы)
□	**RFEC-L**	Задний конец рамы, нижний скос
■	**RFEC-S**	Задний конец рамы, прямой конец
□	**RFEC-U**	Задний конец рамы, верхний скос
□	**C-RI4040**	Сцепное устройство Ringfeder RF4040A, G150
□	**C-RI4045**	Сцепное устройство Ringfeder RF4045A, G150
□	**C-RI5050**	
□	**C-RO400G**	Сцепное устройство Rockinger RO400G
□	**C-RO50**	Сцепное устройство Rockinger RO500A66520

■ Стандартное оборудование □ Дополнительное оборудование

Касательно более детальной информации о кабине и оборудовании силовой установки, пожалуйста обращайтесь к отдельной спецификации

Касательно всех опций и возможности их комбинирования, пожалуйста обращайтесь к продавцу Volvo - он сможет создать спецификацию, удовлетворяющую ваши требования, используя систему Volvo Sales Support (VSS).

Завод оставляет за собой право на внесение изменений в конструкцию и оборудование без предварительных уведомлений
Спецификация может меняться в зависимости от страны

ГАММА МОДЕЛЕЙ

Шасси FMX13 4×2, задняя рессорная подвеска FMX 42R 3L

□	**C-VBG520**	
□	**C-VBG795**	
□	**TOWR-ONE**	Одна буксировочная серьга сзади (установлена на заднем поперечном лонжероне рамы)
■	**TREL-PK**	Комплект подготовки для электросоединений с прицепом (провода шасси/кабина)
□	**TREL14**	14-пиновая электророзетка соединения с прицепом
□	**TREL15**	Одна 15-пиновая электрическая розетка для соединения с прицепом (соответствует требованиям ADR)
□	**TREL7**	Одна 7-пиновая электрическая розетка (24N) для соединения с прицепом
□	**TREL7-7**	Две 7-пиновые электрические розетки (24N+24S) для соединения с прицепом
□	**TBC-DUO**	Пневматические соединения с прицепом – Duomatic
□	**TBC-EC**	Пневматические соединения с прицепом – согласно требованиям ЕС
□	**TRBR-STA**	Статическая система управления тормозами прицепа с подрулевого рычажка в кабине
□	**TRB-STRE**	Функция автоматической активации тормозов прицепа на небольшой скорости ("растягивающее торможение") для предотвращения складывания автопоезда и улучшения управляемости
□	**RUP-FOLD**	Задняя складная алюминиевая противоподкатная защита
□	**RUP-FOSL**	Задняя складная и сдвижная алюминиевая противоподкатная защита
□	**RFEND-T**	Задние крылья, транспортное положение
□	**RFH-BAS**	Базовая высота установки задних крыльев
□	**RFH-HIG**	Максимальная высота установки задних крыльев
□	**RFH-LOW**	Минимальная высота установки задних крыльев
□	**ATANK-AL**	Ресивер, изготовленный из алюминия
■	**ATANK-ST**	Стальной ресивер
□	**TL-LED**	Светодиодные задние фонари
■	**BLIGHT-E**	Стоп-сигналы с функцией сигнализации экстренного торможения
□	**FRACLOS**	Задний торец рамы закрыт пластиной

Диски и Шины

□	**RT-AL**	Матовые алюминиевые диски со стандартными крепежными отверстиями (под длинные шпильки)
□	**RT-ALDP**	Алюминиевые диски с покрытием Dura-Bright со стандартными крепежными отверстиями (под длинные шпильки)
□	**RT-ALDPD**	Алюминиевые диски с покрытием Dura-Bright со скрытым крепежом (под короткие шпильки)
□	**RT-ALDU**	Матовые алюминиевые диски с крепежными отверстиями под короткие шпильки
■	**RT-STEEL**	Стальные колесные диски
□	**WCAP**	Колесные колпаки
□	**SPWT-D**	Шина запасного колеса аналогична шинам ведущих осей
■	**SPWT-F**	Шина запасного колеса аналогична шинам рулевой оси
□	**SWCP-LF**	Кронштейн запасного колеса установлен слева, перед задней осью
□	**SWCP-R**	Кронштейн запасного колеса установлен за задней осью
□	**SWCP-T**	Запасное колесо – в транспортном положении (закреплено на автомобиле)
■	**SWCP-TP**	Кронштейн запасного колеса и запасное колесо – в транспортном положении (закреплены на автомобиле)
□	**JACK-12T**	Домкрат (грузоподъемность 12 тонн)
□	**JACK-15T**	Домкрат (грузоподъемность 15 тонн)
■	**JACK-20T**	Домкрат (грузоподъемность 20 тонн)
■	**TOOL-BAS**	Базовый набор инструментов
□	**TOOLKIT**	Полный набор инструментов
□	**INFLAHOS**	Шланг для подкачки шин, 18 м
□	**GAUGE-TP**	Манометр для измерения давления воздуха в шинах

Оборудование силовой установки

□	**TRAP-HD**	Усиленные шестерни I-Shift для тяжелых условий эксплуатации
■	**DRM-BE**	Режимы вождения – сбалансированный и экономичный
□	**DRM-E**	Режим вождения – экономичный
■	**PVT-MAP**	Информация о топографии местности с использованием карт высокого разрешения
■	**CRUIS-E**	Эко круиз-контроль (с клавишами управления Eco-Roll и I-Cruise на рулевом колесе)
□	**CRUIS-E5**	
□	**AMSO-AUT**	Возможность ручного переключения передач в автоматическом режиме (для КП I-shift)
□	**AVO-ENH**	Усиленное профессиональное программное обеспечение для I-shift, адаптированное для строительной и лесовозной техники
□	**APF-ENH**	Улучшенные настройки I-shift для работы с КОМ
□	**RET-TH**	Трансмиссионный ретардер
□	**RET-TPT**	Ретардер для автоматической коробки передач Powertronic
□	**TC-HWO**	Охладитель масла автоматической коробки передач с жидкостным охлаждением
□	**TC-MAOH2**	Масляный радиатор коробки передач (жидкостный теплообменник с радиатором, установленным в передней части автомобиля) сверхвысокой производительности, установленный на коробке передач
□	**TC-MWO**	Масляный радиатор (жидкостный теплообменник – охлаждающая жидкость двигателя/масло), установленный на коробке передач
□	**TC-MWOH2**	Масляный радиатор коробки передач (жидкостный теплообменник – охлаждающая жидкость двигателя/масло), высокой производительности
□	**1COMP530**	1-цилиндровый компрессор, рабочий объем 318 см³
□	**2COM1080**	2-цилиндровый компрессор, рабочий объем 704 см³
□	**2COM1100**	2-цилиндровый компрессор, рабочий объем 760 см³
□	**2COMP870**	
□	**2COMP900**	2-цилиндровый компрессор, рабочий объем 636 см³
□	**CLU-AIRC**	Отключаемый воздушный компрессор
■	**AIRIN-HI**	Высокий воздухозаборник
□	**AIRIN-LO**	Низкий воздухозаборник
□	**ACL1ST-S**	Воздушный фильтр с дополнительным фильтрующим элементом
□	**24A110BL**	
□	**24A150BL**	
□	**24AL110B**	Генератор 110 А
□	**24AL150B**	Генератор повышенной производительности, 150 А
□	**CCV-C**	Закрытая система вентиляции картера двигателя
■	**CCV-O**	Открытая система вентиляции картера двигателя
□	**PRIM-EL**	Подкачивающий насос с электроприводом
■	**PRIM-MAN**	Подкачивающий насос с ручным приводом
□	**FUEQ-EH**	Нагревательное оборудование для топливопроводов
□	**AF-E**	Подогрев топливного фильтра
□	**AF-R**	Топливный фильтр с подогревом
□	**EST-AID**	Предпусковой подогрев воздуха (нагревательный элемент во впускном коллекторе)
□	**220EBH15**	Электрический подогрев блока цилиндров двигателя, 220 В/ 1.5 кВт
□	**PTER-100**	Установленная сзади на двигателе коробка отбора мощности с фланцем под карданный вал по стандарту DIN 7646
□	**PTER-DIN**	установленная сзади на двигателе коробка отбора мощности с шлицевым концом вала для прямого подсоединения гидравлического насоса по стандарту DIN 5462 («мама»)
□	**PTER1400**	Коробка отбора мощности смонтирована в задней части двигателя, выходной вал оборудован фланцем (SAE 1410)

■ Стандартное оборудование □ Дополнительное оборудование

Касательно более детальной информации о кабине и оборудовании силовой установки, пожалуйста обращайтесь к отдельной спецификации

Касательно всех опций и возможности их комбинирования, пожалуйста обращайтесь к продавцу Volvo - он сможет создать спецификацию, удовлетворяющую ваши требования, используя систему Volvo Sales Support (VSS).

Завод оставляет за собой право на внесение изменений в конструкцию и оборудование без предварительных уведомлений
Спецификация может меняться в зависимости от страны

ГАММА МОДЕЛЕЙ

Шасси FMX13 4×2, задняя рессорная подвеска FMX 42R 3L

□	**HPE-F101**	Гидравлический насос Parker F1-101 на двигателе, постоянного объема, однопоточный
□	**HPE-F41**	Гидравлический насос Parker F1-41 на двигателе, постоянного объема, однопоточный
□	**HPE-F51**	Гидравлический насос Parker F1-51 на двигателе, постоянного объема, однопоточный
□	**HPE-F61**	Гидравлический насос Parker F1-61 на двигателе, постоянного объема, однопоточный
□	**HPE-F81**	Гидравлический насос Parker F1-81 на двигателе, постоянного объема, однопоточный
□	**HPE-T53**	Гидравлический насос Parker F2-53/53 на двигателе постоянного объема, двухпоточный
□	**HPE-T70**	Гидравлический насос Parker F2-70/35 на двигателе постоянного объема, двухпоточный
□	**HPE-V45**	Гидравлический насос Parker VP1-45 на двигателе, переменного объема, однопоточный
□	**HPE-V75**	Гидравлический насос Parker VP1-75 на двигателе, переменного объема, однопоточный
□	**PTPT-D**	Коробка отбора мощности, установлена на автоматической коробке передач POWERTRONIC, DIN соединение для дальнейшей установки гидравлического насоса
□	**PTPT-F**	Коробка отбора мощности, установлена на автоматической коробке передач POWERTRONIC, 1 фланец на выходном валу
□	**PTR-D**	Коробка отбора мощности, установленная на коробке передач, DIN соединение для дальнейшей установки гидравлического насоса
□	**PTR-DH**	Коробка отбора мощности, установленная на коробке передач, DIN соединение для дальнейшей установки гидравлического насоса, высокая скорость вращения
□	**PTR-DM**	Коробка отбора мощности, установленная на коробке передач, DIN соединение для дальнейшей установки гидравлического насоса, средняя скорость вращения
□	**PTR-F**	Коробка отбора мощности, установленная на коробке передач, 1 фланец (SAE) для дальнейшего присоединения карданного вала
□	**PTR-FH**	Коробка отбора мощности, установленная на коробке передач, 1 фланец (SAE) для дальнейшего присоединения карданного вала, высокая скорость вращения
□	**PTR-FL**	Коробка отбора мощности, установленная на коробке передач, 1 фланец (SAE) для дальнейшего присоединения карданного вала, низкая скорость вращения
□	**PTRD-D**	Коробка отбора мощности, установленная на коробке передач, 2 DIN соединения для дальнейшей установки гидравлических насосов, высокая скорость вращения
□	**PTRD-D1**	Коробка отбора мощности, установленная на коробке передач, DIN соединение для дальнейшей установки гидравлического насоса (спереди) + фланец (SAE) для присоединения карданного вала (сзади), высокая скорость вращения
□	**PTRD-D2**	Коробка отбора мощности, установленная на коробке передач, DIN соединение для дальнейшей установки гидравлического насоса (спереди) + 2 фланца (SAE) для присоединения карданных валов (сзади), высокая скорость вращения
□	**PTRD-F**	Коробка отбора мощности, установленная на коробке передач, фланец (SAE) для дальнейшего присоединения карданного вала, высокая скорость вращения
□	**HPG-F101**	Гидравлический насос Parker F1-101 на коробке передач, постоянного объема, однопоточный
□	**HPG-F41**	Гидравлический насос Parker F1-41 на коробке передач, постоянного объема, однопоточный
□	**HPG-F51**	Гидравлический насос Parker F1-51 на коробке передач, постоянного объема, однопоточный
□	**HPG-F61**	Гидравлический насос Parker F1-61 на коробке передач, постоянного объема, однопоточный
□	**HPG-F81**	Гидравлический насос Parker F1-81 на коробке передач, постоянного объема, однопоточный
■	**STWPOS-L**	Левостороннее рулевое управление
□	**STWM-LE**	Кожаная отделка рулевого колеса
□	**STGW-AD2**	Регулируемое по высоте, вылету и углу наклона рулевое колесо
■	**STGW-ADJ**	Регулируемое по высоте и вылету рулевое колесо
□	**AIRBAG**	Подушка безопасности для водителя
□	**INST-BAS**	Приборы – базовый набор
□	**DRC-AMII**	Управление регенерацией фильтра твердых частиц - автоматический запуск / ручной запуск по запросу / ручной запрет регенерации
□	**DRC-AUTO**	Управление регенерацией фильтра твердых частиц - полностью автоматическое (в движении)
□	**ARSL**	Дополнительный ограничитель скорости, настраиваемый водителем (кнопка на панели приборов)
□	**SPEED-DU**	Двухрежимный ограничитель скорости
■	**ACCLF-D**	Программный ограничитель ускорения автомобиля деактивирован
□	**ACCLF-E**	Программный ограничитель ускорения автомобиля всегда включен по умолчанию
■	**ESP-BAS1**	Система стабилизации ESP
□	**ESPC-RO**	Управление работой электронной системы стабилизации курсовой устойчивости (ESP) (вкл/ограничен/выкл)
□	**HWSS-AC**	Система предупреждения столкновений с расположенными спереди по ходу движения неподвижными и движущимися объектами (с адаптивным круиз-контролем)
□	**HWSS-ACB**	Система предупреждения столкновений с расположенными спереди по ходу движения неподвижными и движущимися объектами (с адаптивным круиз-контролем и функцией экстренного торможения)
□	**HWSS-FCB**	Система предупреждения столкновений с расположенными спереди по ходу движения неподвижными и движущимися объектами (с базовым круиз-контролем и функцией экстренного торможения)
□	**LSS-DW**	Система контроля за разметкой, система предупреждения пересечения разметки
□	**LSS-DW3**	
□	**LCS**	Система помощи при смене полосы движения
□	**LCS4**	Система помощи при изменении полосы двыжения со стороны водителя и пасажира
□	**DAS-W**	Система предупреждения водителя при засыпании
□	**RSENS-W**	Датчик дождя стеклоочистителей
□	**CU-ECC**	Климатическая установка с датчиком интенсивности солнечного освещения
□	**CU-ECC2**	Полностью электроуправляемая система кондиционирования воздуха с датчиками освещенности, задымленности, качества воздуха и угольным фильтром
■	**CU-MCC**	Климатическая установка – кондиционер воздуха с ручным управлением
■	**IMMOBIL**	Иммобилайзер
□	**ALARM-E**	Охранная сигнализация – кабина/кузов/прицеп
□	**PHONE-PK**	Подготовка для установки GSM телефона антенна, крепеж антенны, кабель)
□	**ISUNS-BS**	Внутренние боковые противосолнечные козырьки с обеих сторон
■	**ISUNS-DS**	Внутренний боковой солнцезащитный козырек со стороны водителя
□	**ISUNF-B**	Передний противосолнечный козырек внутри кабины без зеркала
□	**ISUNF-MD**	Передний противосолнечный козырек внутри кабины с зеркалом для водителя
□	**ISUNF-RE**	Выдвижная текстильная солнцезащитная шторка, установленная в полке над лобовым стеклом, с электроприводом
■	**ISUNF-RM**	Выдвижная текстильная солнцезащитная шторка, установленная в полке над лобовым стеклом, без электропривода
□	**ADFS**	Два дополнительных гнезна DIN формата в передней верхней полке (отсек для вещей)

■ Стандартное оборудование □ Дополнительное оборудование

Касательно более детальной информации о кабине и оборудовании силовой установки, пожалуйста обращайтесь к отдельной спецификации

Касательно всех опций и возможности их комбинирования, пожалуйста обращайтесь к продавцу Volvo - он сможет создать спецификацию, удовлетворяющую ваши требования, используя систему Volvo Sales Support (VSS).

Завод оставляет за собой право на внесение изменений в конструкцию и оборудование без предварительных уведомлений
Спецификация может меняться в зависимости от страны

ГАММА МОДЕЛЕЙ

Шасси FMX13 4×2, задняя рессорная подвеска FMX 42R 3L

□	**BUPALARM**	Звуковой сигнал заднего хода
□	**RTOLL-PK**	Подготовительный комплект для системы платы за проезд (Германия)
□	**REMC-MF**	Многофункциональный беспроводной пульт дистанционного управления
□	**FIREXT3S**	Огнетушитель
□	**WARNVEST**	Жилет светоотражающий
□	**AIDKIT**	Аптечка первой медицинской помощи
□	**WARNLAMP**	Аварийный фонарь с аккумуляторами
■	**LAMP-IN**	Переносная лампа
■	**BULBKIT**	Набор запасных ламп и предохранителей
□	**WRITEPAD**	Подставка на руль для письма
□	**DST-CF1**	Комфортное подрессоренное сиденье водителя
■	**DST-CF4**	Комфортное подрессоренное сиденье водителя с интегрированным ремнем безопасности
□	**DST-CF5**	Комфортное подрессоренное сиденье водителя с интегрированным ремнем безопасности и электроподогревом
□	**DST-CF6**	Комфортное подрессоренное сиденье водителя с интегрированным ремнем безопасности, электроподогревом и вентиляцией
□	**SBD-RED**	Ремни безопасности водителя и пассажира красного цвета
□	**SBPRE-DS**	Преднатяжитель ремня безопасности сиденья водителя
□	**PST-BAS1**	Базовое неподрессоренное сиденье пассажира
□	**PST-CF4**	Комфортное подрессоренное сиденье пассажира с интегрированным ремнем безопасности
□	**PST-CF5**	Комфортное подрессоренное сиденье пассажира с интегрированным ремнем безопасности и электроподогревом
■	**PST-STD2**	Стандартное неподрессоренное сиденье пассажира
□	**PST-STD4**	Стандартное подрессоренное сиденье пассажира
□	**SBPRE-PS**	Преднатяжитель ремня безопасности сиденья пассажира
□	**ARMRE-BB**	Два подлокотника на сиденьях водителя и пассажира
□	**ARMRE-DB**	Два подлокотника на сиденье водителя
□	**ARMRE-PB**	Два подлокотника на сиденье пассажира
□	**ARU-BAS**	Виниловая обивка подлокотников сидений
□	**ARU-LEA**	Кожаные подлокотники сидений
■	**FMAT-RUB**	Напольные резиновые коврики перед сиденьями
□	**FMAT-TX2**	Напольные коврики перед сиденьями, два комплекта: резиновые и текстильные
□	**LBK70**	Нижняя спальная полка 2000x700 мм с фиксированным изголовьем. Комплектуется защитной сеткой
□	**MATL-FI**	Пружинный матрас для нижней спальной полки, жесткий, размер 2000x700x160 мм
□	**MATL-SF**	Пружинный матрас для нижней спальной полки, полужесткий
□	**OLMAT-BA**	Покрывающий матрас – базовый
□	**OLMAT-PR**	Покрывающий матрас – премиум
□	**TBK60F**	Фиксированная по высоте верхняя спальная полка 1900x600 мм с углом складывания до 52 градусов (при наличии верхнего вещевого отсека угол складывания меньше). Комплектуется защитной сеткой
□	**TBK70F**	Фиксированная по высоте верхняя спальная полка 1900x700 мм с углом складывания до 52 градусов (при наличии верхнего вещевого отсека угол складывания меньше). Комплектуется защитной сеткой
□	**PH-CAB2**	Автономный отопитель кабины, 2 кВт
□	**PH-ENGCA**	Стояночный отопитель двигателя и кабины
□	**PH-SS**	Отопитель для коротких остановок
□	**SLCP-BAS**	Базовая панель управления в спальном отсеке (управление внутренним освещением кабины, стояночным отопителем, люком в крыше и замками дверей)
□	**ETSB-F**	Ящик для документов на тоннеле двигателя
□	**ETSB-FR**	Ящики спереди на тоннеле двигателя и на задней стенке кабины
□	**ETSB-FRS**	Ящик с крышкой на тонелле двигателя, ящик на задней стенке кабины и ящик, утопленный в тоннель двигателя с правой стороны
□	**ETSB-FS**	Ящики для документов спереди и справа на тоннеле двигателя
□	**ETSB-R**	Вещевой ящик на задней стенке кабины
□	**ETSB-RS**	Ящики на задней стенке кабины и справа углубленный в тоннеле двигателя
□	**ETSB-S**	Ящик для документов справа на тоннеле двигателя
□	**RUS-BAS**	Полка объемом 154л (для спальных кабин) / 60л (для дневной кабины) в задней верхней части кабины
□	**RUS-HIG**	Полка объемом 245 л (высота 440 мм) в задней верхней части кабины
□	**REF-ICPK**	Подготовка для установки холодильника на моторном тоннеле
□	**REFR-RUS**	28 литровый холодильник, поделенный на отсеки, установленный в вещевом отделении вверху задней стенки кабины
□	**MICRO-PK**	Подготовка под установку микроволоной печи (электропроводка)
□	**BOTH-D**	Подстаканник (1 место) внизу по центру центральной консоли
□	**COFMA-PK**	Подготовка под кофеварку
■	**INLI-BAS**	Внутреннее освещение кабины, базовая версия
□	**INLI-NL**	Ночное внутреннее освещение кабины расположение в кабине FH: двери, потолок, в кабине H2/H3 и полка для вещей под передней панелью. расположение в кабине FM: двери, потолок, в кабине H2.
□	**INLI-NLD**	Внутреннее освещение кабины день/ночь с реостатом
□	**ARL-FLEX**	Две дополнительные лампы для чтения на гибких кронштейнах
■	**RH-EE**	Фиксированное тонированное стекло в крыше кабины
□	**RH-ER**	Стальной люк в крыше с электроприводом
□	**RH-ETR**	Приподнимающийся стеклянный тонированный люк в крыше кабины с электроприводом
□	**RH-MTR**	Приподнимающийся стеклянный тонированный люк в крыше кабины с ручным управлением
■	**GLAS-TIN**	Тонированные стекла кабины
□	**GLAS-UNT**	Нетонированные стекла кабины
□	**SWIND-BS**	Дополнительные боковые окна с обеих стороны кабины
□	**SWIND-PS**	Дополнительное боковое окно со стороны пассажира
□	**AWIND-RF**	Окно в задней стенке кабины (без зановесок)
□	**VANMIR**	Косметическое зеркало на крышке центральной верхней полки
□	**AS-FUS**	Две дополнительные полки в передних верхних вещевых отсеках с ролл-дверками. Только одна полка в случае, если в одном из отсеков смонтирована микроволновая печь
□	**INFOT-PK**	Подготовительный комплект для установки телевизора в кабине

Экстерьер кабины

■	**EXTL-BAS**	Базовый уровень отделки экстерьера
■	**DGLAS-H**	Закаленные стекла дверей кабины
□	**DGLAS-L**	Многослойные небьющиеся стекла дверей кабины с водоотталкивающим покрытием и тонировкой
□	**LOCK-REM**	Централизованное управление замками дверей кабины с пульта дистанционного управления
■	**BUMP-HD**	Передний бампер для тяжелых условий эксплуатации
□	**AUXFS**	Дополнительная боковая подножка кабины
□	**GUARD-EH**	Защита поддона двигателя и нижних патрубков системы охлаждения

■ Стандартное оборудование □ Дополнительное оборудование

Касательно более детальной информации о кабине и оборудовании силовой установки, пожалуйста обращайтесь к отдельной спецификации

Касательно всех опций и возможности их комбинирования, пожалуйста обращайтесь к продавцу Volvo - он сможет создать спецификацию, удовлетворяющую ваши требования, используя систему Volvo Sales Support (VSS).

Завод оставляет за собой право на внесение изменений в конструкцию и оборудование без предварительных уведомлений
Спецификация может меняться в зависимости от страны

ГАММА МОДЕЛЕЙ

Шасси FMX13 4×2, задняя рессорная подвеска FMX 42R 3L

□	**SIDEH-B**	Поручень на кабине
□	**SIDSTP-R**	Боковая лестница на задней стенке кабины и поручень
■	**BUGNET**	Противомоскитная сетка перед радиатором
□	**CTILTP-E**	Насос системы опрокидывания кабины с электроприводом
■	**CTILTP-M**	Насос системы опрокидывания кабины с ручным приводом
□	**FCABS-A**	Передние опоры кабины с пневматической подвеской
■	**FCABS-M**	Передние опоры кабины с механической подвеской
□	**RCABS-A**	Задние опоры кабины с пневматической подвеской
■	**RCABS-M**	Задние опоры кабины с механической подвеской
□	**MIRCFCPX**	Зеркала заднего вида с электроприводом, обогревом и камерой в правом зеркале
■	**MIRCOMFX**	Электроподогреваемые и электроуправляемые внешние зеркала в прочном корпусе, с широкоугольными секциями с обеих сторон и зеркалом ближнего обзора со стороны пассажира
■	**SUNV-H**	Внешний солнцезащитный козырек кабины
□	**AD-ROOF**	Спойлер на крыше кабины, высота автомобиля не более 4 м
□	**AD-SIDES**	Короткие боковые спойлеры кабины
■	**HL-BASIC**	Фары головного света с галогеновыми лампами H7
□	**HL-LED**	Светодиодные фары головного света
□	**HL-CLEAN**	Омыватель головных фар
□	**HLP-ST**	Стальная защита фар головного света
□	**HLP-ST2**	Стальная сетчатая защита фар головного света
■	**HL-ADJ**	Ручная регулировка водителем света головных фар по высоте в зависимости от нагрузки (регулятор находится на панели приборов)
■	**DRL-LED**	V-образные («V-light») дневные ходовые огни
□	**ASL-RF2**	2 дополнительные фары дальнего света в окне Globetrotter (Hella, H11, 70 Вт)
■	**IDLMPSW**	Выключатель огней автопоезда в кабине
□	**BEACOA2F**	2 проблесковых маячка желтого цвета спереди кабины. Маячки установленных на дуге для аксессуаров, если она выбрана в спецификации, либо на крыше слева и справа относительно люка
□	**BEACOA2R**	2 проблесковых маячка желтого цвета сзади кабины, установленных на дуге для аксессуаров
□	**BEACON-P**	Подготовка под установку проблесковых маячков
□	**BEACONA4**	4 проблесковых маячка желтого цвета, установленных на крыше: 2 маячка спереди кабины, смонтированные на дуге (если она выбрана в спецификации) либо на крыше, 2 маячка сзади кабины, смонтированные на дуге
□	**CABPT-R1**	Отверстие в крыше кабины со стороны пассажира для монтажа аксессуаров
■	**CABPT-R2**	2 отверстия в крыше кабины со стороны водителя для монтажа аксессуаров
□	**SPOTP-F**	Подготовка под установку дополнительных фар спереди, до 280 Вт
□	**SPOTP-R**	Подготовка под установку дополнительных фар на крышу, до 280 Вт
□	**SPOTP-RF**	Подготовка под установку дополнительных фар спереди и на крышу кабины, до 2×280 Вт
□	**ROS-IL**	Подсветка надписи на крыше кабины
□	**ROS-IL2**	Полная подготовка под установку подсветки надписи на крыше кабины
□	**ROS-ILP**	Электроподготовка под установку подсветки надписи на крыше кабины
□	**CSGN-FMX**	Надпись в окне над лобовым стеклом «FMX Construction»
□	**HORN-F1S**	Однотональный пневматический звуковой сигнал Jericho, установленный за решеткой радиатора
□	**HORN-R2S**	Пневматический звуковой сигнал – 2 горна, установленные на крыше кабины
□	**ANT-CBR**	Антенна для радиостанции установлена на крыше кабины
□	**ACCBR-AP**	Устанавливаемые спереди, посередине и сзади на крыше кабины кронштейны аксессуаров
□	**ACCBR-F**	Установленный спереди на крыше кабины кронштейн аксессуаров
□	**ACCBR-FM**	Устанавливаемые спереди и посередине на крыше кабины кронштейны аксессуаров
□	**ACCBR-FR**	Устанавливаемые спереди и сзади на крыше кабины кронштейны аксессуаров
□	**ACCBR-M**	Устанавливаемый посередине на крыше кабины кронштейн аксессуаров
□	**ACCBR-R**	Устанавливаемый сзади на крыше кабины кронштейн аксессуаров
□	**ACCBR-RM**	Устанавливаемые посередине и сзади на крыше кабины кронштейны аксессуаров
□	**REFS-TW**	Белые светоотражающие полосы на кабину (упакованы в кабине)
□	**REFS-TY**	Желтые светоотражающие полосы на кабину (упакованы в кабине)

Надстройка

□	**SRWL-PK**	Подготовка под боковые и задние фонари рабочего освещения на шасси, плюс трехпозиционный выключатель, максимальная мощность 280 Вт
□	**SWL-2FW**	Два рабочих фонаря белого цвета с установкой на шасси спереди (левый и правый) и двухпозиционный переключатель в кабине
□	**SWL-2RW**	Два задних рабочих фонаря белого цвета с установкой на шасси (левый и правый) и двухпозиционный переключатель в кабине
□	**SWL-4W**	Четыре рабочих фонаря белого цвета с установкой на шасси: два спереди (левый и правый), два сзади и двухпозиционный переключатель в кабине
□	**SWL-PK**	Электроподготовка под боковые фонари рабочего освещения на шасси с двухпозиционным выключателем, максимальная непрерывная нагрузка 300 Вт
□	**WL-CHPK**	Подготовка под установку (проводка и выключатель) двух фар рабочего освещения ССУ (максимальная мощность 2x70 Вт)
□	**WLC-H2A**	Два оранжевых рабочих фонаря H3, 35 Вт, высоко смонтированных сзади кабины (кнопка включена)
□	**WLC-H2W**	Два белых рабочих фонаря H3, 70 Вт, высоко смонтированных сзади кабины (кнопка включена)
□	**WLC-PKCH**	Электроподготовка (провода и выключатель) для смонтированных на кабине рабочих фонарей освещения шасси
□	**WLC-PKH**	Электроподготовка (провода и выключатель) для высоко смонтированных рабочих фонарей сзади кабины (проход через заднюю часть крыши включен)
□	**WLC-PKL**	Электроподготовка (провода и выключатель) для низко смонтированных рабочих фонарей сзади кабины (проход через заднюю стенку кабины)
□	**WLC-PKLH**	Электроподготовка (провода и выключатель) для низко- и высоко смонтированных рабочих фонарей сзади кабины (проходы через заднюю часть крыши и заднюю стенку кабины включены)
□	**ECBB-BAS**	Электрический интерфейс без модуля для кузовостроителей
□	**ECBB-HIG**	Электрический интерфейс с модулем для кузовостроителей (Body builder module – BBM)
■	**ECBB-MED**	
■	**BBCHAS1**	Один семипиновый разъем для электрического интерфейса кузовостроителей
□	**BBCHAS3**	Три семипиновых разъема для электрического интерфейса кузовостроителей
□	**BEPR-T2**	Подготовка программного обеспечения для самосвалов с возможностью удаленного управления
□	**EXSTER**	Возможность удаленного контроля рулевого управления автомобиля с подключением через BBM
■	**TD-LED**	Система обнаружения прицепа

■ Стандартное оборудование □ Дополнительное оборудование

Касательно более детальной информации о кабине и оборудовании силовой установки, пожалуйста обращайтесь к отдельной спецификации

Касательно всех опций и возможности их комбинирования, пожалуйста обращайтесь к продавцу Volvo - он сможет создать спецификацию, удовлетворяющую ваши требования, используя систему Volvo Sales Support (VSS).

Завод оставляет за собой право на внесение изменений в конструкцию и оборудование без предварительных уведомлений
Спецификация может меняться в зависимости от страны

ГАММА МОДЕЛЕЙ

Шасси FMX13 4×2, задняя рессорная подвеска FMX 42R 3L

□	**FRFS-BS**	Свободное пространство на раме с обеих сторон для монтажа аутригеров или иного оборудования. Примерно 500мм за кабиной для автомобилей с одной передней осью. Примерно 600мм между передними осями для автомобилей с двумя передними осями.
□	**FBA-BTF**	Передние нижние кронштейны крепления кузова для гибких на кручение кузовов
□	**FBA-BTSF**	Передние нижние кронштейны кузова для полугибких на кручение кузовов
□	**HBA-FSFB**	Отверстия для кронштейнов крепления кузова для гибких/полугибких кузовов
□	**HBA-SB**	Отверстия для кронштейнов крепления кузова для жестких кузовов
□	**RBA-T2**	Задние нижние кронштейны крепления кузова
□	**CRANEPK1**	Комплект для установки крана с грузовым моментом до 10 тонн·м
□	**CRANEPK2**	Комплект для установки крана с грузовым моментом до 20 тонн·м
□	**CRANEPK4**	Комплект для установки крана с грузовым моментом до 40 тонн·м
□	**AUXL-SPK**	Подготовка под установку освещения (проводка и выключатели) для снегоуборочного отвала. Подготовка для установки фар головного света и поворотников.
□	**TAILPRE2**	Комплект подготовки под установку гидравлического борта, управляемого с беспроводного пульта дистанционного управления
□	**TAILPREP**	Подготовительный монтажный комплект под установку гидроборта
□	**AESW2**	Две перемещаемые по панели приборов дополнительные кнопки для функций кузова или дополнительного оборудования (помечены символами AUX1 / AUX2)
□	**AESW2PK**	Две перемещаемые по панели приборов дополнительные кнопки для функций кузова (помечены символами AUX1 / AUX2) и еще 4 дополнительных гнезда для перемещаемых по панели кнопок с заглушками
□	**AUXSW-4**	Проводка для 4 дополнительных выключателей на передней панели

Предпродажная подготовка

■	**TGW-4GWL**	Шлюз системы телематики с 4G модемом
□	**FMS-PK**	Разъем системы управления автопарком
□	**DRUT1**	Сервис «My Truck». Активация на 1 год
□	**DRUT2**	Сервис «My Truck». Активация на 2 года
□	**DRUT3**	Сервис «My Truck». Активация на 3 года
□	**DRUT4**	Сервис «My Truck». Активация на 4 года
□	**DRUT5**	Сервис «My Truck». Активация на 5 лет