VOLVO

MALLISTO

FM D11 8x4, Tractor, Pusher-tridem FM 84T P1A

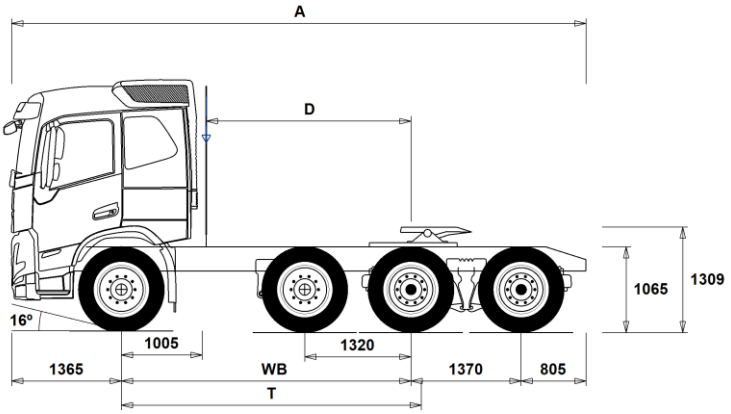

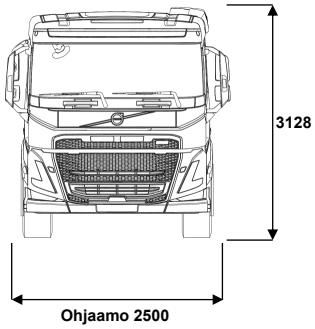

Alustan mitat [mm]

WB	Akseliväli	3600	3900
A	Alustan kokonaispituus	7140	7440
D	Etäisyys ilmanoton takareunasta taka-akselin keskipisteeseen	2545	2845
T	Teoreettinen akseliväli	3728	4028

Alustan massa [kg]

Etuakseli	5425	4800
Taka teli	3655	4310
Alustan paino	9080	9110

Kääntöympyrä [mm]

Kääntöympyrän halkaisia,renkaasta	15100	16100
Kääntöympyrän halkaisia,puskurista	16500	17500

Sallitut massa [kg]

	Tekninen
Ajoneuvon kokonaismassa	35000
Yhdistelmän kokonaismassa	44000
Etuakseli	8000
Taka teli	27000

Tärkeät huomautukset

Alustan mitat
Ohjaamon korkeus: -16 mm lisää CAB-DAY, +312 mm lisää CAB-HSLP, -278 mm lisää CAB-LDAY, -278 mm lisää CAB-LSLP.
Mitta etuakselista ohjaamon takaseinään: -422 mm lisää CAB-DAY ja CAB-LDAY.
D-mitta sisältäen etuvälin 50 mm ja tasakuorma-autolle lisää apurunko 100 mm.
Korkeus voi vaihdella ± 20 mm lehtijousille ja ± 10 mm ilmajousitetulle.
Kaikki mitat ovat kuormaamattomalle alustalle ja teliakselit alhaalla.

Massat ja mitat perustuvat seuraaviin renkaisiin:

Etuakselin renkaat:	315/80R22.5
Vetoakselin renkaat:	315/80R22.5
Teliakselin/Pusher renkaat:	315/80R22.5

Alustan massoihin sisältyy öljyt, vesi, AdBlue, polttoainemäärä 0 litroissa ja ilman kuljettajaa. Alustan paino voi vaihdella ± 3%.

Kääntösäteet on teoreettisesti laskettu. Teliakseli: PA-HYDRS.

Lakisääteiset massat voivat vaihdella maakohtaisesti.

Tarkempia painotietoa varten käyttäkää WIS ohjelmaa lähimmän piirimyyjän luonna.

Älä käytä tätä piirustusta kuormakorin mitoitukseen, vaan Volvon korirakenteen ohjetta ja alustapiirustusta FM84TP1A.

Ref: FM 84T P1A 01 FIN 2024-02-29 FIN

MALLISTO

FM D11 8x4, Tractor, Pusher-tridem FM 84T P1A

Auton käyttö

□	**RC-ROUGH**	Ajo-olosuhteet, maantie/maasto, <5% maastoajoa
□	**RC-SMOOT**	Ajo-olosuhteet, maantieajoa, >95% ajoajasta maanteillä

Peruskomponentit

■	**PU-EHYS**	Pusher-väliteli, hydraulisesti ohjattu
□	**FM-DAY6**	Päiväohjaamo FM
□	**FM-HSLP6**	Korkea makuuohjaamo FM
□	**FM-LDAY6**	Matala päiväohjaamo FM
□	**FM-LSLP6**	Matala makuuohjaamo FM
■	**FM-SLP6**	Makuuohjaamo FM
■	**D11S330A**	Moottori, 11-litraa, 330hp, EU6, Fuelface 2022
□	**D11S380A**	Moottori, 11-litraa, 380hp, EU6, Fuelface 2022
□	**D11S430A**	Moottori, 11-litraa, 430hp, EU6, Fuelface 2022
□	**D11S460A**	Moottori, 11-litraa, 460hp, EU6, Fuelface 2022
■	**D11K330**	Moottori, 11-litraa, 330hp EU6
□	**D11K380**	Moottori, 11-litraa, 380hp EU6
□	**D11K430**	Moottori, 11-litraa, 430hp EU6
□	**D11K460**	Moottori, 11-litraa, 460hp EU6
■	**DIESEL**	Käytettävä polttoaine: Diesel
□	**EBR-EPG**	Pakokaasun paineensäädin (pakokaasujarru).
□	**EBR-EPGC**	Pakokaasun paineensäädin ja VCB
□	**EBR-VEB**	Moottorijarru VEB ja pakokaasun paineensäädin. Volvo Engine Brake
■	**AT2412**	I-Shift 12 vaihdetta, 2400 Nm, maks. GCW 44t
□	**AT2612**	I-Shift 12 vaihdetta, 2600 Nm
□	**ATO2612**	I-Shift 12, ylivaihde, 12 vaihdetta, 2600 Nm
□	**PT2106**	Powertronic vaihteisto, 6-vaihdetta, 2100Nm
□	**RTH2610B**	Taka-akseli, 26t, teliveto, napavälitys, kokonaismassa 100000kg, neljällä planeettapyörällä
□	**RTH2610F**	Taka-akseli, 26t, teliveto, napavälitys, kokonaismassa 100000kg
□	**RTS2310A**	Taka-akseli, 23t, teliveto, akselivälitys GCW100t
■	**RTS2370A**	Taka-akseli, 23t, teliveto, akselivälitys

Varustepaketit

□	**DRIV-EXT**	Ajopaketti, laajennettu
□	**DRIV-SEL**	Ajopaketti
□	**1LIVINFM**	1 vuode, FM -paketti
□	**2LIVINFM**	2 vuode, FM -paketti
■	**INFOHIGH**	Mediapaketti, laaja valmius
□	**SAFE-SEL**	Turvallisuuspaketti
□	**OFFROADD**	Maansiirtopaketti FMX päiväohjaamo
□	**OFFROADS**	Maansiirtopaketti FMX makuuohjaamo

Alustan rakenne

□	**FST-AIR**	Etujousitus, ilmajousi
■	**FST-PAR**	Etujousitus, parabelijousi, normaali
□	**FST-PAR3**	Etujousitus, parabelijousi, kolmelehtinen
□	**FSLS-BAS**	Etujousituksen liikerata - perus
□	**FSLS-HI**	Etujousituksen liikerata - pitkä liikerata
□	**FAL10.0**	Etuakselimassa 10.0 tonnia
■	**FAL8.0**	Etuakselimassa 8.0 tonnia.
□	**FAL8.5**	Etuakselimassa 8.5 tonnia
□	**FAL9.0**	Etuakselimassa 9.0 tonnia
■	**FSTAB**	Kallistuksenvakaaja edessä, normaali
□	**FSTAB2**	Kallistuksenvakaaja edessä, keskijäykkä
□	**FSTAB3**	Kallistuksenvakaaja edessä, jäykkä
■	**RAL27**	Taka-akselistomassa, 26,5/27 tonnia ("maantie" 8x4PR/TR=27t / 8x2PTR=26,5t)
□	**RAL32**	Taka-akselistomassa, 32 tonnia
□	**RAL35**	Taka-akselistomassa, 35 tonnia (erikoiskuljetukset)
■	**RSTAB3**	Kallistuksenvakaaja takana, jäykkä
■	**RALIM15**	Vetoakselin painorajoitin 15 tonnia
□	**ACTST-TO**	Volvo Dynamic Steering (VDS) - Aktiivinen ja tarkempi ohjaus lisäpumpulla ja vääntömomentin säädöllä
□	**ASFE-OG**	Ajonvakautusta edistävä VDS
□	**ASFE-PO**	Omia asetuksia tukeva ja ajonvakautusta edistävä VDS
□	**ASFE-PS**	Omia asetuksia tukeva VDS
■	**PSS-DUAL**	Ohjaustehostinjärjestelmä, kaksipiiri
□	**PSS-SING**	Ohjaustehostinjärjestelmä, normaali
□	**PSP-VAR2**	Ohjaustehostimen pumppu. Säätötilavuus, Fuelface 2022
■	**EBS-MED**	EBS jarruohjelmisto, laajennettu ohjelma
■	**AUXPARK**	Lisäseisontajarru, etuakseli (4*2) tai 3./4.akseli (6*4/8*4)
□	**AUXPARK4**	Lisäseisontajarru, 4 lisäsylinteriä
■	**RST-AIR**	Takajousitus, ilmajousi
■	**FRAME300**	Runkopalkin korkeus 300mm
■	**FST8080**	Runkopalkkien ainevahvuus, 8mm pysty/8mm vaaka
□	**FIL-EEEB**	Sisärunko, moottorin takapäästä-telin takapäähän
■	**FIL-TXEB**	Sisärunko, vaihteiston-telin kohdalla
■	**BBOX-L**	Akkukotelo vasemmalla puolella.
□	**2BAT210B**	Geeliakut 2x210Ah
■	**2BAT210C**	AGM akut 2x210Ah
■	**BATTAMP**	Akun ampeerimittari (ei akkuanturia)
□	**BATTIND**	Akun virranhallinta (akkuanturi ja virranhallinta - suurelle virrankulutkselle)
□	**ADR2**	ADR varustettu alusta, 2 katkaisijaa
□	**MSWI-A**	Pääkatkaisin, ADR
■	**MSWI-R**	Pääkatkaisin, kaukokäyttöinen. Hallinta avaimen kaukosäätimellä
■	**UR-FUEL**	Ilman pa-säiliötä, oikea puoli
■	**UL-FUEL**	Ilman Pa-säiliötä, vasen puoli
□	**ADTP-BC**	AdBlue-säiliön sijainti - oikea ohjaamon takana/alla
■	**ADTP-R**	AdBlue-säiliön sijainti - oikea
□	**ADB048**	AdBlue-säiliö, tilavuus 48 litraa
□	**ADB050**	AdBlue-säiliö, tilavuus 50 litraa - ohjaamon alla/takana
□	**ADB064**	AdBlue-säiliö, tilavuus 64 litraa
□	**ADB068**	AdBlue-säiliö, tilavuus 68 litraa
□	**ADB083**	AdBlue-säiliö, tilavuus 83 litraa
□	**ADB090**	AdBlue-säiliö, tilavuus 90 litraa
□	**ADB100**	AdBlue-säiliö, tilavuus 100 litraa
□	**ADB112**	AdBlue-säiliö, tilavuus 112 litraa
□	**ADTC-BF**	AdBlue-säiliön suojalevy
□	**ESH-LEFT**	Äänenvaimentaja vaakataso, pakoputken suuntaus vasen
■	**ESH-REAR**	Äänenvaimentaja vaakataso, pakoputken suuntaus taakse
□	**ESH-RIGH**	Äänenvaimentaja vaakataso, pakoputken suuntaus oikea
□	**ESH-VERT**	Äänenvaimentaja vaakatasossa, pakoputken suuntaus ylös
□	**EXST-SSP**	Pystypakoputken yläputki, kiillotetusta ruostumattomasta teräksestä
□	**EXST-ST**	Pystypakoputken yläputki, aluminoidusta teräksestä
□	**WHC-FIX2**	Pyöräkiila, kaksi kiinteää pyöräkiilaa
□	**WHC-FOL2**	Pyöräkiila, kaksi taitettavaa pyöräkiilaa
□	**WHCP-F**	Pyöräkiilat, sijainti auton etuosassa - TRACTOR, BBOX-L, Fold, 1/2 w chocks = Top of left side battery box - TRACTOR, BBOX-EF, Fold, 1/2 w chocks = Top of lefts side fuel tank - TRACTOR, BBOX-EF, Fix, 2 w chocks = Left frame front of fuel tank - RIGID, 1 front axle, Fold, 1/2 w chocks = Top of left side battery box - RIGID, 2 front axles, Fold, Frame free space, 2 wc = Top of left side battery box - RIGID, 2 front axles, Fix, W/o frame free space,2 wc = Left frame behind 1st front wheel
□	**WHCP-M**	Pyöräkiilat, sijainti auton keskiosassa

■ Vakio varuste □ Valinnais varuste

Jos haluat tarkempaa tietoa Volvon voimansiirto linjasta katso erillistä esitettä.

Jos haluatte lisää tietoa ottakaa yhteyttä lähimpään Volvo jälleenmyyjään (VSS).

Tehdas ja maahantuoja varaa oikeuden muuttaa rakennetta ja varustelua ilman aikaisempaa ilmoitusta.varustelu on maakohtainen.
The specification can vary from country to country.

Ref: FM 84T P1A 01 FIN 2024-02-29 FIN

MALLISTO

FM D11 8x4, Tractor, Pusher-tridem FM 84T P1A

	- TRACTOR, BBOX-L, Fix, 1/2 w chocks = Left frame front of rear wheels - RIGID, 1 front axle, Fix, 1/2 w chocks = Left frame front of (or behind) rear wheels	
□	WHCP-T	Pyöräkiilat, väliaikainen kuljetusasennus, pakattuna mukaan auton tavaralaatikkoon
□	TB-R80	Työkalulaatikko, 800 mm oikea puoli
□	CHAIN-S	Lumiketjut
□	HOOK-SC	Lumiketjujen säilytyskoukut rungossa
■	TOWF-NO1	Yksi hinaustappi edessä
□	TOWF-NO2	Hinauspisteet edessä, kaksi kpl
□	TOWR-ONE	Hinauskoukku takana
□	TREL15	Perävaunun sähköliitännät 15 napaa (ADR)
■	TREL7-7	Perävaunun sähköliitännät 2 * 7 napaa
□	TBC-DUO	Perävaunun Duomatic paineilmaliittimet.
■	TBC-EC	Perävaunun EU paineilmaliittimet.
□	TRBR-HCF	Perävaunun käsihallintaventtiili
□	TRBR-HCR	Perävaunun käsihallintaventtiili, alennettu paine.
■	TRBR-STA	Perävaunun jarrujen hallinta viiksestä (<4 km/h)
□	TRB-STRE	Automaattinen alhaisen nopeuden perävaunujarru (stretch brake). Auttaa ehkäisemään linkkuveitsi-ilmiötä sekä parantamaan yhdistelmän käsiteltävyyttä
■	RFEND-B	Takalokasuoja perusmalli.
■	RFH-BAS	Lokasuojien asennuskorkeus normaali (peruskorkeus). Normaali, optimaalinen asennuskorkeus – suositeltava versio. Täyttää lakivaatimukset ja ottaa huomioon rengaskoon, vetopöydän ja alustan korkeuden.
□	RFH-HIG	Lokasuojien asennuskorkeus korkea (esim. maansiirto)Lokasuojien asennuskorkeus korkea (esim. maansiirto) Korkein asennuskorkues. Sopiva esimerkiksi maansiirtoautoon ja muihin vaativiin olosuhteisiin.
□	RFH-LOW	Lokasuojien asennuskorkeus matala (matalat autot) Matala asennuskorkeus. Ainoastaan helppoihin olosuhteisiin. Matala asennus, mutta riksi lokausojien hankaantumiseen.
□	ATANK-AL	Ilmasäiliöt alumiinia
□	TL-LED	Takavalot, LED
■	BLIGHT-E	Jarruvalot, hätäjarrutusvalot

Renkaat ja vanteet

□	RT-AL	Alumiinivanne, harjattu, vakiorei´itys, (pitkät pultit)
□	RT-ALDP	Alumiinivanne, Dura-Bright, vakiorei´itys, (pitkät pultit)
□	RT-ALDPD	Alumiinivanne, Dura-Bright, kaksoisrei´itys, (lyhyet pultit)
□	RT-ALDU	Alumiinivanne, harjattu, kaksoisrei´itys, (lyhyet pultit)
■	RT-STEEL	Teräsvanteet kaikilla akseleilla
□	WCAP	Koristekapselit
□	JACK-12T	Tunkki 12 tonnia
□	JACK-15T	Tunkki 15 tonnia
□	JACK-20T	Tunkki 20 tonnia
■	TOOL-BAS	Työkalusarja, perus
□	TOOLKIT	Työkalusarja, laaja
□	INFLAHOS	Renkaantäyttöletku
□	GAUGE-TP	Rengaspainemittari

Voimansiirron varusteet

□	TRAP-HD	Vaihteisto, HD-versio
■	DRM-BE	Normaali + Economy ajotila (balanced + economy)
□	DRM-E	Economy ajotila
□	PVT-MAP	I-See ennakoiva maastontunteva vakionopeudensäädin, karttapohjainen ja GPS seuranta (5v sopimus)
■	PVT-MTM	I-See ennakoiva maaston ja liikennetilanteita huomioiva, karttapohjainen, GPS yhteys
□	AMSO-AUT	I-Shift -vaihteiston manuaalinen vaihtaminen käytettävissä automaattisessa tilassa, mkl. Kickdown-toiminto
□	AVO-ENH	I-shift ohjelmisto puun- ja maansiirtoajoon
□	APF-ENH	I-shift voimanotto, laajennettu ohjelmisto
□	RET-TH	Hidastin, vaihteistoon asennettu (retarderi)
□	RET-TPT	Hidastin, Powertronic-vaihteistoon asennettu
□	TC-HWO	Öljyn jäähdyttäjä, automaattivaihteisto
□	TC-MAOH2	Vaihteiston öljynjäähdytin, suurin, HD2
■	TC-MWO	Vaihteiston öljynjäähdytin, perus
□	TC-MWOH2	Vaihteiston öljynjäähdytin, HD
□	2COM1100	Paineilmakompressori, 1100L/min
■	2COMP870	Paineilmakompressori, 870L/min
□	2COMP900	Paineilmakompressori, 900L/min
□	CLU-AIRC	Paineilmakompressori, irtikytkettävä
■	AIRIN-HI	Moottorinilmanotto, korkea
□	AIRIN-LO	Moottorinilmanotto, matala
□	ACL1ST-S	Moottorin ilmansuodatin, 2 suodatinpanosta
■	24A110BL	Laturi, 110 Ampeeria, LIN-ohjattu
□	24A150BL	Laturi, 150 Ampeeria, LIN-ohjattu
□	24A180BL	Laturi, 180 Ampeeria, LIN-ohjattu
□	24AL150B	Laturi, 150 Ampeeria
□	PRIM-EL	Ilmauspumppu, sähköinen
□	PRIM-MAN	Ilmauspumppu, manuaalinen
■	FUEFE2LW	Polttoainesuodatin, kaksi suurta suodatinta vedenerottimella
□	FUEFE2SW	Polttoainesuodatin, kaksi kappaletta vedenerottimella
■	220EBH15	Lohkolämmitin.
□	PTER-100	Voimanotto, moottori. DIN100/ISO7646 laippa
□	PTER-DIN	Moottorivoimanotto takana, suora pumppuasennus, DIN5462 (naaras).
□	PTER1400	Voimanotto, moottori. SAE1410/ISO7647 laippa
□	HPE-F101	F1-101 hydraulipumppu, moottorin takapäässä
□	HPE-F41	F1-41 hydraulipumppu, moottorin takapäässä
□	HPE-F51	F1-51 hydraulipumppu, moottorin takapäässä
□	HPE-F61	F1-61 hydraulipumppu, moottorin takapäässä
□	HPE-F81	F1-81 hydraulipumppu, moottorin takapäässä
□	HPE-T53	F2-53/53 hydraulipumppu, moottorin takapäässä
□	HPE-T70	F2-70/53 hydraulipumppu, moottorin takapää
□	HPE-V45	VP1-45 hydraulipumppu, moottorin takapäässä
□	HPE-V75	VP1-75 hydraulipumppu, moottorin takapäässä
□	PTPT-D	Voimanotto, Powertronic, suora liitäntä
□	PTPT-F	Voimanotto, Powertronic, laippa
□	PTR-D	Voimanotto hydrauliasennus, vaihteiston takana, hidas.
□	PTR-DH	Voimanotto hydrauli suora-asennus, vaihteiston takana, nopea.
□	PTR-DM	Voimanotto hydrauli suora-asennus, vaihteiston takana, keskinopea.
□	PTR-F	Voimanotto, vaihteisto/laippa-asennus
□	PTR-FH	Voimanotto laipalla, vaihteiston takana, nopea.
□	PTR-FL	Voimanotto laipalla, vaihteiston takana, vakio hidas
□	PTRD-D	Voimanulosotto. Kahdelle hydraulipumpulle suora asennus maksimiteho, ulommaisesta 90 kW, sisimmäisestä 100 kW, maksimi vääntömomentti yhteensä 550 Nm. 1000 Nm kun vain sisempi pumppu on kytketty.
□	PTRD-D1	Voimanotto yhdellä laipalla taaksepäin sekä yhdellä hydraulipumppu asennus mahdollisuudella eteenpäin. Maksimiteho 90 kW. Maksimi vääntömomentti 550 Nm.
□	PTRD-D2	Voiman ulosotto kahdella laipalla taaksepäin sekä esivalmius yhdelle hydraulipumppuasennusta varten taaksepäin. Maksimiteho: eteenpäin ulompi 90 kW, taaksepäin ulompi 90 kW. Taaksepäin sisempi 100 kW maksimi

■ Vakio varuste □ Valinnais varuste

Jos haluat tarkempaa tietoa Volvon voimansiirto linjasta katso erillistä esitettä.

Jos haluatte lisää tietoa ottakaa yhteyttä lähimpään Volvo jälleenmyyjään (VSS).

Tehdas ja maahantuoja varaa oikeuden muuttaa rakennetta ja varustelua ilman aikaisempaa ilmoitusta.varustelu on maakohtainen.
The specification can vary from country to country.

Ref: FM 84T P1A 01 FIN 2024-02-29 FIN

MALLISTO

FM D11 8x4, Tractor, Pusher-tridem FM 84T P1A

		vääntömomentti 550 Nm per voimanottopaikka.
□	PTRD-F	Voimanulosotto. Kaksoismalli yhdellä laipalla maksimiteho 90 kW. Maksimi vääntömomentti 550 Nm.
□	HPG-F101	VOAC F1-101 hydraulipumppu
□	HPG-F41	VOAC F1-41 hydraulipumppu
□	HPG-F51	VOAC F1-51 hydraulipumppu
□	HPG-F61	VOAC F1-61 hydraulipumppu
□	HPG-F81	VOAC F1-81 hydraulipumppu
■	STWPOS-L	Ohjauspyörä vasemmalla
□	STWPOS-R	Ohjauspyörä oikella
□	STWM-LE	Ohjauspyörä, nahkaa
□	STGW-AD2	Kolmeen suuntaan säädettävä ohjauspyörä (mkl. ohjauspylväs)
■	STGW-ADJ	Säädettävä ohjauspyörä
□	AIRBAG	Turvatyyny (SRS Airbag) kuljettajan paikalla.
■	DRC-AMII	DPF hiukkassuodattimen regenerointi, 3-asentoinen katkaisin (auto/man/estetty)
□	DRC-AUTO	DPF hiukkassuodattimen automaattinen regenerointi - ei manuaalisia toimintoja
■	1DAYDIG4	Ajopiirturi, digitaalinen GEN2 (DTCO4.1, pakollinen 21.8.2023 alkaen)
□	ARSL	Lisänopeudenrajoitin, katkaisin kojelaudassa
□	ESP-BAS1	Ajovakaudenhallinta ESP1. Vetoautot ja tasakuorma-autot pieni omamassa, matala painopiste. Esim nuppiautot tai matalan painopisteen autot, mkl säiliöautot. Autot jotka ovat tyhjänä kevyitä.
□	ESPC-RO	ESP katkaisija (rajoitus/poiskytkentä)
□	HWSS-AC	ACC vakionopeudensäädin ja törmäyksen varoitustoiminto (vain 4+ akselisiin)
□	HWSS-ACB	Automaattinen hätäjarrutus, törmaysvaroitus ja ACC vakionopeudensäädin. Vaihtoehtoinen varuste, jossa automaattinen hätäjarrutustoimonto on täydennetty ACC-vakionopeudensäätimellä.
■	HWSS-FCB	Automaattinen hätäjarrutus ja törmäysvaroitus (Pakollinen 2-ja 3-akselisissa)
□	LSS-DW	Lane Support System -Kaistavahti ja liikennemerkkitunnistus. Pakollinen 2-ja 3-akselisissa autoissa
□	LSS-DW3	Pilot Assist, aktiivinen kaistallapitoavustin, kaistavahti ja liikennemerkkitunnistus
□	LCS2	Kaistanvaihtoavustin törmäysvaroittimella, apukuljettajan puoli
■	LCS4	Kaistanvaihtoavustin törmäysvaroittimella molemmin puolin
■	DAS-W	Kuljettajan vireystilan valvonta.
□	RSENS-W	Sateentunnistin tuulilasille, säädettävä
■	CU-ECC	Lämmityslaite ja ilmastointi automaattisella lämpötilan säädöllä ECC.
□	CU-ECC2	Automaatti-ilmastointi ECC2, auringonvaloanturilla, kosteudentunnistimella, ilmanlaadun tunnistimella ja aktiivihiilisuodattimella
■	IMMOBIL	Käynnistyksenesto, Immobilizer
□	ALARM-E	Varashälytin, laajennettu, ohjaamo/kori/perävaunu
□	PHONE-PK	Puhelinvalmius
□	ISUNS-BS	Sivuhäikäisysuojat molemmilla puolin
■	ISUNS-DS	Sivuhäikäisysuoja kuljettajan puolella
□	ISUNF-B	Häikäisysuojus, perus (ilman peiliä)
□	ISUNF-MD	Häikäisysuojus kuljettajan puolella (sis. peilin)
□	ISUNF-RE	Häikäisysuojus, sähköinen rullaverho
■	ISUNF-RM	Häikäisysuojus, manuaalinen rullaverho
□	ADFS	Kaksi extra DIN-paikkaa etuhyllyllä (push/pull tyyppinen)
□	RTOLL-PK	Tietullimaksun esiasennussarja (Saksa)
□	LOADIND	Kuormanilmaisin, kahden rautajousitetun etuakselin autoissa vain taka-akselilla
□	REMC-MF	Work Remote langaton monitoimikaukosäädin. (Kaukosäätimen saatavilla myös kuormanilmaisintoimnto ilmajousitetuille akseleille.)
■	FIREXT3F	Palosammutin 3 kg, suomenkielinen ohje
□	WARNVEST	Turvaliivi
■	AIDKIT	Ensiapulaukku. Sis. laastaria, pesulappuja, siteitä, painesiteitä, henkitysmaskin, hanskat ja sakset
□	WARNLAMP	Varoituslamppu, kannettava
□	LAMP-IN	Tarkastuslamppu
□	BULBKIT	Lamppu- ja varokesarja
□	WRITEPAD	Kirjoitusalusta.
■	DST-CF5	Kuljettajan istuin, mukavuus, jousitettu, turvavyöt istuimessa, sähkölämmitteinen.
□	DST-CF6	Kuljettajan istuin , mukavuus malli, jousitettu, turvavyöt istuimessa, sähkölämmitteinen, tuuletettu.
□	SBD-RED	Turvavyöt, punainen väri
□	SBPRE-DS	Kuljettajan turvavyökiristin
□	PST-BAS1	Matkustajan istuin, perus 1
□	PST-CF5	Matkustajan istuin, Comfort 5
■	PST-STD2	Matkustajan istuin, perus 2
□	SBPRE-PS	Matkustajan turvavyön kiristys
□	ARMRE-BB	Molemminpuoliset käsinojat, kuljettajan ja apukuljettajan istuimet
□	ARMRE-DB	Molemminpuoliset käsinojat, kuljettajan istuin
□	ARMRE-PB	Molemminpuoliset käsinojat, apukuljettajan istuin
□	ARU-BAS	Kyynärnoja, keinonahkaa
□	ARU-LEA	Kyynärnoja,nahkaa
■	FMAT-RUB	Kumimatot
□	FMAT-TX2	Tekstiili- ja kumimatot
■	LBK70	Alasänky 700mm, kiinteä
□	MATL-FI	Alavuoteen joustinpatja, kierrejousi, suositus yli 100kg henkilölle
■	MATL-SF	Alavuoteen joustinpatja premuim malli , puolijäykät kierrejouset, suositus maks 100kg henkilölle
□	OLMAT-BA	Petauspatja vakio malli 20mm
□	OLMAT-PR	Petauspatja, premium malli 30mm
□	TBK60F	Kiinteä 600mm leveä yläsänky. Taitettavissa 52 astetta (vähemmän, jos yläsäilytysila)
□	TBK70F	Kiinteä 700mm leveä yläsänky. Taitettavissa 52 astetta (vähemmän, jos yläsäilytysila)
□	PH-ENGCA	Moottorin ja ohjaamon pysäköintilämmitin (Webasto).
□	PH-SS	Ohjaamon taukolämmitin
■	SLCP-BAS	Makuutilan hallintapaneeli, perus (sisävalot, pysäköintilämmitin, kattoluukku ja ovien lukitus)
□	ETSB-F	Säilytystila, moottoritunneli (etu)
□	ETSB-FR	Säilytyslaatikko ja -lokerikko moottoritunnelin päällä.
□	ETSB-FRS	Säilytystilat moottoritunnelin päällä edessä/takana ja sivulla.
□	ETSB-FS	Säilytystilat moottoritunnelin päällä edessä ja sivulla.
□	ETSB-R	Säilytystila, moottoritunneli (taka)
□	ETSB-RS	Säilytystilat moottoritunnelin päällä takana ja sivulla.
□	ETSB-S	Säilytystila, moottoritunnelin sivussa
□	RUS-BAS	Säilytystila takana, 154 litraa (h=300mm)
□	RUS-HIG	Säilytystila takana, 245 litraa (h=440mm)
□	REF-ICPK	Jääkaapin valmiussarja moottoritunnelin päälle
□	REFR-RUS	Jääkaappi, 28 litrainen jääkaappi yläsäilytystilassa
□	MICRO-PK	Mikroaaltouunivalmius
□	BOTH-D	Pullonpidin kojelaudsssa keskellä
□	COFMA-PK	Kahvinkeitinvalmius
■	INLI-BAS	Ohjaamon valaistus, perus

■ Vakio varuste □ Valinnais varuste

Jos haluat tarkempaa tietoa Volvon voimansiirto linjasta katso erillistä esitettä.

Jos haluatte lisää tietoa ottakaa yhteyttä lähimpään Volvo jälleenmyyjään (VSS).

Tehdas ja maahantuoja varaa oikeuden muuttaa rakennetta ja varustelua ilman aikaisempaa ilmoitusta.varustelu on maakohtainen.
The specification can vary from country to country.

MALLISTO

FM D11 8x4, Tractor, Pusher-tridem FM 84T P1A

□	INLI-NL	Ohjaamon valaistus perus+yövalot
□	INLI-NLD	Sisävalaistuksen ohjausyksikkö himmentimellä
□	ARL-FLEX	Lukulamppu, kaksi taipuisaa lukulamppua (käärme)
■	RH-EE	Kattoikkuna sävylasia
□	RH-ER	Vahvistettu kattoluukku, sähkökäyttöinen terästä.
□	RH-ETR	Kattoluukku, sähkökäyttöinen sävylasia. Aukeava takareuna.
□	RH-MTR	Kattoluukku, käsikäyttöinen sävylasia. Aukeava takareuna.
■	GLAS-TIN	Sävylasit
□	SWIND-BS	Sivuikkunat molemmilla puolilla ohjaamoa
□	SWIND-PS	Sivuikkuna oikealla puolella
□	AWIND-RF	Takaikkuna
□	VANMIR	Meikkipeili
□	AS-FUS	Extrahylly etuyläsäilytystilassa
□	INFOT-PK	Taulutelevision asennussarja ohjaamoon

Ohjaamon ulkoinen varustus

□	EXTL-BA2	Ohjaamon värillä= puskuri, askelmakotelo, lippa, peilit, oven kahva. Diesel ja LNG: maski = maalaamaton Thunder Gray harmaa Electric: maski = maalattu ohjaamon väriseksi
□	EXTL-BAS	Ohjaamon askelmat = alumiinipintaiset askelmalevyt Ulkopuolen viimeistelytaso, maalamattomat muoviosat ja harjatut listat etumaskissa. FH: Harmaa puskuri, askelmat, peilin kotelot ja aurinkolippa. FH16: Harmaa puskuri, askelmat, peilin kotelot, aurinkolippa, etumaski ja kirkkaat ajovaloumpion taustat (ilman sivulasia)
■	DGLAS-H	Ovilasit, karkaistut ja sähkötoimiset
□	DGLAS-L	Ovilasit, laminoidut ja sähkötoimiset
■	BUMP-B	Etupuskuri, muovi
□	BUMP-B2	Etupuskuri, teräs
□	BUMP-SP	Puskurin ilmavirranohjain
□	GUARD-EH	Öljypohjan suoja, Heavy Duty
■	BUGNET	Hyönteisverkko maskin ja jäähdyttäjän välissä.
□	CTILTP-E	Ohjaamon kippaus, sähköinen
■	CTILTP-M	Ohjaamon kippaus, manuaalinen
□	FCABS-A	Ilmajousitteinen ohjaamon etujousitus
■	FCABS-M	Mekaaninen ohjaamon etujousitus
□	RCABS-A	Ilmajousitteinen ohjaamon takajousitus
■	RCABS-M	Mekaaninen ohjaamon takajousitus
□	MIRCFCPS	Sähkölämmitteiset sähkösäätöiset taustapeilit ja lähietäisyyspeilit + kamera matkustajan puolella. Kameran laajakulmakuva näkyy SID näytössä.
□	MIRCMCP	CMS peilikamerajärjestelmä kulmakameralla, infrapuna pimeänäkö, valvontajärjestelmä (HCT kelpoisuus)
□	SUNV-H	Aurinkolippa, savunharmaa
□	AD-ROOF	Ilmanohjain katolla
□	AD-SIDEL	Ilmanohjain ohjaamon sivulla, pitkä
□	AD-SIDES	Ilmanohjain ohjaamon sivulla, lyhyt
■	HL-LED	LED ajovalot
■	HL-CLEAN	Ajovalonpesin
□	HLP-ST	Ajovalonsuojat, teräkset poikkitangot
□	DRIVL2	Lisäkaukovalot valokotelossa, täysi valoteho
■	UDRIVL	Ilman lisäkaukovaloja
■	FOGL-WC	Etusumuvalot, valkoiset
□	CL-STAT	Risteysvalo
□	ASL-RF2	Lisäkaukovalot kattokotelossa Hella H11 70W (Globekotelossa) Referenssi 12,5/kpl
□	IDLAMP-A	Tunnistevalot (rekkavalot) 3 x oranssia valoa
□	IDLAMP-W	Tunnistevalot (rekkavalot) 3 x valkoista valoa (ei Suomen tieliikenteeseen)
□	IDLMPSW	Tunnistinvalokatkaisija(rekkavalot)
□	BEACOA2F	Varoitusvilkut, 2 kappaletta katolla edessä. Pyörivät majakat, edessä 2 kpl kattotelineessä (jos tilattu), muutoin suoraan katossa kattoluukun molemmin puolin.
□	BEACOA2R	Varoitusvilkut, 2 kappaletta katolla takana. Pyörivät majakat, takana 2 kpl kattotelineessä. Makuuohjaamossa pyörivät majakat. Korkeassa ohjaamossa LED-majakat
□	BEACON-P	Varoitusvalot, valmius.(majakka)
□	BEACONA4	Varoitusvilkut, 4 kappaletta katolla 2 edessä/2 takana. Makuuohjaamo: Pyörivät majakat, edessä 2 kpl kattotelineessä (jos tilattu) ja kaksi takana kattotelineessä (takateline pakollinen valinta). Korkea ohjaamo: LED majakat, edessä 2 kpl kattotelineessä (etuteline pakollinen valinta) ja kaksi takana kattotelineessä (takateline pakollinen valinta).
□	CABPT-R1	Sähkökaapelin läpivienti katossa (1 kpl).
■	CABPT-R2	Sähkökaapelien läpivienti katossa (2 kpl).
□	SPOTP-F	Lisäkaukovalovalmius edessä
□	SPOTP-R	Apukaukovalovalmius katolla
□	SPOTP-RF	Kaukovalovalmius katolla ja ohjaamon edessä, max 2x280W
□	ROS-IL2	Globekyltin valaistuksen valmius (katkaisija irrallaan)
□	ROS-ILP	Kattokilven valaistuksen valmius
□	CSGN-GTR	GLOBETROTTER teksti ohjaamokilvessä
■	HORN-F1S	Äänimerkki, yksi eteen asennettu yksiääninen paineilmatorvi, Jericho
□	HORN-R2S	Alppitorvet 2kpl katolle asennettuna.
□	ANT-CBR	La-radioantenni.
□	ACCBR-AP	Katon etu- keski- ja takaosaan asennetut lisävarustetelineet
□	ACCBR-F	Katon etureunaan asennettu lisävarusteteline
□	ACCBR-FM	Katon etu- ja keskiosaan asennetut lisävarustetelineet
□	ACCBR-FR	Katon etu- ja takaosaan asennetut lisävarustetelineet
□	ACCBR-M	Katon keskiosaan asennettu lisävarusteteline
□	ACCBR-R	Katon takaosaan asennettu lisävarusteteline
□	ACCBR-RM	Katon taka- ja keskiosaan asennetut lisävarustetelineet
□	RFCAR-BC	Lokasuojan pidike, ohjaamon takaseinä
□	LADDER	Tikapuut ohjaamon takaseinässä.
□	REFS-TW	Heijastavat merkinnät (ohjaamon, valkoinen) mukaanpakattuna ohjaamoon
□	REFS-TY	Heijastavat merkinnät (ohjaamon, keltainen) mukaanpakattuna ohjaamoon

Päälirakennevalmius

□	5WM-ISHD	Raskaiden kuljetusten vetopöydän ISO-asennus. Raskaskuljetuksiin, esim. Lavetti ym. tehtäviin
□	5WM-ISOH	Vetopöydän asennus: 90 mm korkeat L-profiilit.
■	5WM-ISOM	Vetopöydän asennus: 50 mm korkeat L-profiilit.
□	5WH150	Vetopöydän korkeus 150 mm.
□	5WH185	Vetopöydän korkeus 185 mm.
□	5WH190	Vetopöydän korkeus 190 mm.
□	5WH290	Vetopöydän jalan korkeus 290mm
□	5WT-JO11	Vetopöytä, Jost JSK 38G valettu raskaskuljetusten vetopöytä
■	5WT-JO8	Vetopöytä, Jost JSK 37 valettu vetopöytä
□	5WT-JO9	Vetopöytä, Jost JSK 42 valettu vetopöytä
□	5WT-JOHD	Vetopöytä, Jost JSK 38G valettu raskaskuljetusten vetopöytä ilman kardaanilaakeria
□	5WT-SH	Vetopöytä, SAF-Holland/+GF+ SK-S 36.20V valettu vetopöytä
□	5WT-SH2	Vetopöytä, SAF-Holland/+GF+ SK-HD 38.36 valettu raskaiden kuljetusten vetopöytä
□	5WL-S1	Vetopöydän voitelu, lukitusmekanismi ja pöytälevy

■ Vakio varuste □ Valinnais varuste

Jos haluat tarkempaa tietoa Volvon voimansiirto linjasta katso erillistä esitettä.

Jos haluatte lisää tietoa ottakaa yhteyttä lähimpään Volvo jälleenmyyjään (VSS).

Tehdas ja maahantuoja varaa oikeuden muuttaa rakennetta ja varustelua ilman aikaisempaa ilmoitusta.varustelu on maakohtainen.
The specification can vary from country to country.

MALLISTO

FM D11 8x4, Tractor, Pusher-tridem FM 84T P1A

□	TCIND	Perävaunun kytkennän indikaattori
■	RDECK	Kävelytaso, 510 mm
□	RDECK-M	Kävelytaso, 760 mm
□	SRWL-PK	Johtosarjavalmius sivu- takatyövaloille alustassa ja kolmiasentoinen katkaisija, maks 280 w Wiring prep for side&rear working lamps on chassis + a three-position switch, max 280 w
□	SWL-2RA	Työvalot, 2 kpl oranssi, alustan takaosaan. 2-asentoa (on/off) (LED W1911)
□	SWL-2RW	Työvalot, 2 kpl valk Led alustan takaosaan. 2-asentoa (on/off)
□	SWL-PK	Johtosarjavalmius sivu työvaloille alustassa ja kaksi asentoinen katkaisia maks 180 W
□	WL-TA1A	Vetopöydän valo, keltainen
□	WL-TA1W	Vetopöydän valo, valkoinen
□	WLC-H2A	Ohjaamon työvalot, kaksi kappaletta Led oransseja valoja ohjaamoon korkealle asennetu
□	WLC-H2W	Ohjaamon työvalot Led, kaksi kappaletta valkoisia valoja ohjaamoon korkealle asennetu
□	WLC-PKH	Työvalovalmius ohjaamon takaseinään ylösasennetuille työvaloille (kaapelit, katkaisin ja läpivienti takaseinässä)
□	WLC-PKL	Työvalovalmius ohjaamon takaseinään alasasennetuille työvaloille (kaapelit, katkaisin ja läpivienti takaseinässä)
□	WLC-PKLH	Työvalovalmius ohjaamon takaseinään ylös- ja alasasennetuille työvaloille (kaapelit, katkaisin ja läpivienti takaseinässä)
□	ECBB-BAS	Päällirakentajan sähkökeskus, ei päällirakennemoduulia
■	ECBB-HIG	Päällirakentajan sähkökeskus mkl. laaja päällirakennemoduuli (18kpl lähtöä)
□	ECBB-MED	Päällirakentajan sähkökeskus mkl. keskitason päällirakennemoduuli (11kpl lähtöä)
□	BBCHAS1	Päällirakentajan sähköliitäntä, yksi kappale 7-napaisia liitäntöjä
□	BBCHAS3	Päällirakentajan sähköliitäntä, kolme kappaletta 7-napaisia liitäntöjä
□	BEPR-T2	Kippiauton sähkövalmius WRC-kaukosäätimellä
□	EXSTER	Etäohjaus BBM moduulin kautta
■	TD-LED	LED valoja tukeva perävaunun tunnistus
□	AUXL-SPK	Auravalovalmius
□	TAILPRE2	Takalaitanostimen Work Remote valmius. Mahdollistaa takalaitanostimen sähköisten lähtöjen hallinnan WRC kaukosäätimellä.
□	TAILPREP	Takalaitanostimen valmiussarja
■	AESW2	Päällirakentajan katkaisimet, kaksi kaksiasentoista katkaisinta (AUX1 ja AUX2)
□	AESW2PK	Päällirakentajan katkaisimet, kaksi katkaisinta (AUX1 ja AUX2) ja valmius neljälle lisäkatkasijalle tyhjän peitelevyn takana
■	AUXSW-4	Päällirakentajan katkaisimet, valmius neljälle extra-katkaisimelle (johdotus)

Luovutustoimenpiteet

■	TGW-4GWL	Telematiikkayksikkö GSM/GPRS/4G modeemilla ja WLAN-valmiudella (langaton verkko)
□	FMS-PK	FMS tiedonsiirtojärjestelmä
□	DRUT1	My Truck sovellus (1v sopimus)
□	DRUT2	My Truck sovellus (2v sopimus)
□	DRUT3	My Truck sovellus (3v sopimus)
□	DRUT4	My Truck sovellus (4v sopimus)
□	DRUT5	My Truck sovellus (5v sopimus)