VOLVO

DATENBLÄTTER

FM Electric 8x4R Tridem NLA Luftfederung FM 84R TE

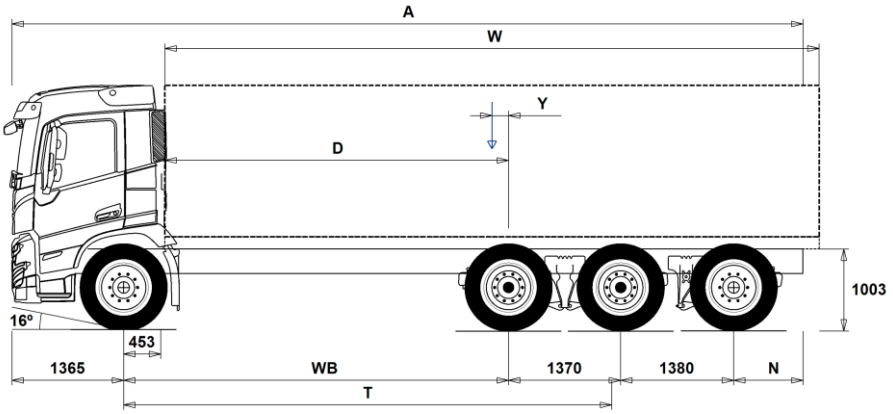

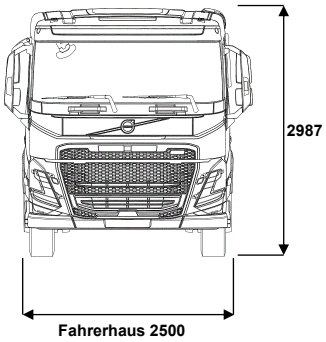

Maße [mm]

WB	Radstand	3900	4100	4300	4600	4900	5200
A	Gesamtlänge	10660	10410	10610	10810	11060	11360
D	Hinterachse bis Vorderkante Aufbau	3397	3597	3797	4097	4397	4697
N	Hinterer Überhang (Min.)	845	845	845	845	845	845
N	Hinterer Überhang (Max.)	2645	2195	2195	2095	2045	2045
T	Theoretischer Radstand	5159	5359	5559	5859	6159	6459
Y	Nutzlast-Schwerpunkt (Min.)	-530	-523	-511	-496	-479	-462
Y	Nutzlast-Schwerpunkt (Max.)	-530	-523	-511	-496	-479	-462
W	Aufbaulänge (Min.)	7854	8240	8615	9012	9276	9537
W	Aufbaulänge (Max.)	7854	8240	8615	9012	9276	9537

Fahrgestellgewichte [kg]

Vorderachse	5540	5635	5705	5815	5905	5990
Hinterachsaggregat	5970	5865	5805	5735	5665	5610
Leergewicht	11510	11500	11510	11550	11570	11600
Tragfähigkeit (inkl. Aufbau, Fahrer, Kraftstoff, etc.)	24490	24500	24490	24450	24430	24400

Wendekreis [mm]

Spurkreis	16800	17400	18100	19000	20000	21000
Wendekreis	18100	18800	19400	20400	21400	22300

Gewichte [kg]	Technisch
Gesamtgewicht	36000
Gesamtzuggewicht	32000
Vorderachse	9000
Hinterachsaggregat	27000

Wichtige Hinweise

Maße
Fahrerhaushöhe: +374 mm für CAB-HSLP, -204 mm für CAB-LDAY, -204 mm für CAB-LSLP, +4 mm für CAB-SLP.
Vorderachse bis Hinterkante Fhs.: +422 mm für CAB-HSLP und CAB-LSLP und CAB-SLP.
D-Maß inklusive Freiraum vorne 50 mm und bei Fahrgestellen auch 100 mm Hilfsrahmen.
Höhentoleranz ± 20 mm für Blatt- und ± 10 mm für Luftfederung.
Alle Maße in unbeladenem Zustand, liftbare Achse(n) abgesenkt. Verwendet Fahrgestellhöhe: CHH-MED.
Höhenänderung wenn Fahrgestellhöhe CHH-HIGH: 0 mm.

Gewichte und Maße mit folgenden Reifen:

Reifen VA:	315/80R22.5
Reifen AA:	315/80R22.5
Reifen NLA/VLA:	315/80R22.5

Fahrgestellgewichte inklusive Öl, Wasser, AdBlue, 0 Liter Kraftstoff, ohne Fahrer. Leergewicht kann um ± 3% variieren.

Die Wendekreise wurden berechnet (theoretisch). Nachlaufachse: TA-HYDRS.

Zulässige Gewichte können in verschiedenen Ländern unterschiedlich sein.

Für detailliertere Gewichtsinformationen, inklusive Gewichte für Sonderausstattungen, wenden Sie sich bitte an Ihren Volvo Verkaufsberater.

Verwenden Sie diese Skizze bitte NICHT für Aufbauberechnungen. Fahrgestellzeichnung FM84RTE ist über Volvo Bodybuilder Instructions verfügbar.

DATENBLÄTTER

FM Electric 8x4R Tridem NLA Luftfederung FM 84R TE

Anwendungsbereich

■	RC-SMOOT	für gute Straßen
□	GARB-PRE	Vorbereitung für Müllaufbau
□	TIPP-PRE	Vorbereitungen für Kipperaufbau
■	UNIFORM	Pritschenfahrgestell ohne Vorbereitungen

Hauptkomponenten

□	CHH-HIGH	Fahrgestellhöhe HIGH (Standard)
□	CHH-MED	Chassishöhe MEDIUM
■	TA-HYSB2	Elektrohydraulisch gelenkte Nachlaufachse, einzelbereift
■	RADDT-GR	Hinterachsaufhängung Tridem RADDT-GR Doppelachsaggregat mit Nachlaufachse, Luftfederung
■	FME-DAY6	Tag-Sicherheitsfahrerhaus, FM Electric
□	FME-HSL6	Globetrotter-Sicherheitsfahrerhaus, FM Electric
□	FME-LDA6	Tag-Sicherheitsfahrerhaus mit abgesenktem Dach, FM Electric
□	FME-LSL6	Langes Sicherheitsfahrerhaus mit abgesenktem Dach, FM Electric
□	FME-SLP6	Langes Sicherheitsfahrerhaus, FM Electric
■	ESS360K	Kapazität Batteriespeicher 360 kWh (Gesamtenergie)
□	ESS450K	Kapazität Batteriespeicher 450 kWh (Gesamtenergie)
□	ESS540K	Kapazität Batteriespeicher 540 kWh (Gesamtenergie)
■	EPT2412	Getriebe für E-Antrieb I-Shift 12-Gang EPT2412 , 2400 Nm
■	NEM2	Antrieb mit 2 Elektromotoren
□	NEM3	Antrieb mit 3 Elektromotoren
■	RTS2370A	Antriebsachse RTS2370A. Doppelachs-Einfachübersetzung, Hypoidtyp. Differentialsperren längs und quer.

Ausrüstungspakete

■	INFOHIGH	Info- und Mediapaket Medium
□	DRIV-EXT	Fahrerpaket Extended
□	DRIV-SEL	Fahrerpaket Selected
□	1LIVFM-E	Wohnpaket, 1 Komfortbett (EMOB)
□	2LIVFM-E	Wohnpaket, 2 Komfortbett (EMOB)
□	SAFE-SEL	Sicherheitspaket Selected
□	RANGOP3	Paket Reichweitenoptimierung, Abonnement 3 Jahre
□	RANGOP4	Paket Reichweitenoptimierung, Abonnement 4 Jahre
□	RANGOP5	Paket Reichweitenoptimierung, Abonnement 5 Jahre

Fahrgestell

■	FST-AIR	Luftfederung vorne mit 2 Luftbälgen pro Achse, Stabilisator und Stoßdämpfer.
□	FSLS-BAS	Hubhöhe Luftfederung vorne, BASIC
□	FSLS-HI	Hubhöhe Luftfederung vorne, HIGH
□	FAL10.0	Vorderachslast (technisch) max 10,0 t
■	FAL9.0	Vorderachslast (technisch) max 9.0 t.
□	FSTAB	Stabilisator vorne, Steifigkeit Standard
■	FSTAB2	Stabilisator vorne, erhöhte Steifigkeit
□	FSTAB3	Stabilisator vorne, hohe Steifigkeit
■	RAL27	Hinterachslast max. 27 t (technisch)
□	RAL33	Hinterachslast max. 33 t (technisch)
■	RALIM95	Achslastbegrenzer 9,5 t
■	ASF-DL1	Eine Fahrhöhe (Luftfederung)
□	ASF-DL3	Drei wählbare Fahrhöhen (Luftfederung)
□	ACTST-TO	Volvo Dynamic Steering aktive, elektronisch geregelte Lenkkraftunterstützung
□	ASFE-BAS	Volvo Dynamic Steering, Ausführung BASIS
□	ASFE-OG	Volvo Dynamic Steering, mit STABILITÄTSASSISTENT
□	ASFE-PO	Volvo Dynamic Steering, PERSÖNLICHE EINSTELLUNGEN, MIT STABILITÄTSASSISTENT
□	ASFE-PS	Volvo Dynamic Steering, PERSÖNLICHE EINSTELLUNGEN
□	AUXPARK	Extra Federspeicher: - bei 6x4 auf 3. Achse - bei 8x4 (classic) auf 4. Achse
■	RST-AIR	Luftfederung hinten
■	FRAME300	Rahmenprofilhöhe 300 mm
■	FST8080	Rahmenstärke 8,0 mm
□	FIL-EEEB	Innenrahmen vom Hinterkante Motor bis hinter die Achsaufhängung
□	FIL-EEEF	Innenrahmen vom Hinterkante Motor bis Rahmenende
□	FIL-FBEB	Innenrahmen über Hinterachsaufhängung
□	FIL-FBEF	Innenrahmen über Hinterachsaufhängung bis Rahmenende
□	FIL-TXEB	Innenrahmen vom Getriebequerträger bis hinter die Achsaufhängung
□	FIL-TXEF	Innenrahmen vom Getriebequerträger bis Rahmenende
□	BATTAMP	Batterie Ampere- und Spannungsanzeige
■	BATTIND	Batterie Ampere-, Spannungs- und Statusanzeige mit Warnungen
□	WHC-FIX2	Zwei Unterlegkeile, nicht faltbar
□	WHC-FOL2	Zwei Unterlegkeile, faltbar
□	WHCP-M	Unterlegkeil(e) Position mitte
□	WHCP-R	Unterlegkeil(e) Position hinten
□	WHCP-T	Unterlegkeil(e), Transportmontage
□	SUP-BAS	Seitlicher Unterfahrschutz, ausklapp- und abnehmbar
□	CHAIN-S	Schneeketten
□	HOOK-SC	Aufhängungshaken für Schneeketten
■	TOWF-NO1	Ein Abschleppanschluss vorne
□	TOWF-NO2	Zwei Abschleppanschlüsse vorne, links u. rechts
□	TOWMBRH	Anhängertraverse, zentral montiert
□	TOWMBRL1	Anhängertraverse, unten montiert
□	TOWMBRM	Anhängertraverse, halb unten montiert
■	RFEC-S	Rahmenende gerade
□	RFEC-U	Rahmenende oben abgeschrägt
□	C-RI4040	Anhängerkupplung, Ringfeder 4040 (40 mm)
□	C-RI4045	Anhängerkupplung, Ringfeder Komfortkupplung RF4045A (40 mm)
□	C-RI5050	AH-Kupplung, Ringfeder 5050A G-150 (50 mm)
□	C-RO400G	Anhängerkupplung Rockinger 400 G 150.
□	C-RO50	Anhängerkupplung, Rockinger 50 für 50 mm Zugösen
□	C-VBG520	AH-Kupplung, VGB 5200D
□	C-VBG795	AH-Kupplung, VGB 795V
□	TOWR-ONE	Abschleppmaul hinten
□	TREL-PK	Elektrische Vorbereitung für Anhängeranschluss
■	TREL15	15-polige Anhängersteckdose
□	TREL7-7	Stromanschluss für Auflieger/Anhänger, 7+7-polig
□	TBC-DUO	Auflieger/Anhängerbremsanschlüsse Type DUOMATIC
□	TBC-EC	Anhänger/Aufliegeranschlüsse für Bremsanlage EU
□	TRBR-STA	Stationäre Anhängerbremse (aktiv bis 7 km/h)
□	TRB-STRE	Elektronsiche Impuls-Streckbremse
□	RFEND-B	Kunststoffkotflügel hi dreiteilig mit Spritzschutzmatte; Silentblock-gelagert
□	RFEND-T	Überführungskotflügel
□	RFH-BAS	Montagehöhe Kotflügel hinten - Standard
□	RFH-HIG	Montagehöhe Kotflügel hinten - hoch
□	RFH-LOW	Montagehöhe Kotflügel hinten - niedrig
□	AUXATNK	Extra Lufttank/Luftkessel
■	BLIGHT-E	Bremslichter mit Notbrems-Blinkfolge
□	FRACLOS	Rahmenabdeckung am hinteren Rahmenende (scharfe Kanten geschützt)

Räder und Reifen

■	RT-AL	Alufelgen bebürstet, Standardlöcher
□	RT-ALDP	Alufelgen Durabright, Standardlöcher
□	RT-ALDPD	Alufelgen Durabright, Speziallöcher

■ Serienausstattung □ Sonderausstattung

Detailliertere Information zur Ausrüstung von Fahrerhaus und Antriebsstrang werden in separaten Datenblättern angeboten.

Weitere Optionen und Kombinationen nennt Ihnen Ihr Volvo Verkaufsberater.

Der Hersteller behält sich vor, technische oder Designänderungen ohne Vorankündigung vorzunehmen.
Die Spezifikation kann landesabhängig unterschiedlich sein.

□	RT-ALDU	Alufelgen bebürstet, Speziallöcher
□	SPWT-D	Ersatzrad mit Reifen wie Antriebsachse
□	SPWT-F	Ersatzrad mit Reifen wie Vorderachse
□	SWCP-R	Ersatzradhalter hinter Antriebsachse rechts
□	SWCP-T	Ersatzradhalter temporär (nur für Transport)
□	SWCP-TP	Ersatzradhalter mitgeliefert, für nachträglichen Einbau
□	JACK-12T	Wagenheber 12 t, Höhe 180-315 mm, Hebeweg 95 mm.
□	JACK-15T	Wagenheber 15 t, Höhe 225-435 mm
□	JACK-20T	Wagenheber verstärkt, 20 t, 240-465 mm
■	TOOLKIT	Bordwerkzeug komplett
□	INFLAHOS	18 m Reifenfüllschlauch
□	GAUGE-TP	Reifendruckmesser

Antriebsstrang, Ausrüstung

□	DRM-B	
■	DRM-BE	I-Shift Fahrmodus, Standard und ECONOMY
■	PVT-MAP	I-SEE kartenbasierende Topographiedaten (GPS und zentrale Datenbank)
□	EP400A	Aufbauer Stromanschluss 400V AC
□	EPTC270	Nebenantrieb, elektro-mechanisch 270 Nm
□	HPM-F101	Parker F1-101 Hydraulikpumpe angeflanscht, für elektro-mechan. PTO
□	HPM-F41	Parker F1-81 Pumpe angeflanscht, für elektro-mechan. PTO
□	HPM-F51	Parker F1-51 Hydraulikpumpe angeflanscht, für elektro-mechan. PTO
□	HPM-F61	Parker F1-61 Hydraulikpumpe angeflanscht, für elektro-mechan. PTO
□	HPM-F81	Parker F1-81 Hydraulikpumpe angeflanscht, für elektro-mechan. PTO
□	HPM-T42	Parker F2-42/42 Hydraulikpumpe angeflanscht, für elektro-mechan. PTO
□	HPM-T53	Parker F2-53/53 Hydraulikpumpe angeflanscht, für elektro-mechan. PTO
□	HPM-T55	Parker F2-55/28 Hydraulikpumpe angeflanscht, für elektro-mechan. PTO
□	HPM-T70	Parker F2-70/35 Hydraulikpumpe angeflanscht, für elektro-mechan. PTO
□	HPM-V130	Parker VP1-130 Hydraulikpumpe angeflanscht, für elektro-mechan. PTO
□	HPM-V45	Parker VP1-45 Hydraulikpumpe angeflanscht, für elektro-mechan. PTO
□	HPM-V75	Parker VP1-75 Hydraulikpumpe angeflanscht, für elektro-mechan. PTO
□	HPM-V95	Parker VP1-95 Hydraulikpumpe angeflanscht, für elektro-mechan. PTO
□	PTR-D	Nebenantrieb PTR-D zum Anflanschen einer Hydraulikpumpe
□	PTR-DH	Nebenantrieb PTR-DH zum Anflanschen einer Hydraulikpumpe
□	PTR-DM	Nebenantrieb PTR-DM zum Anflanschen einer Hydraulikpumpe
□	PTR-F	Nebenantrieb PTR-F mit 1 Flansch nach SAE1400.
□	PTR-FH	Nebenantrieb PTR-FH mit 1 Flansch nach SAE1300.
□	PTR-FL	Nebenantrieb PTR-FL mit 1 Flansch nach SAE1300.
□	PTRD-D	NA doppelt, PTRD-D, für bis 2 Pumpen (außen, nach DIN5462/ISO7653)
□	PTRD-D1	NA PTRD-D1 doppelt für 1 Pumpe nach vorne und 1 Flansch nach hinten.
□	PTRD-D2	NA PTRD-D2 doppelt für 1 Pumpe nach vorne und 2 Flanschen nach hinten.
□	PTRD-F	NA PTRD-F, doppelt, mit 1 Flansch (SAE 1400) außen, nach hinten.
□	HPG-F101	Parker F1-101 F1 Plus, Pumpe angeflanscht, für NA hinten am Getriebe
□	HPG-F41	Parker F1-41, F1 Plus, Pumpe angeflanscht, für NA hinten am Getriebe
□	HPG-F51	Parker F1-51, F1 Plus, Pumpe angeflanscht, für NA hinten am Getriebe
□	HPG-F61	Parker F1-61, F1 Plus, Pumpe angeflanscht, für NA hinten am Getriebe
□	HPG-F81	Parker F1-81, F1 Plus, Pumpe angeflanscht, für NA hinten am Getriebe
■	CRUIS-E	Cruise Control (Tempomat), mit ECO Funktion
■	DTRI-PER	Armaturenbrett-Farbe Peregrine/Raven
■	STWPOS-L	Linkslenkung
■	STWM-LE	Lederlenkrad
□	STGW-AD2	Lenkradverstellung Standard mit zusätzl. Neigungsfunktion
□	STGW-ADJ	Lenkradverstellung Standard
■	1DAYDIG4	Digitaler Tachograph DTCO 4.1 (Smart 2.0)
□	ARSL	Zusätzlicher Geschwindigkeitsbegrenzer (Schalter im Armaturenbrett)
□	ESP-BAS1	Elektronisches Stabilitätsprogramm
□	ESPC-RO	ESP Funktionsschalter On - reduziert - Off
□	HWSS-ACB	Abstandsregeltempomat (ACC) mit Kollisionswarnung und Notbremsassistent
■	HWSS-FCB	Kollisionswarner mit Notbremsassistent
□	LSS-DW	Spurhalteassistent
□	LSS-DW3	Aktive Spurführung, Pilot-Assist-Funktion
■	LCS4	Seiten-Kollisionsüberwachung und Abbiegeassistent, beidseitig
■	DAS-W	Fahrerwarnsystem; warnt bei auftretender Müdigkeit
□	RSENS-W	Scheibenwischer mit Regensensor
■	CU-ECC	Klimaanlage mit automatischer Temperaturregelung
□	CU-ECC2	Klimaanlage mit automatischer Temperaturregelung, Sonnensensor, Nebelsensor, Luftgütesensor und Aktivkohlefilter
■	IMMOBIL	Wegfahrsperre, Transponder im Schlüssel
□	ALARM-E	Volvo Alarmanlage mit erweiterten Funktionen (Zugfahrzeug und Anhänger/Auflieger)
□	ISUNS-BS	Seitliche Sonnenblende, beidseitig
■	ISUNS-DS	Seitliche Sonnenblende, Fahrerseite
□	ISUNF-RE	Sonnenblende innen mit Sonnenrollo elektrisch
■	ISUNF-RM	Sonnenblende innen mit Sonnenrollo manuell
□	ADFS	Extra DIN-Schacht, Frontablage
■	BUPALARM	Rückfahrwarner
□	RTOLL-PK	Vorbereitung für OBU (Mautgerät, Toll Collect)
■	LOADIND	Volvo Ladeanzeige / Achslastwaage
□	REMC-MF	Drahtlose Fernbedienung, multifunktional
■	WARNTRI2	Zwei Pannendreiecke
■	AIDKIT1B	Erste-Hilfe-Kit
□	WARNLAMP	Tragbare Warn- bzw Arbeitslampe
□	LAMP-IN	Inspektionslampe mit 10 m Kabel
□	BULBKIT	Ersatzbirnen (nicht Xenon) und Sicherungen
□	WRITEPAD	Schreibunterlage
□	DST-CF4	Komfortsitz Fahrer, luftgefedert, Lendenwirbelstütze, Gurt im Sitz
■	DST-CF5	Komfortsitz Fahrer, luftgefedert, Lendenwirbelstütze, beheizt, Gurt im Sitz
□	DST-CF6	Komfortsitz Fahrer, luftgefedert, Lendenwirbelstütze, beheizt, belüftet, Gurt im Sitz
□	SBD-RED	Sicherheitsgurt, rot
□	PST-BAS1	Beifahrersitz Basis, ungefedert, nicht verschiebbar Sitzfläche hochklappbar
□	PST-CF4	Beifahrersitz Komfortausführung, luftgefedert, Sicherheitsgurt im Sitz integriert.
□	PST-CF5	Beifahrersitz Komfortausführung, luftgefedert, beheizt, Sicherheitsgurt im Sitz integriert.

■ Serienausstattung □ Sonderausstattung

Detailliertere Information zur Ausrüstung von Fahrerhaus und Antriebsstrang werden in separaten Datenblättern angeboten.

Weitere Optionen und Kombinationen nennt Ihnen Ihr Volvo Verkaufsberater.

Der Hersteller behält sich vor, technische oder Designänderungen ohne Vorankündigung vorzunehmen.
Die Spezifikation kann landesabhängig unterschiedlich sein.

■	PST-STD2	Beifahrersitz Standard, feststehend (nicht gefedert).
□	PST-STD4	Beifahrersitz Standard, luftgefedert.
□	SBPRE-PS	Gurtstraffer, Beifahrer
□	ARMRE-BB	Jeweils zwei Armlehnen am Fahrer- und Beifahrersitz
□	ARMRE-DB	Zwei Armlehnen am Fahrersitz
□	ARMRE-PB	Zwei Armlehnen am Beifahrersitz
□	ARU-BAS	Armlehne/n mit Vinyl bezogen
□	ARU-LEA	Armlehne/n mit Leder bezogen
■	FMAT-RUB	Zwei Gummifußmatten
□	FMAT-TX2	Fußmatten, zwei Textil und zwei Gummi
□	LBK70	Komfortbett unten, 700 mm, fest
□	MATL-FI	Ein-Zonen-Matratze, Komfortbett unten, fest
□	MATL-SF	Drei-Zonen-Matratze, Komfortbett unten, mittelfest
□	OLMAT-BA	Matratzenauflage Basic (20 mm)
□	OLMAT-PR	Matratzenauflage Premium (30 mm)
□	TBK60F	Obere Liege 1900x600 mm, hochklappbar, mit Sicherheitsnetz
□	TBK70F	Obere Liege 1900x700 mm, hochklappbar, mit Sicherheitsnetz
□	SLCP-BAS	Bedienkonsole im Schlafabteil BASIS
□	ETSB-F	Aufbewahrungsbox am Motortunnel vorne
□	ETSB-FR	Aufbewahrungsbox am Motortunnel, vorne und hinten
□	ETSB-FRS	Aufbewahrungsbox am Motortunnel, vorne, hinten und seitlich
□	ETSB-FS	Aufbewahrungsbox am Motortunnel, vorne und seitlich
□	ETSB-R	Aufbewahrungsbox am Motortunnel hinten
□	ETSB-RS	Aufbewahrungsbox am Motortunnel, hinten und seitlich
□	ETSB-S	Aufbewahrungsbox am Motortunnel seitlich
□	RUS-BAS	Aufbewahrungsfächer hinten/oben, Basic
□	RUS-HIG	Staufach über Komfortbett, HIGH (245 l)
□	REF-ICPK	Vorbereitung für Kühlbox im Fahrerhaus
□	REFR-RUS	Kühlbox 28 l im Fach hinten/oben
□	MICRO-PK	Vorbereitung für Mikrowelle
■	BOTH-D	Flaschenhalter bei Fahrersitz
□	COFMA-PK	Vorbereitung für Kaffeemaschine
□	INLI-BAS	Innenbeleuchtung Standard
□	INLI-NL	Innenbeleuchtung mit rote Nachtbeleuchtung
□	INLI-NLD	Innenbeleuchtung mit Dimmerfunktion und Nachtbeleuchtung Rot
□	ARL-FLEX	Zwei flexible Leselampen
■	RH-EE	Sky window (fix, nicht zu öffnen, getöntes Glas) / Notausstieg
□	RH-ER	Metall-Dachluke verstärkt, manuell bedienbar, Notausstieg (50 x 70 cm)
□	RH-ETR	Glasdachluke/Skywindow, elektrisch bedienbar, getöntes Glas, Notausstieg (50 x 70 cm)
□	RH-MTR	Glasdachluke/Skywindow, manuell bedienbar, getöntes Glas, Notausstieg (50 x 70 cm)
■	GLAS-TIN	getönte Scheiben
□	AWIND-RF	Fenster in Fahrerhausrückwand
□	SWIND-BS	Extra Seitenfenster, beidseitig
□	SWIND-PS	Extra Seitenfenster, Beifahrerseite
■	VANMIR	Makeup- bzw. Frisierspiegel
□	AS-FUS	Zwei extra Facheinlagen in Ablagefächer vorne (iVm Mikrowelle nur ein Stk.)
□	INFOT-PK	Vorbereitung für Flachbildfernseher

Fahrerhaus-Exterieur

■	EXTL-BA2	Fahrerhauslackierung BASIC 2: Kühlergrill, Sonnenblende, Spiegelverkleidungen, Einstieg, Stoßstange und Chassis-Seitenverkleidungen in Wagenfarbe
■	BUMP-B	Stoßfänger, Kunststoff
□	BUMP-B2	Stoßfänger, Stahl
■	BUMP-SP	Stoßstange mit Spoiler
□	SIDEH-B	Handlauf, Fahrerseite
□	SIDSTP-R	Leiter seitlich und Handlauf, Fahrerseite
□	CTILTP-E	Elektrohydraulische Kippvorrichtung für das Fahrerhaus.
■	CTILTP-M	Manuelle Kippvorrichtung für das Fahrerhaus
□	FCABS-A	Fahrerhausfederung vorne Luft
■	FCABS-M	Fahrerhausfederung vorne mechanisch
□	RCABS-A	Fahrerhausfederung hinten Luft
■	RCABS-M	Fahrerhausfederung hinten mechanisch
□	MIRCFCPS	Rückspiegel, beheizt und elektrisch verstellbar mit Weitwinkelspiegel beidseitig und Nahbereichsspiegel auf der Beifahrerseite. Zusätzlich Nahbereichskamera auf der Beifahrerseite zur Totwinkelüberwachung
□	MIRCFCPX	Rückspiegel, beheizt und elektrisch verstellbar mit Weitwinkelspiegel beidseitig und Nahbereichsspiegel auf der Beifahrerseite. Zusätzlich Nahbereichskamera auf der Beifahrerseite zur Totwinkelüberwachung
□	MIRCMCP	Rückspiegelversion: Kamera-Monitor-System mit Nahbereichskamera auf Beifahrerseite
□	MIRCMS	Rückspiegelversion: Kamera-Monitor-System
■	MIRCOMF	Komfortspiegel - Hauptspiegel beidseitig elektrisch verstellbar und beheizt - Weitwinkelspiegel beidseitig elektrisch verstellb. u. beheizt - Rampenspiegel auf Beifahrerseite
□	MIRCOMFX	Komfortspiegel FMX-Design Haupt- und Weitwinkelspiegel beidseitig elektrisch verstellbar und beheizt Rampenspiegel auf Beifahrerseite
■	AMIR-F20	Frontspiegel
□	SUNV-H	Sonnenblende außen
□	AD-ROOF	Dachspoiler (die Dachspoilerausführung richtet sich u.a. nach den Komponenten Fahrgestellhöhe, Reifendimension und Fahrerhaus)
□	AD-SIDES	Fahrerhaus-Seitenspoiler, kurze Ausführung
□	AD-CHASX	Chassis-Seitenverkleidung, verlängert
□	ADCF-F	Kantenverlängerung, Seitenverkleidung
■	HL-LED	LED-Hauptscheinwerfer
□	HLP-ST	Scheinwerferschutz, Stahl
□	HLP-ST2	Scheinwerferschutz, Stahlnetz
■	DRL-LED	Tagfahrlicht, LED-Leuchten
□	DRIVL2	Zwei Halogen-Fernscheinwerfer
■	UDRIVL	ohne zusätzliche Fernscheinwerfer
■	FOGL-WC	2 Nebelscheinwerfer
□	CL-STAT	Abbiegelicht statisch
□	ASL-RF2	Zwei Fernscheinwerfer neben Globetrotterschild
□	BEACOA2F	Zwei rotierende, gelbe Rundumkennleuchten am Fahrerhausdach vorne
□	BEACOA2R	Zwei rotierende, gelbe Rundumkennleuchten am Fahrerhausdach hinten
□	BEACON-P	Verkabelung für Rundumkennleuchte
□	BEACONA4	Vier gelbe Rundumkennleuchten
□	CABPT-R1	1 Durchlass für Fahrerhausdachverkabelung
□	CABPT-R2	2 Durchlässe für Fahrerhausdachverkabelung
□	SPOTP-F	Verkabelung für extra Scheinwerfer vorne, max 280 W
□	SPOTP-R	Verkabelung für extra Scheinwerfer auf dem Dach, max 280 W
□	SPOTP-RF	Verkabelung für extra Scheinwerfer vorne u. auf dem Dach, max. 2x 280 W
□	ROS-IL2	Vorbereitung für GLOBETROTTERSCHILD-Beleuchtung (weiße Folie)
□	ROS-ILP	Vorbereitung für Dachschildbeleuchtung
□	CSGN-GTR	Schriftzug Globetrotter
■	HORN-F1S	Ein Drucklufthorn (Jericho)

■ Serienausstattung □ Sonderausstattung

Detailliertere Information zur Ausrüstung von Fahrerhaus und Antriebsstrang werden in separaten Datenblättern angeboten.

Weitere Optionen und Kombinationen nennt Ihnen Ihr Volvo Verkaufsberater.

Der Hersteller behält sich vor, technische oder Designänderungen ohne Vorankündigung vorzunehmen.
Die Spezifikation kann landesabhängig unterschiedlich sein.

□	HORN-R2S	2 Drucklufthörner auf dem Dach
□	ANT-CBR	Dachantenne für CB-Funk
□	ACCBR-AP	Dachkonsole vorne, mittig und hinten für Zubehör
□	ACCBR-F	Dachkonsole vorne für Zubehör
□	ACCBR-FM	Dachkonsole vorne und miittig für Zubehör
□	ACCBR-FR	Dachkonsole vorne und hinten für Zubehör
□	ACCBR-M	Dachkonsole mittig, für Zubehör
□	ACCBR-R	Dachkonsole hinten für Zubehör
□	ACCBR-RM	Dachkonsole mittig und hinten für Zubehör
□	REFS-TW	Konturmarkierungen (im Fhs mitgeliefert, weiß)

Aufbau

□	SRWL-PK	Vorbereitung für Arbeitsbeleuchtung hinten und seitlich am Fahrgestell mit 3-stufigem Schalter (ein/aus/auto-rückwärts)
□	SWL-2RW	Arbeitsscheinwerfer seitlich/hinten, 2x LED, Weiß
□	SWL-PK	Vorbereitung für Arbeitsbeleuchtung seitlich, max 280 W inkl. Schalter mit 2 Schalterstellungen
□	WLC-H2W	Zwei LED Arbeitsscheinwerfer hinten/oben am Fahrerhaus
□	WLC-PKCH	Vorbereitung für Arbeitsbeleuchtung am Fahrgestell
□	WLC-PKH	Vorbereitung für Arbeitsbeleuchtung hinten/oben am Fahrerhaus
□	WLC-PKL	Vorbereitung für Arbeitsbeleuchtung hinten/unten am Fahrerhaus
□	WLC-PKLH	Vorbereitung für Arbeitsbeleuchtung hinten, oben und unten am Fahrerhaus
■	ECBB-HIG	Aufbauer-Elektrozentrale inkl. Aufbauermodul im Fahrerhaus
■	BBCHAS3	3x7-poliger Anschluss für Aufbau
□	BEPR-T2	Elektrische Vorbereitung, Kipper mit Fernbedienung
□	EXSTER	Vorbereitung für eine externe Fahrzeugsteuerung (Motor, Lenkung, Bremse) über die Aufbauerschnittstelle / Body Builder Modul
■	TD-LED	Anhängererkennung mit LED-Sensor
□	FBA-BTF	Aufbaubefestigungen vorne, verwindungsweicher Aufbau
□	FBA-BTSF	Aufbaubefestigungen vorne, halbsteifer Aufbau
□	HBA-FSFB	Bohrungen für Aufbaubefestigung (torsionweiche und halbsteife Aufbauten)
□	HBA-SB	Bohrungen für Aufbaubefestigung (Aufbau torsionssteif)
□	RBA-T2	Aufbaubefestigung hinten,
□	CRANEPK1	Kranvorbereitung, max. 10 mt
□	CRANEPK2	Kranvorbereitung, max. 20 mt
□	CRANEPK4	Kranvorbereitung, max. 40 mt
□	AUXL-SPK	Vorbereitung (Verkabelung und Schalter) für Schneepflugbeleuchtung, Hauptscheinwerfer und Blinker
□	TAILPRE2	Vorbereitung für Ladebordwand Einbindung der Fernbedienung (Volvo REMOTE) möglich
□	TAILPREP	Vorbereitung für Ladebordwand
□	AESW2	Zwei freie Zusatzkippschalter im Armaturenbrett, frei positionierbar/programmierbar
□	AESW2PK	Zwei freie Zusatzkippschalter im Armaturenbrett, frei positionierbar/programmierbar, zusätzlich vier verkabelte Kippschalterplätze
□	AUXSW-4	Verkabelung für 4 Stück extra Schalter im Armaturenbrett

Auslieferungsservice im Werk

□	DRUT1	MY TRUCK (App) Prepaid 1 Jahr
□	DRUT2	My-Truck-App Online Verbindung zwischen Smartphone und LKW
□	DRUT3	MY TRUCK (App) Prepaid 3 Jahre
□	DRUT4	MY TRUCK (App) Prepaid 4 Jahre
□	DRUT5	MY TRUCK (App) Prepaid 5 Jahre