VOLVO

DATENBLÄTTER

FM D11 8x4R VLA-Tridem Luftfederung FM 84R P1A

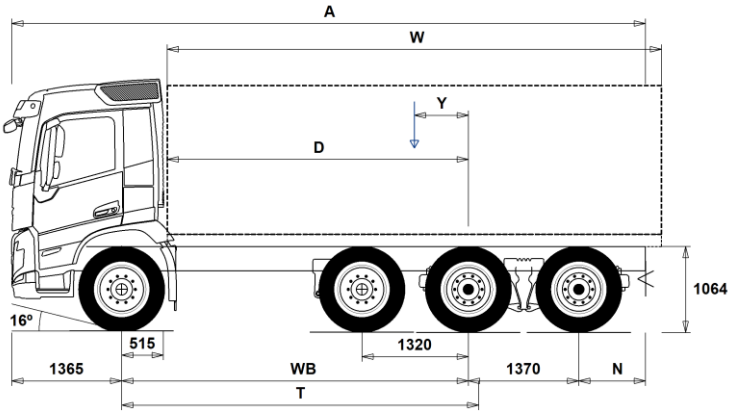

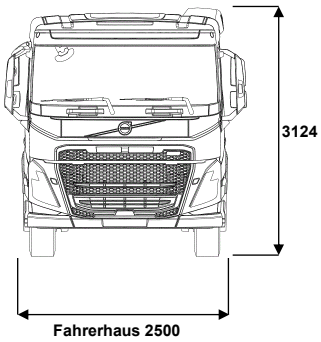

Maße [mm]

WB	Radstand	4300	4600	4900	5100	5300	5600
A	Gesamtlänge	9410	9860	10310	10410	10610	10810
D	Hinterachse bis Vorderkante Aufbau	3735	4035	4335	4535	4735	5035
N	Hinterer Überhang (Min.)	825	825	825	825	825	825
N	Hinterer Überhang (Max.)	2375	2525	2675	2575	2575	2475
T	Theoretischer Radstand	4428	4728	5028	5228	5428	5728
Y	Nutzlast-Schwerpunkt (Min.)	-254	-256	-256	-275	-280	-294
Y	Nutzlast-Schwerpunkt (Max.)	597	653	712	736	770	817
W	Aufbaulänge (Min.)	6276	6762	7246	7597	7928	8436
W	Aufbaulänge (Max.)	7977	8580	9181	9389	9562	9820

Fahrgestellgewichte [kg]

Vorderachse	4885	4860	4830	4875	4875	4895
Hinterachsaggregat	4455	4505	4550	4590	4610	4635
Leergewicht	9340	9365	9380	9465	9485	9530
Tragfähigkeit (inkl. Aufbau, Fahrer, Kraftstoff, etc.)	19010	18985	18970	18885	18865	18820

Wendekreis [mm]

Spurkreis	17300	18200	19100	19700	20300	21300
Wendekreis	18700	19600	20500	21100	21800	22700

Gewichte [kg]	Zulässig	Technisch
Gesamtgewicht	28350	35000
Gesamtzuggewicht	36000	44000
Vorderachse	8000	8000
Hinterachsaggregat	24000	27000

Wichtige Hinweise

Maße
Fahrerhaushöhe: +328 mm für CAB-HSLP, -262 mm für CAB-LDAY, -262 mm für CAB-LSLP, +16 mm für CAB-SLP.
Vorderachse bis Hinterkante Fhs.: +431 mm für CAB-HSLP und CAB-SLP, -69 mm für CAB-LDAY, +425 mm für CAB-LSLP.
D-Maß inklusive Freiraum vorne 50 mm und bei Fahrgestellen auch 100 mm Hilfsrahmen.
Höhentoleranz ± 20 mm für Blatt- und ± 10 mm für Luftfederung.
Alle Maße in unbeladenem Zustand, liftbare Achse(n) abgesenkt. Verwendet Fahrgestellhöhe: CHH-HIGH.
Gewichtsangaben inklusive größter verfügbarer Rahmenlänge hinten (N Max.) für gewählten Radstand.
Höhenänderung wenn Fahrgestellhöhe CHH-MED,FRAME300: 0 mm.

Gewichte und Maße mit folgenden Reifen:
Reifen VA: 315/80R22.5
Reifen AA: 315/80R22.5
Reifen NLA/VLA: 315/80R22.5

Fahrgestellgewichte inklusive Öl, Wasser, AdBlue, 0 Liter Kraftstoff, ohne Fahrer. Leergewicht kann um ± 3% variieren.

Die Wendekreise wurden berechnet (theoretisch). Nachlaufachse: PA-HYDRS.

Zulässige Gewichte können in verschiedenen Ländern unterschiedlich sein.

Für detailliertere Gewichtsinformationen, inklusive Gewichte für Sonderausstattungen, wenden Sie sich bitte an Ihren Volvo Verkaufsberater.

Verwenden Sie diese Skizze bitte NICHT für Aufbauberechnungen. Fahrgestellzeichnung FM84RP1A ist über Volvo Bodybuilder Instructions verfügbar.

DATENBLÄTTER

FM D11 8x4R VLA-Tridem Luftfederung FM 84R P1A

Einsatz

□	**RC-ROUGH**	Für schlechte Straßen, raue Einsatzbedingungen
□	**RC-SMOOT**	Für gute Straßen, normale Einsatzbedingungen
□	**TIPP-PRE**	Vorbereitungen für Kipperaufbau
■	**UNIFORM**	Pritschenfahrgestell ohne Vorbereitungen

Hauptkomponenten

□	**CHH-HIGH**	Fahrgestellhöhe: HIGH (hoch), genaue Höhenmaße bitte aus VBI/WIS entnehmen (abhängig von Reifengröße).
□	**CHH-MED**	Fahrgestellhöhe: MED (mittel), genaue Höhenmaße bitte aus VBI/WIS entnehmen (abhängig von Reifengröße).
■	**PU-EHYS**	Elektrohydraulisch gelenkte Vorlaufachse
■	**FM-DAY6**	Sicherheits-Tagesfahrerhaus FM
□	**FM-HSLP6**	Globetrotter-Sicherheitsfahrerhaus, FM
□	**FM-LDAY6**	FM Kurzes Fahrrerhaus mit abgesenktem Dach
□	**FM-LSLP6**	Niedriges Sicherheits-Fernverkehrsfahrerhaus FM
□	**FM-SLP6**	Sicherheits-Fernverkehrsfahrerhaus FM
■	**EU6SCR**	Abgasemissionen gem. Euro 6, mit SCR, Partikelfilter und Abgasrückführung
■	**D11S330A**	Dieselmotor 10,8 l, 341 PS/251 kW, 1.632 Nm
□	**D11S380A**	Dieselmotor 10,8 l, 388 PS/285 kW, 1.836 Nm
□	**D11S430A**	Dieselmotor 10,8 l, 439 PS/323 kW, 2.091 Nm
□	**D11S460A**	Dieselmotor 10,8 l, 469 PS/345 kW, 2.244 Nm
■	**D11K330**	Dieselmotor 10,8 l, 341 PS/251 kW, 1.632 Nm
□	**D11K380**	Dieselmotor 10,8 l, 388 PS/285 kW, 1.836 Nm
□	**D11K430**	Dieselmotor 10,8 l, 439 PS/323 kW, 2.091 Nm
□	**D11K460**	Dieselmotor 10,8 l, 469 PS/345 kW, 2.244 Nm
■	**DIESEL**	Kraftstoffart: Diesel
□	**DIESEL-B**	Eignung für Kraftstoffart Biodiesel (100% FAME)
□	**EBR-EPG**	Motorbremse Abgasdruckregler
□	**EBR-EPGC**	Motorbremse Abgasdruckregler (inkl. Motorsteuerung für I-Shift)
□	**EBR-VEB**	Volvo Engine Brake (VEB). Bremsleistung 300kW/408 PS (D13) bzw. 290kW/394 PS (D11). Erfüllt ADR-Bremsvorschriften.
■	**AT2612**	I-Shift AT2612, automatisiertes 12-Gang Getriebe (Direktgang), max. Eingangsdrehmoment: 2.652 Nm
□	**ATO2612**	I-Shift ATO2612, automatisiertes 12-Gang Getriebe (Overdrive), max. Eingangsdrehmoment: 2.652 Nm
□	**PT2106**	Powertronic-Getriebe PT2106 6-Gang (Wandlerschaltgetriebe)
□	**RTH2610B**	Antriebsachse RTH2610B. Doppelachs-Nabenvorgelege. 4 Planetenräder. Differentialsperren längs und quer.
□	**RTH2610F**	Antriebsachse RTH2610F. Doppelachs-Nabenvorgelege. Differentialsperren längs und quer.
□	**RTS2310A**	Hinterachse RTS2310A, einfach übersetzt, Achslast: 23 t, GZG: 100 t
■	**RTS2370A**	Antriebsachse RTS2370A. Doppelachs-Einfachübersetzung, Hypoidtyp. Differentialsperren längs und quer.

Ausrüstungspakete

□	**DRIV-EXT**	Fahrerkomfort-Paket Extended
□	**DRIV-SEL**	Fahrerkomfort-Paket Selected
□	**1LIVINFM**	Wohnpaket FM, ein Bett
□	**2LIVINFM**	Wohnpaket FM, zwei Betten
■	**INFOHIGH**	Info- und Mediapaket High
□	**SAFE-SEL**	Sicherheits-Paket Selected
□	**OFFROADD**	Baustellenpaket für FMX-Kurzes-Fahrerhaus
□	**OFFROADS**	Baustellenpaket für langes Fahrerhaus
□	**CHASPAC**	Fahrgestellpaket

Fahrgestell

□	**FST-AIR**	Luftfederung an Vorderachse(n)
■	**FST-PAR**	Parabelfederung vorn, 2-Blatt (normale Härte)
□	**FST-PAR3**	Parabelfederung vorn, 3-Blatt (größere Härte)
□	**FSLS-BAS**	Hub an Luftfederung Vorderachse: Basis (mehr Bodenfreiheit, geringerer Hubweg)
□	**FSLS-HI**	Hub an Luftfederung Vorderachse: Hoch (mehr Hubweg, geringere Bodenfreiheit)
□	**FAL10.0**	Vorderachslast max. 10,0 t (technisch)
■	**FAL8.0**	Vorderachslast max. 8,0 t (technisch)
□	**FAL8.5**	Vorderachslast max. 8,5 t (technisch)
□	**FAL9.0**	Vorderachslast max. 9,0 t (technisch)
■	**FSTAB**	Stabilisator vorne normal.
□	**FSTAB2**	Stabilisator vorne, mittelsteif
□	**FSTAB3**	Stabilisator vorne, steif
■	**RAL27**	Hinterachslast 27 t (technisch)
□	**RAL30.5**	Hinterachslast max. 30.5 t (technisch)
□	**RAL32**	Hinterachslast (technisch) max. 32 t
□	**RAL35**	Hinterachslast (technisch) max. 35 t
■	**RSTAB3**	Stabilisator hinten verstärkt.
□	**RALIM105**	Achslastbegrenzer 10,5 t
■	**RALIM115**	Achslastbegrenzer 11,5 t
□	**RALIM13**	Achslastbegrenzer 13 t
□	**RALIM95**	Achslastbegrenzer 9,5 t
□	**ACTST-TO**	Volvo Dynamic Steering (VDS). Aktive, elektronisch geregelte Lenkkraftunterstützung.
□	**ASFE-BAS**	Volvo Dynamic Steering/Lenkunterstützungsystem Basis
□	**ASFE-OG**	Volvo Dynamic Steering mit Fahrstabilitätsassistent
□	**ASFE-PO**	Volvo Dynamic Steering mit persönlichen Einstellungen und Fahrstabilitätsassistent
□	**ASFE-PS**	Volvo Dynamic Steering mit persönlichen Einstellungen
□	**PSS-DUAL**	Zweikreis-Servolenkung.
■	**PSS-SING**	Einkreis-Servolenkung
□	**PSP-VAR2**	Lenkhilfspumpe mit variablem Durchfluss und elektronischer Steuerung
■	**EBS-MED**	EBS, Elektronisches Bremssystem, Medium-Paket
□	**AUXPARK**	Extra Federspeicher an Vorderachse (bzw. an 2. Antriebsachse bei doppelter Antriebsachse)
■	**RST-AIR**	Luftfederung hinten
■	**FRAME300**	Rahmenprofilhöhe 300 mm
■	**FST7070**	Rahmenstärke 7,0 mm
□	**FST8080**	Rahmenstärke 8,0 mm
□	**FIL-EEEB**	Innenrahmen vom Hinterkante Motor bis hinter die Achsaufhängung
□	**FIL-EEEF**	Innenrahmen vom Hinterkante Motor bis Rahmenende
■	**FIL-TXEB**	Innenrahmen vom Getriebequerträger bis hinter der Achsaufhängung
□	**FIL-TXEF**	Innenrahmen vom Getriebequerträger bis Rahmenende
■	**BBOX-L**	Batteriekasten links
□	**2BAT210B**	Gel-Batterien, 2 x 210 Ah
■	**2BAT210C**	AGM-Batterien, 2 x 210 Ah
□	**2BATT170**	2 Batterien, 24V/170 Ah. CCA DIN/SAE 600/1000 A.
■	**BATTAMP**	Batterieanzeige im Display (Volt und Ampere)
□	**BATTIND**	Batterieanzeige im Display (Volt, Ampere und Batteriestatus mit Warnfunktion)
□	**ADR1**	ADR-Ausrüstung - Basisausrüstung, 1 Trennschalter
□	**ADR2**	ADR-Ausrüstung - Basisausrüstung, 2 Trennschalter
□	**MSWI-A**	Hauptschalter, ADR
■	**MSWI-R**	Hauptschalter mit Fernbedienung
■	**R330A71**	330 L Aluminiumtank rechts, D-form, 710 mm hoch, 830 mm lang Min Volumen 210l Max Volumen 810l
■	**UL-FUEL**	Ohne Tank links Min Volumen 160l Max Volumen 690l

■ Serienausstattung □ Sonderausstattung

Detailliertere Information zur Ausrüstung von Fahrerhaus und Antriebsstrang werden in separaten Datenblättern angeboten.

Weitere Optionen und Kombinationen nennt Ihnen Ihr Volvo Verkaufsberater.

Der Hersteller behält sich vor, technische oder Designänderungen ohne Vorankündigung vorzunehmen.
Die Spezifikation kann landesabhängig unterschiedlich sein.

□	ADTP-L	AD-BLUE Tankposition links
■	ADTP-R	AD-BLUE Tankposition rechts
□	ADB048	AdBlue Tank, nutzbarer Inhalt 48 Liter, 560 mm hoch
□	ADB064	AdBlue Tank, nutzbarer Inhalt 64 Liter, 710 mm Höhe
□	ADB068	AdBlue Tank nutzbarer Inhalt 68 Liter, 560 mm Höhe
□	ADB083	AdBlue Tank, nutzbarer Inhalt: 83 Liter, 560 mm Höhe
□	ADB090	AdBlue Tank, nutzbarer Inhalt 90 Liter, 710 mm Höhe
□	ADB100	AdBlue Tank, nutzbarer Inhalt 100 Liter, 710 mm Höhe
□	ADB112	AdBlue Tank, nutzbarer Inhalt: 112 Liter, 710 mm Höhe
□	ADTC-BF	Abdeckung für AdBlue-Tank, silber met. lackiert
■	FCAP-L	Tankdeckel abschließbar
■	FUFF-AS	Tankfüllstutzen mit Überschwappschutz
□	FUFF-ATS	Tankfüllstutzen mit Diebstahl- und Überschwappschutz
□	ESH-LEFT	Auspuffrichtung links
■	ESH-REAR	Auspuffrichtung nach hinten
□	ESH-RIGH	Auspuffrichtung rechts
□	ESH-VERT	Auspuff vertikal, nur Rohr
□	ESV-VERT	Auspuff vertikal, stehender Schalldämpfer
□	EXST-SSP	Auspuffendrohr Edelstahl, poliert
□	EXST-ST	Auspuffendrohr Stahl
□	HS-NAR	Hitzeschild schmal, für Wechselaufbau
□	WHC-FIX2	2 Unterlegkeile, fest
■	WHC-FOL2	2 Unterlegkeile, faltbar
■	WHCP-F	Unterlegkeil(e) Position vorne
□	WHCP-M	Unterlegkeil(e) Position mitte
□	WHCP-R	Unterlegkeil(e) Position hinten
□	WHCP-T	Unterlegkeil(e), Transportmontage
□	TB-R80	Werkzeugkasten rechts, L=800 mm, Kapazität 250 L/130 kg
□	SUP-BAS	Seitlicher Unterfahrschutz, klapp- und abnehmbar
□	CHAIN-S	Schneeketten
□	TOWF-HD1	Zentrale Abschleppvorrichtung vorn, verstärkt (techn.: 32 t)
■	TOWF-NO1	Eine Abschleppvorrichtung, vorn
□	TOWF-NO2	Zwei Abschleppvorrichtungen, vorn
■	TOWMBRH	Anhängertraverse zentral montiert
□	TOWMBRL1	Anhängertraverse, tief montiert, Position 1
□	TOWMBRM	Anhängertraverse halb unten montiert
■	RFEC-S	Rahmenende gerade
□	RFEC-U	Rahmenende abgeschrägt oben
□	C-RI4040	Anhängerkupplung Ringfeder RF4040A G-150 (D-Wert/max. Anhängelast beachten!)
□	C-RI4045	Anhängerkupplung Ringfeder RF4045A G-150, gedämpft, NICHT für Zentralachsanhänger geeignet! (D-Wert/ max. Anhängelast beachten!)
□	C-RI5050	Anhängerkupplung Ringfeder RF5050A G-150 (Bolzen: 50 mm)
■	C-RO400G	Anhängerkupplung Rockinger 400 G-150 (D-Wert/max. Anhängelast beachten!)
□	C-RO50	Anhängerkupplung Rockinger 50, für Zugösen mit 50 mm Durchmesser
□	C-VBG520	
□	C-VBG795	
□	TOWR-ONE	Abschleppvorrichtung hinten.
□	TREL-PK	Vorbereitung für Anhängeranschluss
■	TREL15	Elektrischer Anschluss für Auflieger/Anhänger, 15-polig (ADR möglich)
□	TREL7-7	Elektr.ischer Anschluss für Auflieger/Anhänger, 2x7-polig (UADR)
□	TBC-DUO	Anhänger-/ Aufliegeranschluß Duomatic
■	TBC-EC	Anhänger-/ Aufliegeranschluß nach EU-Standard
■	TRBR-STA	Stationäre Anhängerbremse (aktiv bis 7 km/h)
□	TRB-STRE	Automatische Impuls-Streckbremse zur Vermeidung des Klappmessereffekts
□	RFEND-B	Gummikotflügel dreiteilig
□	RFEND-T	Überführungskotflügel
□	RFH-BAS	Montagehöhe Kotflügel hinten - Standard
□	RFH-HIG	Montagehöhe Kotflügel hinten - hoch
□	RFH-LOW	Montagehöhe Kotflügel hinten - niedrig
□	ATANK-AL	Luftkessel Aluminium
■	ATANK-ST	Luftkessel Stahl
□	TL-LED	LED-Rückleuchten
■	BLIGHT-E	Bremslichter mit Notbrems-Blinkfolge
■	FRACLOS	Rahmenabdeckung am hinteren Rahmenende (scharfe Kanten geschützt)

Räder und Reifen

□	RT-AL	Alufelgen gebürstet, Standardbohrung für lange Radbolzen, Standard Radmuttern, verchromte Schutzringe
□	RT-ALDP	Alufelgen Dura-Bright EVO (poliert), Standardbohrung für lange Radbolzen, Standard Radmuttern, verchromte Schutzringe
□	RT-ALDPD	Alufelgen Dura-Bright EVO (poliert), gesenkte Bohrung für kurze Radbolzen
□	RT-ALDU	Alufelgen gebürstet, gesenkte Bohrung für kurze Radbolzen, verchromte Schutzringe
■	RT-STEEL	Stahlfelgen
□	WCAP	Radkappen, aerodynamische Verbesserung
□	SPWT-D	Ersatzrad mit Reifen wie Antriebsachse
□	SPWT-F	Ersatzrad mit Reifen wie Vorderachse
□	SWCP-LF	Ersatzradhalter links vor Antriebsachse.
□	SWCP-R	Ersatzradhalter hinten rechts im Überhang.
□	SWCP-T	temporäre Reserveradbefestigung (nur für Transport)
□	SWCP-TP	Ersatzradhalter, mitgeliefert, für nachträglicher Einbau
□	JACK-12T	Wagenheber 12 t, Höhe 180-315 mm, Hebeweg 95 mm.
□	JACK-15T	Wagenheber 15 t, Höhe 225-435 mm. Hebeweg 130 mm.
□	JACK-20T	Wagenheber verstärkt, 20 t, Höhe 240-465 mm, Hebeweg 145 mm.
□	TOOL-BAS	Kleiner Werkzeugsatz
■	TOOLKIT	Bordwerkzeug komplett
□	INFLAHOS	20 m Reifenfüllschlauch
□	GAUGE-TP	Reifendruckmesser

Antriebsstrang - Ausrüstung

□	TRAP-HD	Getriebe verstärkt
■	DRM-BE	I-Shift Fahrmodus: Standard, Performance und Economy
□	DRM-E	I-Shift Fahrmodus: nur Economy
□	PVT-MAP	I-See mit kartenbasierten Topographieinformationen (hochauflösend)#
■	PVT-MTM	I-See mit kartenbasierten Topographie- und Verkehrsinformationen (hochauflösend)#
■	CRUIS-E	Eco-Cruise-Control (Tempomat); inklusive Bremstempomat
□	AMSO-AUT	Manuelle Schaltung im Automatikmodus möglich (inkl. Kickdownfunktion)
□	AVO-ENH	Off-Road Zusatzprogramm
□	APF-ENH	Nebenantriebsfunktionen für I-Shift, erweitert
□	RET-TH	Kompakt-Retarder, getriebemontiert (hinten) mit Medium Öl, Bremsleistung: 450 kW
□	RET-TPT	Hydraulischer Primär-Retarder für Powertronic
□	TC-HWO	Ölkühler für Automatikgetriebe, Wasser/Öl
□	TC-MAOH2	Getriebeölkühler, hohe Leistung, Luft/Öl
□	TC-MWO	Getriebeölkühler, Basis, Wasser/Öl
□	TC-MWOH2	Getriebeölkühler, hohe Leistung, Wasser/Öl (bis 80 t GCW)
□	2COM1100	Luftkompressor 2-Zyl., 1100 l/min., für Fahrzeuge/Kombinationen mit erhöhtem Luftbedarf.
□	2COMP870	Luftkompressor 2-Zyl., 870 l/min. (nicht für Fahrzeuge/Kombinationen mit hohem Luftbedarf)

■ Serienausstattung □ Sonderausstattung

Detailliertere Information zur Ausrüstung von Fahrerhaus und Antriebsstrang werden in separaten Datenblättern angeboten.

Weitere Optionen und Kombinationen nennt Ihnen Ihr Volvo Verkaufsberater.

Der Hersteller behält sich vor, technische oder Designänderungen ohne Vorankündigung vorzunehmen.
Die Spezifikation kann landesabhängig unterschiedlich sein.

DATENBLÄTTER

FM D11 8x4R VLA-Tridem Luftfederung FM 84R P1A

□	2COMP900	Luftkompressor 2-Zyl., 900 l/min. (nicht für Fahrzeuge/Kombinationen mit hohem Luftbedarf)
□	CLU-AIRC	Druckluftkompressor mit Kupplung
■	AIRIN-HI	Luftansaugung hoch
□	AIRIN-LO	Luftansaugung niedrig
□	ACL1ST-S	Luftfilter, mit zusätzlichem Filterelement in oberer Ansaugung
□	24A110BL	Generator/Lichtmaschine 110 A
■	24A150BL	Generator/Lichtmaschine 150 A
□	24A180BL	Generator/Lichtmaschine 180 A
□	24AL110B	Lichtmaschine 110 A/3080 W
□	24AL150B	Lichtmaschine 150A/4200W
□	CCV-C	Geschlossene Kurbelgehäuseentlüftung
□	CCV-O	Offene Kurbelgehäuseentlüftung
□	PRIM-EL	Entlüftungspumpe elektrisch
■	PRIM-MAN	Entlüftungspumpe mechanisch
□	AF-E	Kraftstoff-Filter-Heizung. Bordelektrik, thermostatgesteuert.
□	AF-R	Kraftstofffilter gewärmt durch Kraftstoff-Retourleitung
■	FUEFE2LW	Doppelter Kraftstofffilter am Motor, groß für schlechte Kraftstoffqualität, mit Wasserabscheider
□	FUEFE2SW	Doppelter Kraftstofffilter am Motor, normale Größe mit Wasserabscheider zum Einsatz bei regulärer Kraftstoffqualität
□	EST-AID	Starthilfe, Ansaugluftvorwärmung.
□	220EBH15	Elektrische Motorvorwärmung, 220 V/1,5 kW
□	PTER-100	Nebenantrieb PTER-100, motorseitig mit Flansch nach DIN 100
□	PTER-DIN	Nebenantrieb PTER-DIN, motorseitig mit Vorrüstung für Pumpe nach DIN 5462
□	PTER1400	Nebenantrieb PTER1400, motorseitig mit Flansch nach SAE1410
□	HPE-F101	Hydraulikpumpe Parker F1-101 hinten am Motor.
□	HPE-F41	Hydraulikpumpe Parker F1-41 hinten am Motor.
□	HPE-F51	Hydraulikpumpe Parker F1-51 hinten am Motor.
□	HPE-F61	Hydraulikpumpe Parker F1-61 hinten am Motor.
□	HPE-F81	Hydraulikpumpe Parker F1-81 hinten am Motor.
□	HPE-T53	Hydraulikpumpe Parker F2-53/53 hinten am Motor.
□	HPE-T70	Hydraulikpumpe Parker F2-70/35 hinten am Motor.
□	HPE-V45	Hydraulikpumpe Parker VP1-45 hinten am Motor.
□	HPE-V75	Hydraulikpumpe Parker VP1-75 hinten am Motor.
□	PTPT-D	Nebenantrieb PTPT-D, an Powertronic, Anschluß: 1 DIN vorn/oben für Pumpe (max. 850 Nm)
□	PTPT-F	Nebenantrieb PTPT-F, getriebeseitig an Powertronic, vorn/oben montiert, Anschluß: SAE 1400 Flansch für Kardanwelle (max. 850 Nm)
□	PTR-D	Nebenantrieb PTR-D (langsam), getriebeseitig, Anschluß: 1 DIN hinten für Pumpe
□	PTR-DH	Nebenantrieb PTR-DH (schnell), getriebeseitig, Anschluß: 1 DIN hinten für Pumpe
□	PTR-DM	Nebenantrieb PTR-DM (mittelschnell), getriebeseitig, Anschluß: 1 DIN hinten für Pumpe
□	PTR-F	Nebenantrieb PTR-F, getriebeseitig, Anschluß: 1 SAE-Flansch hinten
□	PTR-FH	Nebenantrieb PTR-FH (schnell), getriebeseitig, Anschluß: 1 SAE-Flansch hinten
□	PTR-FL	Nebenantrieb PTR-FL (langsam), getriebeseitig, Anschluß: 1 SAE-Flansch hinten
□	PTRD-D	Nebenantrieb doppelt PTRD-D (schnell), Anschlüsse: 2 DIN (vorn/hinten) für Pumpen
□	PTRD-D1	Nebenantrieb doppelt PTRD-D1 (schnell), Anschlüsse: 1 DIN für Pumpe vorn, 1 SAE-Flansch hinten
□	PTRD-D2	Nebenantrieb doppelt PTRD-D2, Anschlüsse: 1 DIN für Pumpe (schnell) vorn und 2 SAE-Flansch (schnell/langsam) hinten
□	PTRD-F	Nebenantrieb doppelt PTRD-F (schnell), getriebeseitig, Anschluß: 1 SAE-Flansch hinten
□	HPG-F101	Parker F1-101 F1 Plus, Pumpe angeflanscht, für NA hinten am Getriebe
□	HPG-F41	Parker F1-41, F1 Plus, Pumpe angeflanscht, für NA hinten am Getriebe
□	HPG-F51	Parker F1-51, F1 Plus, Pumpe angeflanscht, für NA hinten am Getriebe
□	HPG-F61	Parker F1-61, F1 Plus, Pumpe angeflanscht, für NA hinten am Getriebe
□	HPG-F81	Parker F1-81, F1 Plus, Pumpe angeflanscht, für NA hinten am Getriebe

Driving, Fahrerhaus

■	STWPOS-L	Linkslenkung
□	STWPOS-R	Rechtslenkung
□	STWM-LE	Lederlenkrad
□	STGW-AD2	Lenkradeinstellung in Höhe und Neigung und mit zusätzlicher Lenkwellenverstellung
■	STGW-ADJ	Lenkradeinstellung in Höhe und Neigung
□	AIRBAG	Fahrer-Airbag im Lenkrad.
■	DRC-AMII	DPF Regeneration über Schalter (3 Stufen) Reg. autom. beginnen, manuell deaktivieren/aktivieren
□	DRC-AUTO	DPF Regeneration vollautomatisch während der Fahrt
■	1DAYDIG4	Digitaler Tachograph, Generation 4
□	ARSL	Geschwindigkeitsbegr. individuell einstellbar
□	ESP-BAS1	Elektronisches Stabilitätsprogramm (ESP), Basis für Solofahrzeuge und Kombinationen mit normalen Lastschwerpunkt (beladen) und Sattelzüge mit ABS/EBS Trailer.
□	HWSS-AC	Abstandsregeltempomat (ACC) mit Kollisionswarnung
□	HWSS-ACB	Abstandsregeltempomat (ACC) mit Kollisionswarnung und Notbremsfunktion
■	HWSS-FCB	Kollisionswarnung mit Notbremsfunktion (auf stehende und sich bewegende Ziele)
□	LSS-DW	Spurhalteassistent
□	LSS-DW3	Aktive Spurführung, Pilot-Assist-Funktion
■	LCS4	Seitenkollisionsvermeidungs- und Abbiegeassistent (beidseitig)
■	DAS-W	Fahrerwarnsystem, warnt vor Müdigkeit
□	RSENS-W	Regensensor (sensorgesteuerte Scheibenwischer)
■	CU-ECC	Klimaanlage mit automatischer Temperaturregelung und Sonnensensor
□	CU-ECC2	Klimaanlage mit automatischer Temperaturregelung, Sonnensensor, Nebelsensor, Sensor für Luftqualität und Aktiv-Kohle-Filter
■	IMMOBIL	Wegfahrsperre, Transponder im Schlüssel
□	ALARM-E	Alarmanlage für Fhs., Aufbau, Anhänger
□	PHONE-PK	Vorbereitung für Telefon
□	ISUNS-BS	Seitliche Sonnenblende, beidseitig
■	ISUNS-DS	Seitliche Sonnenblende, Fahrerseite
□	ISUNF-RE	Innere Sonnenblende, elektrisches Rollo
■	ISUNF-RM	Innere Sonnenblende, manuelles Rollo
□	ADFS	Extra DIN-Schacht, Frontablage
□	BUPALARM	Rückfahralarm
■	RTOLL-PK	Vorbereitung für OBU (Mautgerät, Toll Collect)
□	LOADIND	Ladungs-/ Achslastanzeige im Fahrzeugdisplay. Zeigt Achsdruck, Ladungsgewicht und Gesamtgewicht des Fahrzeugs und Anhänger/Auflieger. Bitte Einschränkungen bei stahlgefederten Achsen und Anhängern mit konventionellem Bremssystem beachten.
□	REMC-MF	Work-Remote/drahtlose Fernbedienung, multifunktional
□	FIREXT2G	Feuerlöscher 2 Kg für Deutschland
■	WARNVEST	Warnweste
■	AIDKIT1B	Erste-Hilfe-Satz für Deutschland
■	WARNLAMP	Warnlampe

■ Serienausstattung □ Sonderausstattung

Detailliertere Information zur Ausrüstung von Fahrerhaus und Antriebsstrang werden in separaten Datenblättern angeboten.

Weitere Optionen und Kombinationen nennt Ihnen Ihr Volvo Verkaufsberater.

Der Hersteller behält sich vor, technische oder Designänderungen ohne Vorankündigung vorzunehmen.
Die Spezifikation kann landesabhängig unterschiedlich sein.

□	LAMP-IN	Inspektionslampe mit 10 m Kabel
□	BULBKIT	Ersatzglühlampen (nicht geeignet für LED-Scheinwerfer/Rückleuchten) und -sicherungen
□	WRITEPAD	Mit Schreibbrett fürs Lenkrad.

Fahrerhauspaket, Living

■	DST-CF1	Fahrersitz Komfort mit Luftfederung
□	DST-CF4	Fahrersitz Komfort, luftgefedert, Gurt im Sitz
□	DST-CF5	Fahrersitz Komfort, luftgefedert, beheizt, Gurt im Sitz
□	DST-CF6	Fahrersitz Komfort, luftgefedert, beheizt, belüftet, Gurt im Sitz
□	DST-STD2	Fahrersitz Standard mit Federung
□	SBD-RED	Sicherheitsgurte rot
□	SBPRE-DS	Gurtstraffer auf Fahrerseite
□	PST-BAS1	Beifahrersitz Basis
□	PST-CF4	Komfortsitz Beifahrer, luftgefedert, Gurt im Sitz
□	PST-CF5	Komfortsitz Beifahrer, luftgefedert, beheizt, Gurt im Sitz
■	PST-STD2	Beifahrersitz Standard, fest
□	PST-STD4	Beifahrersitz Standard, luftgefedert
□	SBPRE-PS	Gurtstraffer auf Beifahrerseite
□	ARMRE-BB	Jeweils zwei Armlehnen an Fahrer- und Beifahrersitz
□	ARMRE-DB	Zwei Armlehnen am Fahrersitz
□	ARMRE-PB	Zwei Armlehnen am Beifahrersitz
□	ARU-BAS	Armlehnen mit Vinyl bezogen
□	ARU-LEA	Armlehnen mit Leder bezogen
■	FMAT-RUB	2 Gummifußmatten
□	FMAT-TX2	2 Fußmatten, Textil und Gummi
□	LBK70	Untere Liege 2000x700 mm, fest, mit Sicherheitsnetz
□	MATL-FI	Taschenfederkern-Matratze für Liege unten, hart
□	MATL-SF	Taschenfederkern-Matratze für Liege unten, mittelhart
□	OLMAT-BA	Matratzenauflage Basic (20 mm)
□	OLMAT-PR	Matratzenauflage Premium (30 mm)
□	TBK60F	Obere Liege 1900x600 mm, hochklappbar bis 52 Grad, mit Sicherheitsnetz
□	TBK70F	Obere Liege 1900x700 mm, hochklappbar, mit Sicherheitsnetz
□	PH-CAB2	Standheizung Fahrerhaus, 2 kW
□	PH-ENGCA	Standheizung Diesel/Wasser, für Motor und Fahrerhaus.
□	PH-SS	Restwärmeheizung
□	SLCP-BAS	Schaltkonsole (Basis) an Liege (Innenlicht, Standheizung, Dachluke und Türverriegelung)
□	ETSB-F	Aufbewahrungsbox am Motortunnel vorne
□	ETSB-FR	Aufbewahrungsbox am Motortunnel, vorne und hinten
□	ETSB-FRS	Aufbewahrungsbox am Motortunnel, vorne, hinten und seitlich
□	ETSB-FS	Aufbewahrungsbox am Motortunnel, vorne und seitlich
□	ETSB-R	Aufbewahrungsbox am Motortunnel hinten
□	ETSB-RS	Aufbewahrungsbox am Motortunnel, hinten und seitlich
□	ETSB-S	Aufbewahrungsbox am Motortunnel seitlich
□	RUS-BAS	Staufächer hinten/oben, Inhalt: 154 l (60 l bei FM/FMX mit kurzer Kabine)
□	RUS-HIG	Staufächer über Liege, Inhalt: 245 l
□	REF-ICPK	Vorbereitung für Kühlbox im Fahrerhaus
□	REFR-RUS	Kühlbox 28 L im Fach hinten/oben
□	MICRO-PK	Verkabelung für Mikrowelle
□	BOTH-D	Flaschenhalter vorne, mittig unter Armaturenbrett
□	COFMA-PK	Vorbereitung für Kaffeemaschine
■	INLI-BAS	Innenbeleuchtung normal
□	INLI-NL	Innenbeleuchtung mit roter Nachtbeleuchtung
□	INLI-NLD	Innenbeleuchtung mit Dimmer und roter Nachtbeleuchtung
□	ARL-FLEX	Zwei flexible Leselampen
■	RH-EE	Dachfenster und Notausstieg, NICHT zu öffnen (getöntes Glas)
□	RH-ER	Stahl-Dachluke, manuell bedienbar und als Notausstieg verwendbar
□	RH-ETR	Dachfenster und Notausstieg, elektrisch zu öffnen (getöntes Glas)
□	RH-MTR	Dachfenster und Notausstieg, manuell zu öffnen (getöntes Glas)
■	GLAS-TIN	Scheiben getönt
□	SWIND-BS	Extra Seitenfenster, beidseitig
□	SWIND-PS	Extra Seitenfenster, Beifahrerseite
□	AWIND-RF	Fenster in Fahrerhausrückwand
□	VANMIR	Schmink/Rasierspiegel
□	AS-FUS	2 extra Regale in Ablagefächern vorne (i.V.m. Mikrowelle nur 1)
□	INFOT-PK	Vorbereitung für TV/Infotainment

Fahrerhaus - Außen

□	EXTL-BA2	Lackierungsniveau Basis 2: Anbauteile lackiert in Fahrerhausfarbe (Stoßfänger, Spiegelgehäuse, Türgriff Einstieg und Sonnenblende)
□	EXTL-BAS	Lackierungsniveau Basis (Anbauteile: grau, unlackiert)
■	DGLAS-H	Türfenster, Glas gehärtet
□	DGLAS-L	Türfenster, Verbundglas
■	BUMP-B	Stoßfänger, Kunststoff
□	BUMP-B2	Stoßfänger, Stahl
□	BUMP-SP	Stoßfänger mit Spoiler
□	GUARD-EH	Schutz unter Motorölwanne
■	BUGNET	Insektenschutz vor dem Kühler. Ein Netz vor dem Kühler.
□	CTILTP-E	Elektrohydraulische Kippvorrichtung für das Fahrerhaus.
■	CTILTP-M	Manuelle Kippvorrichtung für das Fahrerhaus
□	FCABS-A	Kabinenfederung vorne, Luft
■	FCABS-M	Kabinenfederung vorne, mechanisch
□	RCABS-A	Kabinenfederung hinten: Luft
■	RCABS-M	Kabinenfederung hinten: mechanisch
□	MIRCFCPS	Rückspiegel, beheizt und elektrisch verstellbar mit Weitwinkelspiegel beidseitig und Nahbereichsspiegel auf der Beifahrerseite. Zusätzlich Nahbereichskamera auf der Beifahrerseite zur Totwinkelüberwachung
□	MIRCMCP	Kamera-Monitorsystem (CMS) mit Nahbereichskamera auf Beifahrerseite
□	MIRCMS	Kamera-Monitorsystem (CMS)
■	MIRCOMF	Beheizte und elektr. verstellbare Rückspiegel, Weitwinkelspiegel beidseitig, Rampenspiegel auf Beifahrerseite.
■	AMIR-F20	Frontspiegel
□	SUNV-H	Sonnenblende außen
□	AD-ROOF	Dachspoiler. Die genaue Ausführung wird automatisch berechnet, abhängig von Fahrgestellhöhe, Fahrerhaus, Reifen etc. (Höhe des geplanten Aufbaus beachten!).
□	AD-SIDES	Seitenteile/Spoilersatz am Fahrerhaus, schmal
■	HL-LED	LED-Hauptscheinwerfer
■	HL-CLEAN	Scheinwerfer-Reinigungsanlage
□	HLP-ST	Scheinwerferschutz, Stahl
■	DRL-LED	Tagesfahrlicht LED, "V-Licht"
□	DRIVL2	Zwei zusätzliche LED-Fernscheinwerfer unten
■	UDRIVL	Ohne zusätzliche Fernscheinwerfer
■	FOGL-WC	LED-Nebelscheinwerfer, vorn
□	CL-STAT	Statisches LED-Abbiegelicht
□	ASL-RF2	Zwei LED-Fernscheinwerfer neben Globetrotterschild
□	IDLMPSW	Schalter für ID-Lampen

■ Serienausstattung □ Sonderausstattung

Detailliertere Information zur Ausrüstung von Fahrerhaus und Antriebsstrang werden in separaten Datenblättern angeboten.

Weitere Optionen und Kombinationen nennt Ihnen Ihr Volvo Verkaufsberater.

Der Hersteller behält sich vor, technische oder Designänderungen ohne Vorankündigung vorzunehmen.
Die Spezifikation kann landesabhängig unterschiedlich sein.

□	BEACOA2F	Zwei LED-Rundumkennleuchten (orange), montiert auf Fahrerhausdach vorn
□	BEACOA2R	Zwei LED-Rundumkennleuchten (orange), montiert auf Fahrerhausdach hinten
□	BEACON-P	Verkabelung für Rundumkennleuchte
□	BEACONA4	Vier LED-Rundumkennleuchten (orange), montiert auf Fahrerhausdach vorn und hinten
□	CABPT-R1	Durchführung Fahrerhausdach, Fahrerseite.
■	CABPT-R2	Durchführung Fahrerhausdach, beidseitig.
□	SPOTP-F	Verkabelung für extra Scheinwerfer vorne, max 280 W
□	SPOTP-R	Verkabelung für Scheinwerfer auf dem Dach, max 280 W
□	SPOTP-RF	Verkabelung für extra Scheinwerfer vorne und auf dem Dach, max 2x280 W
□	ROS-IL2	Beleuchtung Dach-/Globetrotterschild, Schalter beigelegt und nicht angeschlossen. Weiß-transparente Beklebung mit UCABSIGN.
□	ROS-ILP	Vorbereitung/Verkabelung für Dachschild- oder Spoilerbeleuchtung. Weiß-transparente Beklebung mit Variante UCABSIGN
□	CSGN-GTR	Beklebung/Schriftzug GLOBETROTTER im Dachschild
■	HORN-F1S	Jericho-Horn / Druckluftfanfare (einfach, frontmontiert)
□	HORN-R2S	2 Druckluftfanfaren auf dem Dach
□	ANT-CBR	Dachantenne und Vorbereitung für CB-Funk
□	ACCBR-AP	Dachbogen für Zubehör, vorne, mitte und hinten
□	ACCBR-F	Dachbogen für Zubehör, vorne
□	ACCBR-FM	Dachbogen für Zubehör, vorne und mitte
□	ACCBR-FR	Dachbogen für Zubehör, vorne und hinten
□	ACCBR-M	Dachbogen für Zubehör, mitte
□	ACCBR-R	Dachbogen für Zubehör, hinten
□	ACCBR-RM	Dachbogen für Zubehör, mitte und hinten
□	REFS-TW	Konturmarkierungen Fhs mitgeliefert, weiss
□	REFS-TY	Konturmarkierungen Fhs mitgeliefert, gelb

Aufbauvorbereitung

□	SRWL-PK	Vorbereitung für Arbeitsbeleuchtung hinten und seitlich am Fahrgestell mit Schalter und Verkabelung, max. 280 W
□	SWL-2FW	Arbeitsbeleuchtung seitlich vorn, 2x LED, weiß
□	SWL-2RW	Arbeitsbeleuchtung seitlich hinten, 2x LED, weiß
□	SWL-4W	Arbeitsbeleuchtung seitlich, 2x vorn, 2x hinten, LED weiß
□	SWL-PK	Vorbereitung für Arbeitsbeleuchtung am Fahrgestell (Verkabelung und Schalter)
□	WL-CHPK	Vorbereitung für Arbeitsbeleuchtung am Fahrgestell (Schalter und Verkabelung)
□	WLC-H2W	Zwei Arbeitsscheinwerfer hinten oben am Fahrerhaus, LED weiß
□	WLC-PKCH	Vorbereitung für Arbeitsbeleuchtung am Fahrgestell
□	WLC-PKH	Vorbereitung für Arbeitsbeleuchtung oben (hinten) am Fahrerhaus
□	WLC-PKL	Vorbereitung für Arbeitsbeleuchtung unten (hinten) am Fahrerhaus
□	WLC-PKLH	Vorbereitung für Arbeitsbeleuchtung oben und unten (hinten) am Fahrerhaus
□	ECBB-BAS	Elektr.-Schnittstelle (Basis) für Aufbauten ohne Body-Builder-Modul im Fahrerhaus
□	ECBB-HIG	Elektr.-Schnittstelle für Aufbauten mit Body-Builder-Modul im Fahrerhaus (18 Ausgänge/PINs). Empfohlen für komplexe Fahrzeugaufbauten.
■	ECBB-MED	Elektr.-Schnittstelle für Aufbauten mit Body-Builder-Modul im Fahrerhaus (11 Ausgänge/PINs). Empfohlen für Standard-Fahrzeugaufbauten.
□	BBCHAS1	7-poliger Anschluss für Aufbau
□	BBCHAS3	3x 7-poliger Anschluss für Aufbau
□	BEPR-T2	Elektr. Vorbereitung für Kipperbedienung mit Fernbedienung
□	EXSTER	Vorbereitung für externe Fernsteuerung über Aufbauerschnittstelle
□	TD-BAS	Anhängererkennung ohne LED-Sensor
■	TD-LED	Anhängererkennung mit LED-Sensor

□	FRFS-BS	Freie Rahmenseiten, vorn, für Kran-Stützen etc.. Eine Vorderachse, kurze Kabine: 515/507 mm (l/r). Eine Vorderachse, lange Kabine: 288/360 mm (l/r). Zwei Vorderachsen, kurze Kabine: 632/572 mm (l/r). Zwei Vorderachsen, lange Kabine: 405/485 mm (l/r).
□	FBA-BTF	Aufbaubefestigungen vorne, verwindungsweicher Aufbau
□	FBA-BTSF	Aufbaubefestigungen vorne, halbsteifer Aufbau (Koffer, Curtainsider)
□	HBA-FSFB	Lochbild für Aufbau, verwindungsweich/halbweich, Beispiel Pritsche
□	HBA-SB	Lochbild für Aufbau, verwindungssteif, Beispiel Tank
□	RBA-T2	Aufbaubefestigungen hinten, Typ 2 (geteilt)
□	CRANEPK1	Rahmenvorbereitung für Kran bis 10 tm
□	CRANEPK2	Rahmenvorbereitung für Kran bis 20 tm
□	CRANEPK4	Rahmenvorbereitung für Kran bis 40 tm
□	AUXL-SPK	Vorbereitung (Verkabelung und Schalter) für Schneepflugbeleuchtung, Hauptscheinwerfer und Blinker
□	TAILPREP	Vorbereitung für Ladebordwand
□	AESW2	Zwei freie Zusatzkippschalter im Armaturenbrett, frei positionierbar/programmierbar
□	AESW2PK	Zwei freie Zusatzkippschalter im Armaturenbrett, frei positionierbar/programmierbar, zusätzlich vier verkabelte Kippschalterplätze
□	AUXSW-4	Verkabelung für 4 extra Schalter, Aufbau

Auslieferungsservice im Werk

■	TGW-4GWL	Telematik-Gateway mit 4G#
□	FMS-PK	Anschluss für fremde FMS-Systeme#
□	DRUT1	My Truck-App (Vorausbezahlt für 1 Jahr)#
□	DRUT2	My Truck-App (Vorausbezahlt für 2 Jahre)#
□	DRUT3	My Truck-App (Vorausbezahlt für 3 Jahre)#
□	DRUT4	My Truck-App (Vorausbezahlt für 4 Jahre)#
□	DRUT5	My Truck-App (Vorausbezahlt für 5 Jahre)#

■ Serienausstattung □ Sonderausstattung

Detailliertere Information zur Ausrüstung von Fahrerhaus und Antriebsstrang werden in separaten Datenblättern angeboten.

Weitere Optionen und Kombinationen nennt Ihnen Ihr Volvo Verkaufsberater.

Der Hersteller behält sich vor, technische oder Designänderungen ohne Vorankündigung vorzunehmen.
Die Spezifikation kann landesabhängig unterschiedlich sein.