# MODELSERIE

Ny FM D13 6x4, Tandem Trækker, Luft bag (T3HA 01)  FM  64T  3A

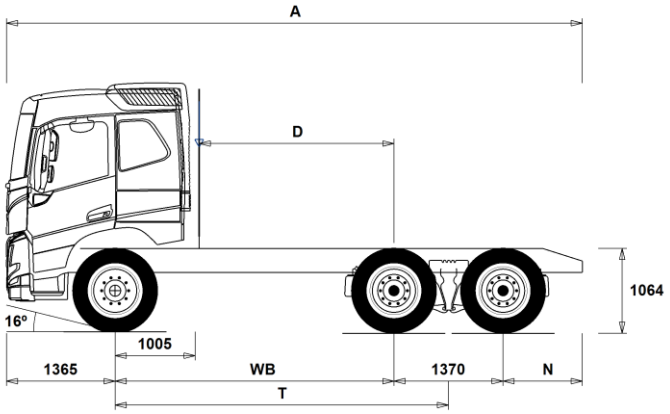


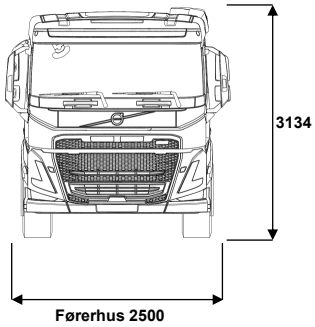


## Chassisdimensioner [mm]

| WB | Akselafstand | 3000 | 3200 | 3400 | 3600 | 3900 |
|---|---|---|---|---|---|---|
| A | Total chassislængde | 6730 | 6930 | 7130 | 7330 | 7630 |
| D | Bagakselcentrum til bagkant luftindtag | 1945 | 2145 | 2345 | 2545 | 2845 |
| N | Bagerste overhæng (Min.) | 805 | 805 | 805 | 805 | 805 |
| N | Bagerste overhæng (Maks.) | 995 | 995 | 995 | 995 | 995 |
| T | Teor. WB | 3685 | 3885 | 4085 | 4285 | 4585 |

## Chassisvægte [kg]

| | | | | | |
|---|---|---|---|---|---|
| Foraksel | 4845 | 4860 | 4885 | 4900 | 4920 |
| Bogie | 3405 | 3400 | 3405 | 3405 | 3405 |
| Egenvægt | 8250 | 8260 | 8290 | 8305 | 8325 |

## Vendediameter [mm]

| | | | | | |
|---|---|---|---|---|---|
| Vendediameter, målt ved vejbane | 13300 | 13900 | 14500 | 15100 | 16100 |
| Vendediameter, målt mellem to vægge | 14700 | 15300 | 15900 | 16500 | 17500 |

| Vægte [kg] | Lovlige | Tekniske |
|---|---|---|
| Totalvægt lastvogn | 26000 | 28100 |
| Vogntogsvægt | 44000 | 44000 |
| Foraksel | 7100 | 7100 |
| Bogie | 19000 | 21000 |

## Noter

**Chassisdimensioner**
Førerhushøjde: -16 mm for CAB-DAY, +312 mm for CAB-HSLP, -278 mm for CAB-LDAY, -278 mm for CAB-LSLP.
Forakselcentrum til bagkant på førerhus: -422 mm for CAB-DAY og CAB-LDAY.
D-målet inkluderer frigang på 50 mm samt for lange chassier en hjælperamme på 100 mm.
Højder kan variere ± 20 mm ved bladfjedre og ± 10 mm ved luftaffjedring.
Alle dimensioner er ved ubelastet chassis og evt. løbeaksel sænket. Anvendt chassishøjde: CHH-HIGH.
Højde ændring med chassis højde CHH-MED,FRAME300: 0 mm.

Vægte og dimensioner er baseret på følgende dæk:
Dæk, foraksel: 315/80R22.5
Dæk, drivaksel: 315/80R22.5

**Chassisvægte inkluderer oile, vand, AdBlue, 0 liter brændstof og ingen chauffør. Egenvægt kan variere ± 3%.**

Vendediametrene er teoretisk beregnede.

Lovlige vægte kan variere fra land til land.

For mere detajleret vægtinformation samt vægt af evt. ekstraudstyr, kontakt din lokale Volvo forhandler.

Anvend IKKE denne tegning ved opbygning af chassiset. Der henvises til Volvos opbygningsinstriktioner samt til chassistegning FM64T3A.

# MODELSERIE

Ny FM D13 6x4, Tandem Trækker, Luft bag (T3HA 01) FM 64T 3A

## ANVENDELSE

□ **RC-ROUGH** Landevej- og anlægskonfiguration (RC-ROUGH)
□ **RC-SMOOT** Landevejskonfiguration (RC-SMOOT)

## HOVEDKOMPONENTER

□ **CHH-HIGH** Chassishøjde - Standard (CHH-HIGH)
□ **CHH-XHIG** Chassishøjde - Ekstra høj (CHH-XHIG)

□ **RADD-G2** Luftaffjedret tandembogie, stor frihøjde
□ **RADD-GR** Luftaffjedret tandembogie.

□ **FM-DAY6** Dagførerhus
□ **FM-HSLP6** Globetrotter-Førerhus
□ **FM-LDAY6** Dagførerhus - lavt tag
□ **FM-LSLP6** Langt førerhus - lavt tag (Autotransporter)
■ **FM-SLP6** Langt førerhus

□ **EU3** Emissionsniveau Euro 3. Euro 3 kan ikke nyindregistreres efter 1. oktober 2006.
□ **EU5EEV** Emissionsniveau EEV (Enhanced Environmentally friendly Vehicle), SCR
□ **EU5SCR-M** Emissionsniveau Euro 5, SCR.
■ **EU6SCR** Emissionsniveau Euro 6, med SCR (katalysator med AdBlue) og EGR (recirkulation af udstødningsgasserne).
Partikelfilter og Slip katalysator
Diesel i henhold til EN590, maks. 10 ppm Svovl og Biodiesel maks. B10

■ **D13S420A** Motor, 13 liter, 420 hk, 2100 Nm - EGR, Partikelfilter, SCR, Slipcat - (Fuelface)
6-cylindret, 13-liter dieselmotor - EGR, Partikelfilter, SCR, Slipcat
Effekt v. 1404-1700 o/min.: 309 kW (420 hk).
Moment v. 905-1400 o/min.: 2100 Nm
□ **D13S460A** Motor, 13 liter, 460 hk, 2300 Nm - EGR, Partikelfilter, SCR, Slipcat - (Fuelface)
6-cylindret, 13-liter dieselmotor - EGR, Partikelfilter, SCR, Slipcat
Effekt v. 1404-1700 o/min.: 338 kW (460 hk).
Moment v. 945-1400 o/min.: 2300 Nm.
□ **D13S500A** Motor, 13 liter, 500 hk, 2500 Nm - EGR, Partikelfilter, SCR, Slipcat - (Fuelface)
6-cylindret, 13-liter dieselmotor - EGR, Partikelfilter, SCR, Slipcat
Effekt v. 1404-1700 o/min.: 368 kW (500 hk).
Moment v. 980-1400 o/min.: 2500 Nm

□ **D13A400** D13A400, 6-cylindret, 13-liter dieselmotor.
Effekt v.1450-1800 o/min.: 294 kW (400 hk).
Moment v.1050-1400 o/min.: 2000 Nm.
□ **D13A440** D13A440, 6-cylindret, 13-liter dieselmotor.
Effekt v.1500-1800 o/min.: 324 kW (440 hk).
Moment v.1050-1400 o/min.: 2200 Nm.
□ **D13A480** D13A480, 6-cylindret, 13-liter dieselmotor.
Effekt v.1500-1800 o/min.: 353 kW (480 hk).
Moment v.1050-1400 o/min.: 2400 Nm.
□ **D13C380** Motor, 13 liter, 380 hk, 1900 Nm - SCR
□ **D13C420** D13C420, 6 cylindret, 13-liter dieselmotor, Effekt v. 1400-1900 o/min. : 309 kW (420 hk). Moment v. 1000-1400 o/min.: 2100 Nm.
□ **D13C460** D13C460, 6-cylindret, 13-liter dieselmotor.
Effekt v.1400-1900 o/min.: 338 kW (460 hk).
Moment v.1000-1400 o/min.: 2300 Nm.
□ **D13C500** D13C500, 6-cylindret, 13-liter dieselmotor.
Effekt v.1400-1900 o/min.: 368 kW (500 hk).
Moment v.1050-1400 o/min.: 2500 Nm.
■ **D13K420** D13K420
□ **D13K460** D13K460
□ **D13K500** D13K500

■ **DIESEL** Dieselolie i henhold til EN590 - alternativt XTL (HVO eller GTL) i henhold til EN15940 klasse A
□ **DIESEL-B** Biodiesel (i henhold til EN14214 level 3/4)

□ **EBR-EPG** Termostatstyret modtryksregulator med motorbremsefunktion. Max. bremseeffekt 200 kW.
□ **EBR-EPGC** Motorbremse EBR-EPGC kompressionmotorbremse til I-Shift kan opgraderes til Volvo Engine Brake med 5 indstillinger
11 liter: 160 kW.
13 liter: 175 kW.
□ **EBR-VEB+** Motorbremse - Volvo Engine Brake Plus (VEB+).
kompressionsmotorbremse (opfylder ADR retarder krav)
Maks. bremseeffekt - se datablad

■ **AT2612** I-Shift - Gearkasse, AT2612, split/rangegearkasse med 12 gear frem og 4 bakgear. Fuldautomatisk gearskiftesystem uden koblingspedal. Gearskiftesystemet er elektronisk styret og er integreret med motor- og bremseelektronikken.
□ **AT2812** I-Shift - Gearkasse, AT2812, 12 frem/4 bak
□ **ATO2612** I-Shift, Overdrive gearkasse, ATO2612 split/rangegearkasse med 12 gear frem og 4 bakgear. Fuldautomatisk gearskiftesystem uden koblingspedal. Gearskiftesystemet er elektronisk styret og er integreret med motor- og bremseelektronikken.
□ **ATO3112** I-Shift - Gearkasse, Overdrive, ATO3112, 12 frem/4 bak
□ **PT2606** Gearkasse, Powertronic, PT2606, 6 frem/2 bak
□ **SPO2812** I-Shift DC - Gearkasse (med dobbeltkobling), SPO2812, Overdrive,
split/rangegearkasse med 12 gear frem og 4 bakgear.
Fuldautomatisk gearskiftesystem uden koblingspedal.
Gearskiftesystemet er elektronisk styret og er integreret med motor- og bremseelektronikken.

□ **ASO-C** Krybegear (1 stk)
Ekstra vægt ca. 48 kg og ekstra længde af gearkasse 120 mm.
Udveksling på gearkasser uden overdrive 19,38 (standard 14,94)
Udveksling på gearkasser med overdrive 17,54 (standard 11,73)
□ **ASO-ULC** Ultra lavt krybegear (2 stk.)
Ekstra vægt ca. 48 kg og ekstra længde af gearkasse 120 mm.
Udveksling C1 32,04 og C2 19,38

□ **TAAXLIFT** Tandemakselløft
Ekstra vægt ca. 50 kg.
Løftehøjde ca. 140 mm.
Løftetid ca. 16 sekunder.
Langsgående spær kobles til og fra via bogiekontakten, således at det principielt er indkoblet når 2. drivaksel er sænket.

□ **RTH2610B** Tandem-bagaksel RTH2610B, med navreduktion og differentialespærre.
□ **RTH2610F** Tandem-bagaksel RTH2610F, med navreduktion og differentialespærre.
□ **RTS2310A** Tandem-bagaksel, RTS2310A, 23/100 tons uden navreduktion.
■ **RTS2370A** Tandem-bagaksel RTS2370A, enkeltgearet med differentialespærre.

## PAKKER

□ **NCAP2024** Aktiv Sikkerhedspakke Advanced (Euro NCAP 2024) vælger følgende systemer
VDS - Volvo Dynamic Steering
ESP vogntogsbremse
I-SEE
ACC og nødbremse
Aktiv sporassistent med pilot assistent
Aktiv sideassistent
Kontrolpanel ved køjen, luksus
CMS Sidekamera og blindvinkelkamera
Intelligent hastighedsassistent med skiltegenkendelse

□ **WEIGHTO** Vægt optimeringspakke

□ **FP-D13** Brændstofpakke:
Variabel servopumpe
I-SEE
Tomgangsstop

□ **AIRFLOW** Spoilerpakke

□ **DRIV-EXT** Drive Pakke - Extended
□ **DRIV-SEL** Komfort førerhuspakke.

□ **1LIVINFM** Indretning 1 (1 køje)
Indhold se produktblad
□ **2LIVINFM** Indretning 2 (2 køjer)

■ **INFOHIGH** Informationspakke - høj

■ Standardudstyr □ Valgfrit udstyr

Førerhuse og drivliner beskrives mere detaljeret i separate datablade.

Kontakt din lokale Volvo forhandler for yderligere informationer om mulige varianter og kombinationer af disse.

Vi forbejolder os ret til ændringer i konstruktion og udstyr uden forudgående varsel.
Specifikationerne kan variere fra land til land.

# MODELSERIE

## Ny FM D13 6x4, Tandem Trækker, Luft bag (T3HA 01) FM 64T 3A

| | | |
|---|---|---|
| | | 12" dynamisk hoveddisplay med 3 instrument views (Standard, Fokus og last)<br>9" touch sidedisplay<br>Voicekontrol (Alexa - engelsk, tysk, fransk, italiensk og spansk)<br>Mulighed for at håndtere op til 8 kameraer (kræver ekstra interface)<br>Bluetooth interface - understøtter tilkobling af 2 telefon samtidig<br>Internet forbindelse kan oprettes via tethering - Bluetooth, Wi-Fi eller USB<br>Lydanlæg 4x25 watt med følgende media funktioner radio, USB og Bluetooth<br>Multisprogsudgave med frit valg mellem 33 sprog. |
| □ | SAFE-EXT | Sikkerhedspakke - Extended |
| □ | SAFE-SEL | Sikkerhedspakke - Selected |
| □ | OFFROADD | Anlægspakke - dagførerhus |
| □ | OFFROADS | Anlægspakke - langt førerhus (sovekabine) |

### CHASSIS LAYOUT

| | | |
|---|---|---|
| □ | FST-AIR | Forfjedre, luft inkl. støddæmpere. |
| ■ | FST-PAR | Forfjedre, parabel (standard) |
| □ | FST-PAR3 | Forfjedre, parabel/stiv |
| □ | FST-PL1 | Forfjedre, parabel 2 lags (komposit). |
| □ | FSLS-BAS | Standard vandring af affjedring på foraksel |
| □ | FSLS-HI | Lang vandring af affjedring på foraksel |
| □ | FAL10.0 | Teknisk forakseltryk 10.000 kg. |
| ■ | FAL7.1 | Teknisk forakseltryk 7.100 kg. |
| □ | FAL7.5 | Teknisk forakseltryk 7.500 kg. |
| □ | FAL8.0 | Teknisk forakseltryk 8.000 kg. |
| □ | FAL8.5 | Teknisk forakseltryk 8.500 kg. |
| □ | FAL9.0 | Teknisk forakseltryk 9.000 kg |
| ■ | FSTAB | Krængningsstabilisator, standard/for. |
| □ | FSTAB2 | Krængningsstabilisator, medium kraftig/for. |
| □ | FSTAB3 | Krængningsstabilisator, ekstra kraftig/for. |
| ■ | RAL21 | Teknisk bagakseltryk 21.000 kg. |
| □ | RAL23 | Teknisk bagakseltryk 23.000 kg |
| □ | RAL26 | Teknisk bagakseltryk 26.000 kg. |
| ■ | RSTAB1 | Krængningsstabilisator, trin 1, standard/bag. |
| □ | RSTAB3 | Krængningsstabilisator bag, trin 3, kraftig. |
| □ | RALIM105 | Hastighedsafhængig akseltryksbegrænser på drivaksel, 10.5 tons. |
| □ | RALIM115 | Akseltryksbegrænser på drivaksel, 11.5 tons.<br>Kan øges med 30 % svarende til ca. 15 t op til 30 km/t.<br>Denne funktion er i overensstemmelse med EU-Direktiv 1997/27 3.5.1.<br>Bogieakslen sænkes automatisk når hastigheden overstiger 30 km/t. |
| ■ | RALIM13 | Akseltryksbegrænser på drivaksel, 13.0 tons. |
| □ | RALIM15 | Akseltryksbegrænser på drivaksel, 15.0 tons.<br>(må ikke anvendes på veje hvor Færdselsloven gælder) |
| □ | RALIM95 | Akseltryksbegrænser på drivaksel, 9.5 tons. |
| ■ | ASF-DL1 | Luftaffjedring, 1 kørehøjde. |
| □ | ASF-DL3 | Luftaffjedring, 3 kørehøjder. |
| □ | ACTST-TO | Volvo Dynamic Steering (VDS)<br>Med elektrisk motor monteret på styrehus som giver ekstra moment til reduktion af nødvendig kraft for drejning af rat.<br>Giver mere direkte styring og reducerer styrekraften med op til 85 %. |
| □ | ASFE-BAS | Volvo Dynamisk Styring - standard |
| □ | ASFE-OG | Volvo Dynamisk Styring - med stabilitetsassistent |
| □ | ASFE-PO | Volvo Dynamisk Styring - med personlig indstilling og stabilitetsassistent |
| □ | ASFE-PS | Volvo Dynamisk Styring - med personlig indstilling |
| ■ | PSS-SING | Servostyring, enkeltkreds. |
| ■ | PSP-FIX | Servostyringspumpe med fast volumen. |
| □ | PSP-VAR | Servostyringspumpe med variabel volumen. |
| □ | PSP-VAR2 | Servostyringspumpe med variabel volumen og elektronisk styring |
| ■ | EBS-MED | EBS mediumpakke. Blokeringsfri bremser, bakkestarthjælp, brake assistant, traction control, styring af spærredifferentiale, overvågning af bremseslitage med advarsel m.m. |
| □ | AUXPARK | Ekstra parkeringsbremse. 2 ekstra potter. |
| ■ | RST-AIR | Bagfjedre, luft. |
| □ | RST-AIR6 | |
| ■ | SUSPL-EC | Niveauregulering med bærbar kontrolenhed i førerhuset. |
| ■ | FRAME300 | Rammehøjde (udvendig) 300 mm |
| □ | FST7070 | Rammetykkelse - 7 mm i krop/7 mm i flange.<br>Farve grå (Sea Wolf Blue 1042) |
| ■ | FST8080 | Rammetykkelse - 8 mm i krop/8 mm i flange.<br>Farve grå (Sea Wolf Blue 1042) |
| □ | FIL-EEEB | Innerliner, fra bagenden af motoren til afslutning af bogie. |
| □ | FIL-TXEB | Innerliner, fra gearkassetværbjælke til afslutning på bogie. |
| □ | BBOX-EF | Batterikasse i overhæng bag. Kun velegnet til ISO-trailere med 1600 mm overhæng for. |
| ■ | BBOX-L | Batterikasse på chassisets venstre side - L=850 mm.<br>(afstand mellem konsoller på chassisramme) |
| □ | BATS-D | Batterisystem - dobbelt kreds.<br>2 forbrugsbatterier og 2 startbatterier.<br>Anbefales til biler med stort energiforbrug herunder biler med parkeringskøler. |
| ■ | BATS-S | Batterisystem - enkelt kreds<br>2 batterier (anvendes både som start og forbrugsbatteri).<br>Anbefales ikke til biler med parkeringskøler. |
| □ | 2BAT210B | 2 batterier, kapacitet 210 Ah. GEL type. |
| ■ | 2BAT210C | 2 batterier, kapacitet 210 Ah. AGM. |
| ■ | BATTAMP | Batteriindikator standard (spænding og strøm). |
| □ | BATTIND | Batteriindikator med ekstra information om ladetilstand (bla. GEL batterier) |
| □ | ADR1 | ADR udrustning. Hovedafbryder er placeret i batteriskab og kan betjenes via kontakt i instrumentpanel.<br>(ADR godkendt fartskriver, timerfunktion på oliefyr er deaktiveret...) |
| □ | ADR2 | ADR udrustning, Betjening af hovedafbryder i instrumentpanel og bag på førerhus.<br>(ADR godkendt fartskriver, timerfunktion på oliefyr er deaktiveret...) |
| □ | MSWI-A | Hovedafbryder, ADR. |
| ■ | MSWI-R | Hovedafbryder, fjernbetjent.<br>Standard fjernbetjening, Work Remote og My Truck |
| ■ | R330A71 | 330 liters D-formet brændstoftank, alu, højre side, Ø710 mm.<br>Min. tankvolumen 150l<br>Max. tankvolumen 810l |
| ■ | UL-FUEL | Uden brændstoftank i venstre side.<br>Min. tankvolumen 160l<br>Max. tankvolumen 730l |
| □ | ADTP-BC | AdBlue-tank, højre side under førerhuset. |
| □ | ADTP-L | AdBlue-tank, venstre side. |
| ■ | ADTP-R | AdBlue-tank, højre side. |
| □ | ADB048 | AdBlue tank, 48 liter L=300 mm. Designet til D56 tanke. |
| □ | ADB050 | AdBlue tank, 50 liter. Designet til at sidde under førerhus på FM. |
| ■ | ADB064 | AdBlue tank, 64 liter L=300 mm. Designet til D71 tanke. |
| □ | ADB068 | AdBlue tank, 68 liter L=400 mm. Designet til D56 tanke. |
| □ | ADB083 | AdBlue tank, 83 liter L=500 mm. Designet til D56 tanke. |
| □ | ADB090 | AdBlue tank, 90 liter L= 400 mm. Designet til D71 tanke. |
| □ | ADB100 | AdBlue tank, 100 liter L=400 mm. Designet til D71 tanke. |
| □ | ADB112 | AdBlue tank, 112 liter L=500 mm. Designet til D71 tanke. |
| □ | ADTC-BF | AdBlue-tank, skinnende afskærmning. (malet Silver Metallic 1725). |
| ■ | FCAP-L | Aflåseligt tankdæksel. |
| ■ | FUFF-AS | Brændstofpåfyldning uden tyverisikring |
| □ | FUFF-ATS | Brændstofpåfyldning med tyverisikring |

■ Standardudstyr □ Valgfrit udstyr

Førerhuse og drivliner beskrives mere detaljeret i separate datablade.

Kontakt din lokale Volvo forhandler for yderligere informationer om mulige varianter og kombinationer af disse.

Vi forbejolder os ret til ændringer i konstruktion og udstyr uden forudgående varsel.
Specifikationerne kan variere fra land til land.

# MODELSERIE

## Ny FM D13 6x4, Tandem Trækker, Luft bag (T3HA 01) FM 64T 3A

| | | |
|---|---|---|
| □ | ESH-LEFT | Vandret lyddæmper og udstødning til venstre |
| ■ | ESH-REAR | Vandret lyddæmper og udstødning bagud/nedad |
| □ | ESH-RIGH | Vandret lyddæmper og udstødning til højre |
| □ | ESH-VERT | Vandret lyddæmper, lodret udstødning bag førerhus, højre side. |
| □ | EXST-SSP | Afgangsrør, blankpoleret rusfrit stål |
| □ | EXST-ST | Afgangsrør, stål med Aluminiums overflade |
| □ | WHC-FIX2 | Stopklodser, 2 stk, standard. DIN76051-G53 |
| □ | WHC-FOL2 | Stopklodser, 2 stk, sammenklappelig. DIN76051-G53. |
| □ | WHCP-F | Stopklodser, placeret foran på chassiset. |
| □ | WHCP-M | Stopklodser, placeret midt på chassiset. |
| □ | WHCP-T | Stopklodser, transportmonterede. |
| □ | TB-L80 | Låsbart skab i sort plast i venstre side, 800 mm bred. Maxlast 130 kg. |
| □ | TB-R80 | Låsbart skab i sort plast i højre side, 800 mm bred. Maxlast 130 kg. |
| □ | SUP-BAS | Cyklistværn i h. og v. side, foldbart med aluminiums sideprofiler. |
| □ | SUP-LOW | Lavt cyklistværn i h. og v. side, foldbart med aluminiums sideprofiler. |
| □ | CHAIN-S | Snekæder til 1 aksel (ved 6x6 kæder til 2 aksler). |
| □ | HOOK-SC | Snekædekroge i overhæng bag. |
| ■ | TOWF-NO1 | Bugseringsanordning i fronten. |
| □ | TOWF-NO2 | 2 bugseringsanordninger, front. |
| □ | TOWR-ONE | 1 bugseringsanordning, bag. |
| □ | TREL15 | Eltilslutning til trailer/PHV via 15-polet elstik. (godkendt til ADR) |
| □ | TREL7 | Eltilslutning til trailer/PHV via 7-polet elstik (24N) |
| ■ | TREL7-7 | Elstik, 2 x 7-polet (24N+24S) ikke ADR |
| □ | TBC-DUO | Duomatic, luftkoblinger bremser. |
| ■ | TBC-EC | Bosch, luftkoblinger bremser. |
| ■ | TRBR-STA | Aktivering af bremser på trailer (kontrol af sammenkobling). |
| □ | TRB-STRE | ESP vogntogsbremse. Elektronisk styret afbremsning af sættevogn/påhængsvogn, således at saksning undgås. |
| ■ | RFEND-B | Heldækkende lavtmonterede bagskærme med aftagelig top. |
| ■ | RFH-BAS | Bagskærmhøjde optimeret til dækstørrelse, rammehøjde, lovkrav, eventuel drejeskammel etc. |
| □ | RFH-HIG | Bagskærmhøjde hævet mest muligt under hensyntagen til lovgivning. |
| □ | RFH-LOW | Bagskærmhøjde sænket mest muligt under hensyntagen til lovgivning. Risiko for kontakt mellem dæk og bagskærm. |
| □ | ATANK-AL | Aluminiums lufttank |
| ■ | ATANK-ST | Stål lufttank |
| □ | TL-LED | Baglygter, LED. Baglys, markeringslys, bremselys, blinklys, baklys, tågelys og refleks. |
| ■ | BLIGHT-E | Nødbremselys ved katastrofeopbremsning - Lovkrav ved nyregistrering fra 7. juli 2024 |

### DÆK OG FÆLGE

| | | |
|---|---|---|
| □ | RT-AL | Aluminiumsfælge, børstede, std. huller. |
| □ | RT-AL1 | LvL ONE® Aluminiumsfælge med standard huller (lange bolte) |
| □ | RT-AL1DU | LvL ONE® Aluminiumsfælge med undersænkede huller (korte bolte) |
| □ | RT-ALDP | Aluminiumsfælge, Dura-Bright, std. huller, lange bolte |
| □ | RT-ALDPD | Aluminiumsfælge, Dura-Bright, undersænkede huller, korte bolte |
| □ | RT-ALDU | Aluminiumsfælge, børstede, dobbelthuller |
| ■ | RT-STEEL | Stålfælge, std. |
| □ | WCAP | Hjulkapsler i aerodynamisk design. |
| □ | SPWT-D | Reservehjul med samme dækmontering som trækakslen. |
| □ | SPWT-F | Reservehjul med samme dækmontering som foraksel. |
| □ | SWCP-LF | Reservehjulsholder, venstre side, foran drivaksel. |
| □ | SWCP-T | Reservehjul transportmonteret. |
| □ | SWCP-TP | Transportmont. reservhjulsholder + dæk |
| □ | JACK-12T | Donkraft, kapacitet 12 tons. |
| □ | JACK-15T | Donkraft, kapacitet 15 tons. |
| □ | JACK-20T | Donkraft, kapacitet 20 tons. |
| ■ | TOOLKIT | Værktøjssæt. |
| □ | INFLAHOS | Luftpåfyldningsslange til dæk |
| □ | GAUGE-TP | Dæktryksmåler (håndholdt manometer). |

### DRIVLINE, UDRUSTNING

| | | |
|---|---|---|
| □ | TRAP-HD | Gearkasse, heavy duty (anvendes til blokvognskørsel og krævende terrænkørsel) |
| ■ | DRM-BE | Drive Mode (3 stk software indstillinger af gearkasse) - økonomi, standard og performance |
| □ | DRM-E | Drive Mode (1 stk software indstilling af gearkasse) - Økonomi |
| □ | PVT-MAP | I-See med GPS oplysninger om topografi via kort. 5 års abonnement er inkluderet i prisen Reducerer brændstofforbruget under brug af cruise control ved at optimere hastigheden op/ned ad bakke. Når abonnement for kort udløber går I-SEE over til at bruge klassisk deling af data om topografi via "sky" med færre data til optimering af I-SEE funktionerne. |
| ■ | PVT-MTM | I-See (Optimering af brændstofforbrug via GPS oplysninger) 5 års abonnement er inkluderet i prisen |
| ■ | CRUIS-E | Fartpilot - I-Cruise med knapbetjening på rat. |
| □ | CRUIS-E5 | Fartpilot I-Torque - (Økonomi mode inkl. momentbegrænsning for maksimal besparelse) |
| □ | AMSO-AUT | I-shift, manuel gearskiftefunktion i automatik-tilstand, med kick-down funktion. |
| □ | AVO-ENH | I-Shift anlægssoftware |
| □ | APF-ENH | I-Shift software understøtter - udvidede kraftudtagsfunktioner |
| □ | RET-TH | Hydraulisk gearkassemonteret retarder. Maksimal bremseeffekt 600 kW i 15-20 sek. og kontinuerlig bremseeffekt 400 kW. Retarder er forsynet med cruise-funktion der tilpasser bremseeffekten til den valgte nedkørselshastighed. |
| □ | RET-TPT | Retarder Powertronic |
| □ | TC-HWO | Gearkasseoliekøler - Automatgearkasse (hydraulisk) |
| □ | TC-MAOH2 | Gearkasseoliekøler, ekstra kraftig, luft/vand/olie (Blokvognstransport). Kræves i forbindelse med samlet vogntogsvægt på 60 t og derover for biler med overdrive gearkasse, og for vogntogsvægte over 80 t i kombination med gearkasser uden overdrive. |
| □ | TC-MWO | Gearkasseoliekøler, til gearkasser uden retarder. Vand/olie. Kræves i forbindelse med samlet vogntogsvægt på 60 t i kombination med gearkasser uden overdrive. |
| □ | TC-MWOH2 | Gearkasseoliekøler, kraftig, vand/olie. Kræves i forbindelse med samlet vogntogsvægt i intervallet 60-80 t i kombination med gearkasser uden overdrive. |
| □ | 2COM1100 | 2 cyl. trykluftkompressor, 1100 l/min. (760 cc) |
| ■ | 2COMP870 | 2 cylinders trykluftkompressor, 870 l/min |
| □ | 2COMP900 | 2 cyl. trykluftkompressor, 900 l/min. (636 cc) |
| □ | CLU-AIRC | Luftkompressor med kobling. |
| ■ | AIRIN-HI | Højt luftindtag på førerhusets venstre side. |
| □ | AIRIN-LO | Lavt luftindtag på førerhusets venstre side. |
| □ | ACL1ST-S | Luftfilter med ekstra filterelement. |
| ■ | 24A110BL | Generator, 110 Ampére med LIN kommunikation |
| □ | 24A150BL | Generator, 150 Ampére med LIN kommunikation |
| □ | 24A180BL | Generator, 180 Ampére med LIN kommunikation |
| □ | 24AL110B | Generator, 110 Ampére. |
| □ | 24AL150B | Generator, 150 Ampére |
| □ | CCV-C | Krumtaphusventilation, lukket. Oliedampe fra topdæksel separeres og olien føres tilbage til motoren og renset luft ledes |

■ Standardudstyr □ Valgfrit udstyr

Førerhuse og drivliner beskrives mere detaljeret i separate datablade.

Kontakt din lokale Volvo forhandler for yderligere informationer om mulige varianter og kombinationer af disse.

Vi forbejolder os ret til ændringer i konstruktion og udstyr uden forudgående varsel.
Specifikationerne kan variere fra land til land.

# MODELSERIE

## Ny FM D13 6x4, Tandem Trækker, Luft bag (T3HA 01) FM 64T 3A

| | | |
|---|---|---|
| | | ind i turboens indsugning. Beregnet til omgivelsestemperatur ned til -25°C. |
| □ | CCV-O | Krumtaphusventilation, åben. |
| □ | PRIM-EL | Elektrisk udluftningspumpe - brændstof |
| ■ | PRIM-MAN | Manuel udluftningspumpe - brændstof |
| □ | FUEQ-EH | Brændstofslanger, elektrisk opvarmede. |
| □ | AF-E | Varmeelement på brændstoffilter. |
| □ | AF-R | Recirkulation af brændstof |
| ■ | FUEFE2LW | Stort Brændstoffilter, dobbelt, motormonteret, med vandudskiller. |
| □ | FUEFE2SW | Standard Brændstoffilter, dobbelt, motormonteret, med vandudskiller. |
| ■ | EST-AID | Varmeelement for koldstart. |
| □ | 220EBH15 | Motorvarmer, 220V/1,5 kW. |
| □ | PTER-100 | Motorkraftudtag, DIN-tilslutning DIN100/ISO7646 flange |
| □ | PTER-DIN | Motorkraftudtag, DIN-tilslutning (DIN5462) |
| □ | PTER1400 | Motorkraftudtag med flange SAE1410. |
| □ | HPE-F101 | F1-101 hydraulikpumpe på motorkraftudtag |
| □ | HPE-F41 | F1-41 hydraulikpumpe på motorkraftudtag |
| □ | HPE-F51 | F1-51 hydraulikpumpe på motorkraftudtag |
| □ | HPE-F61 | F1-61 hydraulikpumpe på motorkraftudtag |
| □ | HPE-F81 | F1-81 hydraulikpumpe på motorkraftudtag |
| □ | HPE-T53 | F2-53/53 hydraulikpumpe på motorkraftudtag |
| □ | HPE-T70 | F2-70/35 hydraulikpumpe på motorkraftudtag |
| □ | HPE-V45 | VP1-45 variabel hydraulikpumpe på motorkraftudtag |
| □ | HPE-V75 | VP1-75 variabel hydraulikpumpe på motorkraftudtag |
| □ | PTPT-D | PTPT-F, gearkassekraftudtag til direkte montering af hydraulikpumpe (DIN). Maks. 850 Nm. Kan ind/udkobles under kørsel. |
| □ | PTPT-F | PTPT-F, gearkassekraftudtag med kardanflange (SAE). Maks. 850 Nm. Kan ind/udkobles under kørsel. |
| □ | PTR-D | PTR-D, gearkassekraftudtag for direkte pumpe montering. Maks. 1000 Nm. |
| □ | PTR-DH | PTR-DH, gearkassekraftudtag for direkte pumpemontering. Maks. 600 Nm. |
| □ | PTR-DM | PTR-DM, gearkassekraftudtag for direkte pumpemontering. Maks. 600 Nm. |
| □ | PTR-F | PTR-F, gearkassekraftudtag med kardanflange. Maks. 1000 Nm. |
| □ | PTR-FH | PTR-FH, gearkassekraftudtag med kardanflange. Maks. 600 Nm. |
| □ | PTR-FL | PTR-FL, gearkassekraftudtag med kardanflange. Maks. 600 Nm. |
| □ | PTRD-D | PTRD-D, 2 DIN-pumpetilslutning, 1 fremad/1 bagud til direkte pumpemontering.<br>(maks. 870 Nm TPTT870 - lav udveksling se VBI)<br>(maks. 730 Nm TPTT730 - høj udveksling se VBI) |
| □ | PTRD-D1 | PTRD-D1, gearkassekraftudtag med 2 udtag. Fremad direkte pumpemontering og bagud flange for kardanmontering.<br>(maks. 870 Nm TPTT870 - lav udveksling se VBI)<br>(maks. 730 Nm TPTT730 - høj udveksling se VBI) |
| □ | PTRD-D2 | PTRD-D2, gearkassekraftudtag for 1 hydraulikpumpe til direkte montering og 2 flanger for kardanmontering.<br>(maks. 870 Nm TPTT870 - lav udveksling se VBI)<br>(maks. 730 Nm TPTT730 - høj udveksling se VBI) |
| □ | PTRD-F | PTRD-F, gearkassekraftudtag med flange for kardanmontering. 1 stk. SAE flange bag for kardanmontering<br>(maks. 870 Nm TPTT870 - lav udveksling se VBI)<br>(maks. 730 Nm TPTT730 - høj udveksling se VBI) |
| □ | HPG-F101 | Direkte monteret F1-101 hydraulikpumpe på gearkassekraftudtag. |
| □ | HPG-F41 | Direkte monteret F1-41 hydraulikpumpe på gearkassekraftudtag. |
| □ | HPG-F51 | Direkte monteret F1-51 hydraulikpumpe på gearkassekraftudtag. |
| □ | HPG-F61 | Direkte monteret F1-61 hydraulikpumpe på gearkassekraftudtag. |
| □ | HPG-F81 | Direkte monteret F1-81 hydraulikpumpe på gearkassekraftudtag. |
| ■ | STWPOS-L | Venstrestyret. |
| □ | STWPOS-R | Højrestyret. |
| □ | STWM-LE | Rat, læderbetrukket. |
| □ | STGW-AD2 | Justerbar ratstamme og ratvinkel (-5 grader til + 15 grader) |
| ■ | STGW-ADJ | Justerbar ratstamme.J |
| □ | AIRBAG | Airbag i førersiden. |
| □ | DRC-AMII | Automatisk regenerering af partikelfilter med mulighed for manuel styring via kontakt.<br>Kontakten har 3 indstillinger. Automatisk, manuel og annullering af regenerering. |
| ■ | DRC-AUTO | Automatisk regenerering af partikelfilter |
| □ | 1DAYDIG | Fartskriver, digital (Siemens version 3.0). EU-godkendt frem til registrering d. 15/6-2019. 1-dags udgave. |
| ■ | 1DAYDIG4 | Fartskriver, digital (Siemens) version 4.1.<br>EU-krav ved førstegangsregistrering fra 21/8-2023 |
| □ | ARSL | Ekstra fartbegrænser (kontakt i instrumentpanel). |
| ■ | ESP-BAS1 | Elektronisk Stabilitets Program (ESP).<br>Kan afbremse hvert hjul for sig, således at risikoen for vælteulykker reduceres. |
| □ | ESPC-RO | Styring af ESP funktion (standard/reduceret/frakoblet) |
| □ | HWSS-ACB | ACC med adaptiv fartpilot, advarsel mod kollision (FCW) og automatisk nødopbremsning<br>(gælder både stationære objekter og objekter i bevægelse) |
| ■ | HWSS-FCB | Advarsel mod kollision (FCW) og automatisk nødopbremsning<br>(gælder både stationære objekter og objekter i bevægelse)<br>Lovkrav pr. 1/11-2015 for 2 og 3 akslede biler.<br>Off-Road klassificerede biler og biler med stålaffjedring på bagaksel er undtaget for dette krav. |
| ■ | LSS-DW | Sporassistent. Systemet advarer hvis man ufrivilligt er ved at forlade sin kørebane. Det er aktivt ved hastigheder over 60 km/t. Det advarer kun ved vognbaneskift hvor blinklyset ikke er aktiveret. Kan afbrydes. |
| □ | LSS-DW3 | Aktiv sporassistent med pilot assistent |
| □ | LKE-TBO | Sporassistent - dæksprængning |
| □ | LCS2 | Sideassistent - passagerside (VRU) |
| ■ | LCS4 | Sideassistent - begge sider (VRU) Lovkrav ved nyregistrering fra 7. juli 2024 |
| □ | LCS5 | Aktiv sideassistent med akustisk og visuel advarsel og nødbremse i forhold til bløde trafikanter (op til 30 km/t) leveres fra produktionsuge 21 - 2025 |
| □ | DAS-W | Opmærksomhedsassistent<br>Systemet overvåger chaufførens kørsel og lastvognens position i forhold til<br>vognbanen og vejsiderne. Systemet kan genkende kørestilen hos en søvnig<br>eller uopmærksom chauffør og opfordrer den pågældende chauffør til at<br>holde en pause. |
| ■ | DAS-W2 | Opmærksomhedsassistent med kamera (Lovkrav fra 7. juli 2026 - GSR) |
| ■ | PB-AUT2 | Automatisk parkeringsbremse (når fører forlader sæddet) |
| □ | RSENS-W | Regnsensor med justerbar følsomhed. |
| ■ | CU-ECC | Aircondition med elektronisk temperaturkontrol. |
| □ | CU-ECC2 | Automatisk, elektronisk aircondition m. luftkvalitetssensor og aktivt kulfilter. |
| ■ | IGT-BUT | Start/stop via trykknap |
| ■ | IMMOBIL | Startspærre. |
| □ | ALARM-E | Tyverialarm for førerhus og evt. opbygning/anhænger. |
| □ | ALCOLOCK | Alkolås. Lastvognen kan først startes når føreren har bestået en alkoholtest. Promillegrænsen er 0,2. Systemet af en skjult styreenhed samt et håndholdt apparat til at blæse i. |
| □ | PHONE-PK | Forberedelse til Telefonmontering.<br>Antenne og kabler formonteret. |
| □ | ISUNS-BS | Solskærm, indvendig, begge sider. |

■ Standardudstyr □ Valgfrit udstyr

Førerhuse og drivliner beskrives mere detaljeret i separate datablade.

Kontakt din lokale Volvo forhandler for yderligere informationer om mulige varianter og kombinationer af disse.

Vi forbejolder os ret til ændringer i konstruktion og udstyr uden forudgående varsel.
Specifikationerne kan variere fra land til land.

# MODELSERIE

## Ny FM D13 6x4, Tandem Trækker, Luft bag (T3HA 01) FM 64T 3A

| | | |
|---|---|---|
| ■ | ISUNS-DS | Solskærm, indvendig, førerside. |
| □ | ISUNF-B | Indvendig solskærm, for - standard uden spejl |
| □ | ISUNF-MD | Indvendig solskærm med spejl i førerside |
| □ | ISUNF-RE | Solgardin i forruden, indvendigt. Elektrisk. |
| ■ | ISUNF-RM | Solgardin i forruden, indvendigt. Manuelt. |
| □ | ADFS | 2 stk. DIN-pladser (standard radiomontering) over forrude. |
| □ | BUPALARM | Bakalarm. |
| □ | RTOLL-PK | Toll Collect forberedelse. Indeholder GPS/GSM antenne og nødvendige kabler leveret af Toll Collect. Understøtter montering af enhed i DIN-hul. |
| □ | LOADIND | Elektronisk lastindikator, akseltrykkene/totalvægt vises i førerinformationsdisplayet. Tolerance på indikator er ca. +/- 250 kg pr. aksel med luftaffjedring og ca. +/- 500 kg pr. aksel med stålaffjedring - afhængig af kalibrering. Vægt af sættevogn/påhængsvogn vises også såfremt at der er EBS bremser iht. ISO 11992-2.<br>Vægten kan også vises på Volvo's fjernbetjening, som kan tilvælges. |
| □ | REMC-MF | Work Remote (Multi-fjernbetjening)<br>Tilgængelige funktioner er afhængig af bilens udstyr og lokal tilpasning.<br>- Styring af luftaffjedring<br>- Styring af arbejdslys<br>- Ind/ud-kobling af kraftudtag<br>- Styring af motoromdrejninger<br>- Start/stop af motor<br>- Styring af dørlåse<br>- Lastindikator<br>- Valgfri opsætning for opbygger<br>for styring af opbyggerkontakter (samme som i instrumentpanel).<br>Flere funktioner kræver Bodybuildermodul.<br>Ikke godkendt til ADR. |
| ■ | FIREXT3D | 1 stk. Brandslukker, 3 kg. Dansk mærkat. |
| □ | WARNLAMP | Advarselslampe, transport, batteridrevet. |
| □ | LAMP-IN | Inspektionslampe |
| □ | BULBKIT | Sæt med ekstra pærer og sikringer. |
| □ | WRITEPAD | Skriveplade til montering på rattet. |
| ■ | DST-CF1 | Førerstol, Komfort. Luftaffjedret, sele i B-stolpe. |
| □ | DST-CF5 | Førerstol, Komfort. Luftaffjedret, elopvarmet, sikkerhedssele i stolen. |
| □ | DST-CF6 | Førerstol, Komfort. Luftaffjedret, elopvarmet, ventileret, sikkerhedssele i stolen. |
| □ | DST-LUX1 | Førerstol, De Luxe - trinløs eljusterbart med hukommelse. Luftaffjedret, elopvarmet, ventileret, sikkerhedssele i stolen. |
| □ | SBD-RED | Sikkerhedsseler, fører- og passagerstol, røde |
| □ | SBPRE-DS | Seleforstrammer, førerstol |
| □ | PST-CF5 | Passagerstol, Komfort 5. Luftaffjedret, elopvarmet, sikkerhedssele i sædet. |
| ■ | PST-STD2 | Passagerstol, standard. Uden luftaffjedring, sele i B-stolpe, justerbar lændestøtte. |
| □ | SBPRE-PS | Seleforstrammer, passager |
| □ | ARMRE-BB | To armlæn på både fører- og passagerstol. |
| □ | ARMRE-DB | To armlæn på førerstolen. |
| □ | ARMRE-PB | To armlæn på passagerstolen. |
| □ | ARU-BAS | Armlæn, vinylbetrukne. |
| □ | ARU-LEA | Armlæn, læderbetrukne. |
| ■ | FMAT-RUB | Gummimåtter. |
| □ | FMAT-TX2 | Tekstil og gummi måtter |
| ■ | LBK70 | Køje, nedre, 700 mm, fast |
| □ | MATL-FI | Madras, 160 mm tyk springmadras, over 100 kg kropsvægt. |
| ■ | MATL-SF | Madras, 160 mm tyk springmadras, op til 85-100 kg kropsvægt. |
| □ | OLMAT-BA | Rullemadras, basis. |
| ■ | OLMAT-PR | Rullemadras, premium. |
| □ | TBK60F | Køje, øvre, 600x1900 mm, opklappelig op til 52 grader afhængig af førerhus og valg af opbevaringsplads på førerhusets bagvæg |
| □ | TBK70F | Køje, øvre, 700x1900 mm, opklappelig op til 52 grader afhængig af førerhus og valg af opbevaringsplads på førerhusets bagvæg |
| □ | PH-CAB2 | Kabinevarner, 2000 W. (luftfyr) dieseldrevet |
| □ | PH-ENGCA | Dieseldrevet motor- og kabinevarmer.<br>Opvarmning af førerhuset via bilens varmesystem - vandbaseret. Styres via timer (ikke ADR biler). |
| □ | PH-SS | Kabinevarmer, korte stop |
| □ | SLCP-BAS | Kontrolpanel ved køjen, basis (interiør lys, parkeringsvarmer, tagluge) |
| □ | ETSB-F | Opbevaring på motortunnel - forrest ovenpå |
| □ | ETSB-FR | Opbevaring på motortunnel - forrest og bagest |
| □ | ETSB-FRS | Opbevaring på motortunnel - forrest, bagest og i højre side |
| □ | ETSB-FS | Opbevaring på motortunnel - forrest og i højre side |
| □ | ETSB-R | Opbevaring på motortunnel - bagest |
| □ | ETSB-RS | Opbevaring på motortunnel - bagest og i højre side |
| □ | ETSB-S | Opbevaring på motortunnel - højre side |
| □ | RUS-BAS | Standard opbevaringsrum på førerhusets bagvæg med jalousilåger, 154 liter (300 mm højt).<br>På FM/FMX-dagførerhus dog 60 liter (300 mm højt). |
| □ | RUS-HIG | Stort opbevaringsrum på førerhusets bagvæg med jalousilåger, 245 liter (440 mm højt). |
| □ | REF-ICPK | Forberedelse til køleskab |
| □ | REFR-RUS | 28 liter køleskab i overskab på førerhusbagvæg. |
| □ | MICRO-PK | Forberedelse til mikrobølgeovn i højre side over frontrude |
| □ | BOTH-D | Flaskeholder - centralt i instrumentpanel. Op til 1,5 liter flaske. |
| □ | COFMA-PK | Forberedelse til kaffemaskine |
| ■ | INLI-BAS | Interiørbelysning hvidt med blød overgang ved tænd og sluk. Ingen lysdæmper. |
| □ | INLI-NL | Interiørbelysning hvidt med blød overgang ved tænd og sluk, samt rødt natlys. |
| □ | INLI-NLD | Interiørbelysning hvidt med blød overgang ved tænd og sluk, samt rødt natlys og lysdæmper. |
| □ | ARL-FLEX | Læselampe med svanehals. |
| ■ | RH-EE | Uden taglugefunktion - fast tagluge i tonet glas (nødudgang) |
| □ | RH-ER | Tagluge forstærket i stål - nødudgang |
| □ | RH-ETR | Tagluge - elektrisk/tonet glas/åbnes bag |
| □ | RH-MTR | Tagluge - manuel/tonet glas/åbnes bag |
| ■ | GLAS-TIN | Tonede ruder. |
| □ | SWIND-BS | Siderude, ekstra, begge sider. |
| □ | SWIND-PS | Sidevindue bag, passagerside |
| □ | AWIND-RF | Fast bagrude |
| □ | VANMIR | Spejl indvendig i centrale opbevaringsrum. |
| □ | AS-FUS | Ekstra hylde i opbevaringsrum over forrude.<br>Der leveres kun 1 hylde når der er monteret mikrobølgeovn i det ene opbevaringsrum. |
| □ | INFOT-PK | Fladskærmsforberedelse, over venstre dør (op til 19").<br>Tagantenne, antennestik, 3,5 mm jack stik til stereo over bilens anlæg og 12 volt udtag. |

### FØRERHUS, UDV.

| | | |
|---|---|---|
| □ | EXTL-BA2 | Udvendig styling (BA2)<br>Følgende dele er malet i førerhusfarve:<br>Spoiler på spejle, indlæg i udvendig solskærm,kofanger, dørhåndtag og trinkasse.<br>Trin i skridsikkert aluminium. |
| ■ | EXTL-BAS | Udvendig styling, standard. |
| ■ | DGLAS-H | Hærdet dørglas. |
| □ | DGLAS-L | Lamineret dørglas. |

■ Standardudstyr □ Valgfrit udstyr

Førerhuse og drivliner beskrives mere detaljeret i separate datablade.

Kontakt din lokale Volvo forhandler for yderligere informationer om mulige varianter og kombinationer af disse.

Vi forbejolder os ret til ændringer i konstruktion og udstyr uden forudgående varsel.
Specifikationerne kan variere fra land til land.

# MODELSERIE

## Ny FM D13 6x4, Tandem Trækker, Luft bag (T3HA 01) FM 64T 3A

| | | |
|---|---|---|
| ■ | BUMP-B | Kofanger, plastik. |
| □ | BUMP-B2 | Kofanger, stål. |
| □ | BUMP-SP | Kofangerspoiler. |
| □ | GUARD-EH | Kraftig afskærmning af bundkar. |
| □ | BUGNET | Insektnet foran køler. |
| □ | CTILTP-E | Førerhustip, elektrisk betjent. Tipvinkel 70°. |
| ■ | CTILTP-M | Førerhustip, manuelt betjent. Tipvinkel 70°. |
| □ | FCABS-A | Førerhusaffjedring, luft for. |
| ■ | FCABS-M | Førerhusaffjedring, mekanisk for. |
| □ | RCABS-A | Førerhusaffjedring, luft bag. |
| ■ | RCABS-M | Førerhusaffjedring, mekanisk bag. |
| □ | MIRCFCPS | Sidespejle, el-varme, el-manøvrerede og blindvinkelkamera i passagerside |
| □ | MIRCMCP | Sidekamera (erstatter standard og vidvinkel sidespejle) og blindvinkelkamera i passagerside |
| □ | MIRCMS | Sidekamera (erstatter standard og vidvinkel sidespejle) |
| ■ | MIRCOMF | Elmanøvrerede og elopvarmede sidespejle med vidvinkelspejl i begge sider og nærzonespejl i passagersiden. |
| ■ | AMIR-F20 | Frontspejl monteret under solskærm, radius 200 mm. |
| □ | SUNV-H | Udvendig solskærm. |
| □ | AD-ROOF | Tagspoiler, lakeret i førerhusfarve. |
| □ | AD-SIDEL | Sidespoilere bag førerhus, lang. Lakeret i førerhusfarve. |
| □ | AD-SIDES | Sidespoilere bag førerhus, kort. Lakeret i førerhusfarve. |
| □ | AD-SIDL2 | Sidedeflektorer - med forlængede gummilameller |
| □ | AD-CHASX | Chassisskørter. Lakeret i førerhusfarve. |
| □ | ADCF-F | Ekstra afviser på sideskørter |
| ■ | HL-LED | LED Forlygter<br>Ledetal 25 |
| □ | HL-LED3 | Adaptive LED Forlygter<br>Ledetal 30 |
| □ | HBDA-A | Automatisk nedblænding af fjernlys |
| ■ | HL-CLEAN | Forlygtevasker, højtryksspuling. |
| □ | HLP-ST | Afskærmning af forlygter, stål (FM og FH) og stål/plastik (FMX) EU godkendt. |
| □ | DRIVL2 | Ekstra Led fjernlygter placeret under forlygter<br>Ledetal 12,5. |
| ■ | UDRIVL | Uden ekstra fjernlygter i forlygterne. |
| ■ | FOGL-WC | LED tågelygter - placeret under forlygte |
| □ | CL-STAT | Hjørnebelysning, LED statisk. Oplyser omgivelserne til den side man viser af til. Kun når blinklyset aktiveres ved under 40 km/t. |
| □ | ASL-RF2 | Integrerede LED fjernlygter i globetrotterskilt - højt placeret. |
| □ | IDLAMP-A | 3 stk top lamper - orange.<br>Centralt monteret. |
| □ | IDLAMP-W | 3 stk top lamper - hvide.<br>Centralt monteret. |
| □ | IDLMPSW | Kontakt til tre markeringslygter i førerhustagets midte, ej godkendt til brug i Danmark. |
| □ | BEACOA2F | 2 stk LED afmærkningslygter (roterende lysfunktion) placeret forrest på taget<br>Monteret på konsol såfremt denne er ordret, alternativt på taget |
| □ | BEACOA2R | 2 stk LED afmærkningslygter (roterende lysfunktion) placeret bagest på taget<br>Monteret på konsol såfremt denne er ordret, alternativt på taget |
| □ | BEACON-P | Kabelforberedelse for rotorblink på førerhustag. |
| □ | BEACONA4 | 4 stk. tagmonterede LED afmærkningslygter (roterende lysfunktion) |
| □ | CABPT-R1 | Kabelgennemføring i førerhustag, højre side. |
| □ | CABPT-R2 | Kabelgennemføringer i førerhustag, begge sider. |
| □ | SPOTP-F | Forberedt for fjernlygter foran. |
| □ | SPOTP-R | Forberedt for projektører på taget. |
| □ | SPOTP-RF | Forberedt for fjernlygter foran og på taget. |
| □ | ROS-IL | Belysning i "Globetrotter"-skilt |
| □ | ROS-IL2 | Forberedelse for lys i globetrotterskilt - (knap til kontakt er bipakket) |
| □ | ROS-ILP | Forberedt for lys i tagskilt. |
| □ | CSGN-GTR | Globetrotter-skilt monteret i lyskassen. |
| □ | HORN-F1S | Tryklufthorn bag kølergitter (Jericho). |
| □ | HORN-R2S | Kompressorhorn, to stk. monteret på tag. |
| □ | ANT-CBR | Antenne for walkie monteret på tag (højre side). |
| □ | ACCBR-AP | Tagbøjle, for- og bagkant samt midt. |
| □ | ACCBR-F | Tagbøjle, forkant. |
| □ | ACCBR-FM | Tagbøjle, forkant og midt. |
| □ | ACCBR-FR | Tagbøjle, for- og bagkant. |
| □ | ACCBR-M | Tagbøjle, midt. |
| □ | ACCBR-R | Tagbøjle, bagkant. |
| □ | ACCBR-RM | Tagbøjle, bagkant og midt. |
| □ | LADDER | Stige, monteret bag på førerhus i højre side. |
| □ | REFS-TW | Reflekser til førerhus hvide, bipakket |
| □ | REFS-TY | Reflekser til førerhus - bipakket, gule |

## OPBYGNING

| | | |
|---|---|---|
| □ | 5WM-ISHD | L-profil, ISO, Heavy Duty Høj (80 mm over chassisramme). |
| □ | 5WM-ISOM | L-profil, ISO, Medium(50 mm over chassisramme). |
| □ | 5WM-MASM | Manuel forskydelig underramme, Medium(50 mm over chassisramme).<br>AP-mål er i bageste position. |
| □ | 5WH150 | Drejeskammelhøjde 150 mm. |
| □ | 5WH185 | Drejeskammelhøjde 185 mm. |
| □ | 5WH190 | Drejeskammelhøjde 190 mm. |
| □ | 5WH290 | Drejeskammelhøjde 290 mm. |
| □ | 5WT-JO11 | Drejeskammel, JOST Heavy Duty 38-G (støbejern). |
| □ | 5WT-JO8 | Drejeskammel, JOST JSK37 (støbejern) |
| □ | 5WT-JO9 | Drejeskammel, JOST JSK42 (støbejern). |
| □ | 5WT-JOHD | Drejeskammel, JOST Heavy Duty. Type 38-C, (støbejern) 2/3.5" kingpin. |
| □ | 5WT-SH | Drejeskammel, SAF-Holland +GF+ SK-S 36.20 V (støbejern). |
| □ | 5WT-SH2 | Drejeskammel, SAF-Holland +GF+ SK-HD 38.36 V (støbejern).Drejeskammel, SAF-Holland +GF+ SK-HD 38.36 V (støbejern). |
| □ | 5WLM-B | Standard vedligeholdelse af drejeskammel.<br>Uden plastmateriale på skammelplade/automatisk smøring |
| □ | 5WL-S1 | Smøring af drejeskammel, låsesystem og topplade |
| □ | TCIND | Kontrolsystem på tilkobling af sættevogn (højde, kongebolt og lås) |
| □ | RDECK | Gangbro bag førerhus. 510 mm bred. |
| □ | RDECK-M | Tredelt gangbro, to over rammen og en over batterikassen/tanken. |
| □ | SRWL-PK | Forberedelse bak/arbejdslygter.<br>Ledningsnet og 3 stillingsafbryder (tænd/sluk/bakgear) |
| □ | SWL-2RW | 2 stk. hvide LED arbejdslygter, bag (monteret i chassisrammehøjde) |
| □ | SWL-PK | Forberedelse til sidevendt arbejdsbelysning.<br>Ledningsnet og 2 stillingskontakt (on/off). |
| ■ | WL-TA1W | Arbejdslampe til drejeskammelbelysning på galge. |
| □ | WLC-H2W | Arbejdslygter, 2 stk hvide LED, højt monteret bag førerhuset (ved tag) |
| □ | WLC-PKH | Forberedelse (kabel og kontakt) til højt monterede arbejdslygter bag førerhuset. |
| □ | WLC-PKL | Forberedelse (kabel og kontakt) til lavt monterede arbejdslygter bag førerhuset. |
| □ | WLC-PKLH | Forberedelse (kabel og kontakt) til lavt og højt monterede arbejdslygter bag førerhuset. |
| ■ | ECBB-BAS | Opbyggerel-central, uden opbyggermodul. |

■ Standardudstyr □ Valgfrit udstyr

Førerhuse og drivliner beskrives mere detaljeret i separate datablade.

Kontakt din lokale Volvo forhandler for yderligere informationer om mulige varianter og kombinationer af disse.

Vi forbejolder os ret til ændringer i konstruktion og udstyr uden forudgående varsel.
Specifikationerne kan variere fra land til land.

# MODELSERIE

Ny FM D13 6x4, Tandem Trækker, Luft bag (T3HA 01) FM 64T 3A

| | | |
|---|---|---|
| □ | **ECBB-HIG** | Opbyggerel-central, med opbyggermodul (HIG) i førerhus.<br>Antal udgange - 14 HIG (+24 ved aktiv) og 4 Low (stel ved aktiv) |
| □ | **ECBB-MED** | Opbyggerel-central, med opbyggermodul (MED) i førerhus.<br>Antal udgange - 7 HIG (+24 ved aktiv) og 4 Low (stel ved aktiv) |
| □ | **BBCHAS1** | Opbygger el-interface, 1 x 7-polet. |
| □ | **BBCHAS3** | Opbygger el-interface, 3 x 7-polet. |
| □ | **BEPR-T2** | Elektrisk forberedelse til tip (med workremote) |
| □ | **EXSTER** | Ekstern styring via BBM<br>Fjernbetjening er ikke inkluderet<br>Fjernbetjeningen skal være godkendt af Færdselsstyrelsen |
| □ | **TD-LED** | Trailergenkendelse, til diodebaglygter. Forudsætter et minimumsstrømforbrug på 500 mA og alle baglygter skal være diodelygter. |
| □ | **AUXL-SPK** | Forberedelse til sneplovbelysning.<br>Ledningsnet til ekstra forlygter og blinklygter. |
| □ | **TAILPRE2** | Forberedelse til bagmonteret lift. (Betjening via workremote)<br>Forberedelse til lift. Indeholder kontakt på instrumentbordet til lift, 3-leder kabel fra kontakten til chassisets bagende og et nyt ikon i instrumentbordet. Desuden strømkabel med 200A sikring frem til tilslutningspol på chassisrammen. |
| □ | **TAILPREP** | Forberedelse til lift. Indeholder kontakt på instrumentbordet til lift, 3-leder kabel fra kontakten til chassisets bagende og et nyt ikon i instrumentbordet. Desuden strømkabel med 200A sikring frem til tilslutningspol på chassisrammen. |
| □ | **AESW2** | Ekstra kontakter, 2 stk. |
| □ | **AESW2PK** | Ekstra kontakter, plads til 4 stk. |
| □ | **AUXSW-4** | Forberedelse til 4 ekstra kontakter. |

## SERVICES

| | | |
|---|---|---|
| ■ | **TGW-4GWL** | Kommunikationsenhed (TGW-4GWL) |
| □ | **FMS-PK** | Fleet Management System gateway |
| □ | **DRUT1** | My Truck App - 1 års abonnement forudbetalt |
| □ | **DRUT2** | My Truck abonnement - 2 år<br>App til mobiltelefon downloades til IOS/Android og man kan herefter se status/styre funktioner indenfor 3 hovedområder.<br>1: Instrumentpanel - Brændstof, Adblue, kølervæske, sprinklervæske, motorolie, batteri og lys.<br>2: Klimaanlæg - styre udstyr som parkeringsvarmer/parkeringskøler.<br>3: Alarm og låse - Låsestatus kan ses og man får besked såfremt at alarmen aktiveres.<br>Kan ikke kombineres med ADR. |
| □ | **DRUT3** | My Truck App - 3 års abonnement forudbetalt |
| □ | **DRUT4** | My Truck App - 4 års abonnement forudbetalt |
| □ | **DRUT5** | My Truck App - 5 års abonnement forudbetalt |
| ■ | **TSRS** | Skiltegenkendelse (Traffic Sign Recognition System - Lovkrav fra 7. juli 2024) |