MODELE

Ciągnik FM D11 6x4 Resor FM 64T 1L

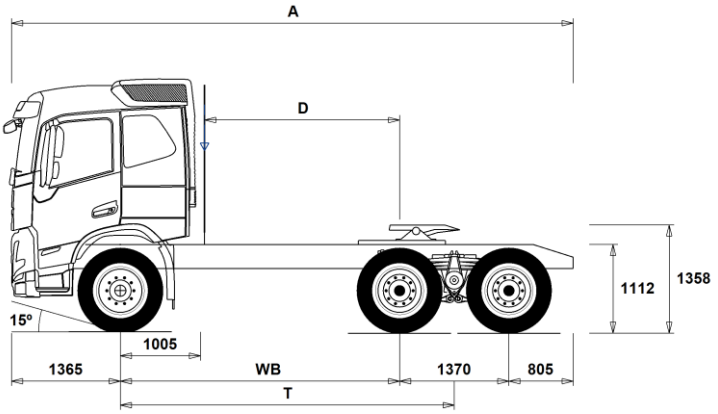

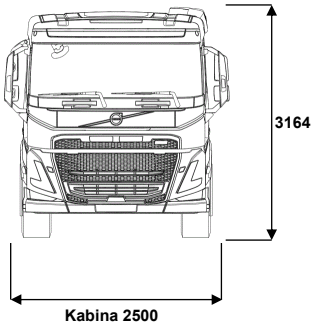

Wymiary podwozia [mm]

WB	Rozstaw osi	3000	3200	3600	3900
A	Całkowita długość podwozia	6540	6740	7140	7440
D	Oś napędowa - filtr powietrza	1945	2145	2545	2845
T	Teoretyczny rozstaw osi	3685	3885	4285	4585

Masy podwozia [kg]

Nacisk osi przedniej	4715	4735	4780	4800
Nacisk osi zespolonej	3675	3670	3670	3670
Masa własna podwozia	8390	8405	8450	8470

Średnice zawracania [mm]

Najmniejsza średnica zawracania	13300	13900	15100	16100
Najmniejsza obrysowa średnica zawracania	14700	15300	16500	17500

Masy i naciski [kg]	Dopuszczalne	Konstrukcyjne
Masa całkowita podwozia	26000	29000
Masa zespołu pojazdów	40000	44000
Nacisk osi przedniej	8000	8000
Nacisk osi zespolonej	19000	21000

Uwagi

Wymiary podwozia
Wysokość kabiny: -16 mm dla CAB-DAY, +312 mm dla CAB-HSLP, -278 mm dla CAB-LDAY, -278 mm dla CAB-LSLP.
Odległość przednia oś - filtr powietrza: -422 mm dla CAB-DAY oraz CAB-LDAY.
Wymiar - D uwzględnia 50 mm przestrzeń za kabiną. Dla podwozi również 100 mm ramę pośrednią.
Wysokości mogą się różnić ± 20 mm dla zawieszenia mechanicznego, ± 10 mm dla zawieszenia pneumatycznego.
Wszystkie wymiary podano dla podwozia bez ładunku, z opuszczoną osią wleczoną. Zastosowana wysokość ramy: CHH-HIGH.

Masy i wymiary zostały podane dla poniższych opon:
Opony na osi przedniej: 315/80R22.5
Opony na osi napędowej: 315/80R22.5

Masa podwozia uwzględnia płyny i oleje w układach, AdBlue, 0 litrów paliwa, bez kierowcy. Masa własna podwozia może się różnić ± 3%.

Średnice zawracania zostały wyliczone teoretycznie.

Dopuszczalne masy i naciski mogą różnić się w zależności od przepisów obowiązujących w danym kraju.

W celu obliczenia masy podwozia przy użyciu programu WIS (Volvo Weight Information System) zgodnie z Państwa specyfikacją uwzględniającą wyposażenie dodatkowe prosimy o kontakt z lokalnym przedstawicielem Volvo Polska Sp. z o.o., Samochody Ciężarowe.

Powyższy rysunek nie może być używany do projektowania zabudowy. Dokładne informacje w instrukcjach Volvo dla firm zabudowujących, rysunek podwozia FM64T1L.

MODELE

Ciągnik FM D11 6x4 Resor FM 64T 1L

Główne elementy pojazdu

□	CHH-HIGH	Rama HIGH, wysokość ramy od podłoża NIE MNIEJ niż 1000 mm.
□	RADD-BR	Zawieszenie tylne mechaniczne RADD-BR (B-Ride)
□	RADD-TR1	Zawieszenie tylne mechaniczne RADD-TR1 T-Ride z RST-MUL (RAL26 - 11 Piór / RAL23 - 9 piór) / B-Ride RST-PAR1 (RAL26 3 - pióra paraboliczne).
□	RADD-TR2	Zawieszenie tylne mechaniczne RADD-TR2 T-Ride (Max. RAL32).
□	FM-DAY6	Kabina FM, krótka dzienna
□	FM-HSLP6	Kabina FM, sypialna wysoka Globetrotter
□	FM-LDAY6	Kabina FM, krótka dzienna o obniżonym dachu
□	FM-LSLP6	Kabina FM, sypialna o obniżonym dachu
■	FM-SLP6	Kabina FM, sypialna
■	EU6SCR	Norma emisji spalin EURO 6 z SCR, DPF oraz EGR
■	D11S330A	Konwencjonalny silnik nowej generacji - 11 litrowy 330 KM, 1600 Nm z SCR i EGR
□	D11S380A	Konwencjonalny silnik nowej generacji - 11 litrowy 380 KM, 1800 Nm z SCR i EGR
□	D11S430A	Konwencjonalny silnik nowej generacji - 11 litrowy 430 KM, 2050 Nm z SCR i EGR
□	D11S460A	Konwencjonalny silnik nowej generacji - 11 litrowy 460 KM, 2200 Nm z SCR i EGR
■	D11K330	Silnik 11 litrowy 330 KM z SCR i EGR, 1600 Nm wersja K
□	D11K380	Silnik 11 litrowy 380 KM z SCR i EGR, 1800 Nm wersja K
□	D11K430	Silnik 11 litrowy 430 KM z SCR i EGR, 2050 Nm wersja K
□	D11K460	Silnik 11 litrowy 460 KM z SCR i EGR, 2200 Nm wersja K
□	DIESEL-B	
□	EBR-EPG	Hamulec silnikowy - klapowy EPG
□	EBR-EPGC	Hamulec silnikowy - klapowy EPG, I-shift
□	EBR-VEB	Hamulec silnikowy - VEB
■	AT2412	Zautomatyzowana skrzynia biegów I-shift, 12 przełożeń z biegiem bezpośrednim.
□	AT2612	Zautomatyzowana skrzynia biegów I-shift, 12 przełożeń z biegiem bezpośrednim.
□	ATO2612	Zautomatyzowana skrzynia biegów I-shift z NADBIEGIEM, 12 przełożeń z nadbiegiem. UWAGA na przełożenie końcowe! Idealne do mostów z zwolnicami i przy dość wolnych przełożeniach w mostach napędowych.
□	PT2106	Skrzynia biegów automatyczna PT2106, 2100 Nm
□	RTH2610B	Tylny most RTH2610B ze zwolnicami, maks. GCW100, podwójna oś napędowa
□	RTH2610F	Tylny most RTH2610F podw. ze zwolnicami, GCW 100 ton.
□	RTH3210F	Tylny most RTH3210F ze zwolnicami, maks. GCW100, podwójna oś napędowa.
□	RTH3212F	Tylny most RTH3212F ze zwolnicami, maks. GCW120, podwójna oś napędowa
□	RTH3312	Tylny most RTH3312 ze zwolnicami, maks. >GCW100, podwójna oś napędowa
□	RTS2310A	Tylny most RTS2310A bez zwolnic, maks. GCW100, podwójna oś napędowa
■	RTS2370A	Tylny most RTS2370A podw. bez zwolnic

Pakiety

□	DRIV-EXT	
□	DRIV-SEL	Pakiet wyposażenia kabiny FH Driving
□	1LIVINFM	Pakiet sypialny FM 1 Bed
□	2LIVINFM	Pakiet sypialny 2 Bed
■	INFOHIGH	Rozszerzony pakiet multimedialny
□	SAFE-EXT	
□	SAFE-SEL	
□	OFFROADD	Pakiet Construction dla FMX kabina dzienna
□	OFFROADS	Pakiet Construction (kabina sypialna)

Elementy podwozia

■	FST-PAR	Przednie zawieszenie resory paraboliczne - 2 piórowe zawieszenie
□	FST-PAR3	Przednie zawieszenie, resory paraboliczne wzmocnione - 3 piórowe zawieszenie
□	FAL10.0	Nośność przedniego zawieszenia 10.000 kg (SPRAWDŹ NOŚNOŚĆ OPON!)
□	FAL7.1	Nośność przedniego zawieszenia 7.100 kg
□	FAL7.5	Nośność przedniego zawieszenia 7.500 kg
■	FAL8.0	Nośność przedniego zawieszenia 8.000 kg
□	FAL8.5	Nośność przedniego zawieszenia 8.500 kg
□	FAL9.0	Nośność przedniego zawieszenia 9.000 kg
■	FSTAB	Przedni stabilizator
□	FSTAB2	Przedni stabilizator średnio wzmocniony
□	FSTAB3	Przedni stabilizator wzmocniony
■	RAL21	Nośność tylnego zawieszenia 21.000 kg
□	RAL23	Nośność tylnego zawieszenia 23.000 kg
□	RAL26	Nośność tylnego zawieszenia 26.000 kg
□	RAL32	Nośność tylnego zawieszenia 32.000 kg
□	RSAP2	Zawieszenie tylne, konstrukcja wzmocniona
□	RSAP3	Zawieszenie tylne, konstrukcja o obniżonej masie
□	ACTST-TO	Aktywny Układ Kierowniczy Volvo VDS - Volvo Dynamic Steering
□	ASFE-BAS	VDS - funkcje podstawowe. Bez systemu wspomagającego utrzymanie pasa ruchu. Dodaj LSS-DWC aby mieć wspomaganie utrzymania pasa ruchu.
□	ASFE-OG	VDS - funkcje stabilizacji toru jazdy. Bez systemu wspomagającego utrzymanie pasa ruchu. Dodaj LSS-DWC aby mieć wspomaganie utrzymania pasa ruchu.
□	ASFE-PO	Aktywny Układ Kierowniczy - funkcje ustawień personalnych i stablizacji toru jazdy. Bez systemu wspomagającego utrzymanie pasa ruchu. Dodaj LSS-DW3 i HWSS-ACB aby mieć wspomaganie utrzymania pasa ruchu.
□	ASFE-PS	VDS - funkcje ustawień personalnych. Bez systemu wspomagającego utrzymanie pasa ruchu. Dodaj LSS-DWC aby mieć wspomaganie utrzymania pasa ruchu.
■	PSP-FIX	Pompa wspomagania układu kierowniczego ze stałym wydatkiem
□	PSP-VAR	Pompa wspomagania układu kierowniczego ze zmiennym wydatkiem
□	PSP-VAR2	Pompa wspomagania układu kierowniczego z elektryczną kontrolą zmiany wydatku
■	EBS-MED	Pakiet EBS Medium
□	AUXPARK	Dodatkowy hamulec postojowy przedniej osi. 2 siłowniki.
■	RST-PAR1	Tylne zawieszenie resory paraboliczne
□	FST7070	Grubość profilu ramy 7 mm
■	FST8080	Grubość profilu ramy 8.0 mm
□	FIL-EEEB	Wzmocnienie ramy silnik <-> koniec wózka
□	FIL-TXEB	Wzmocnienie ramy skrzynia biegów <-> koniec wózka
■	BBOX-L	Skrzynka akumulatorowa z lewej strony
□	2BAT210B	2 akumulatory typu Żelowego, 210Ah
■	2BAT210C	2 akumulatory typu AGM, 210Ah
■	BATTAMP	Amperomierz
□	BATTIND	Wskaźnik naładowania akumulatorów
□	ADR2	Przystosowanie do przepisów ADR, 2 wył.
□	MSWI-A	Główny wyłącznik prądowy zgodny ADR
■	MSWI-R	Główny wyłącznik prądowy, zdalnie sterowany (pilot)
■	R330A71	Zbiornik paliwa z prawej strony 330 l, aluminiowy, D71 Minimalna pojemność 150l Maksymalna pojemność 810l
■	UL-FUEL	Bez zbiornika paliwa z lewej strony Minimalna pojemność 160l Maksymalna pojemność 550l
□	ADTP-BC	Zbiornik AdBlue za kabiną po prawej stronie
□	ADTP-L	Zbiornik AdBlue po lewej stronie
■	ADTP-R	Zbiornik AdBlue po prawej stronie
□	ADB048	Zbiornik AdBlue o pojemności 48 l.

■ Wyposażenie standardowe □ Wyposażenie opcjonalne

Szczegółowe informacje dotyczące kabin oraz układu napędowego podano w osobnych specyfikacjach.

W celu uzyskania informacji na temat dostępnych opcji i pakietów wyposażenia prosimy o kontakt z lokalnym przedstawicielem Volvo Polska Sp. zo. o., Samochody Ciężarowe który przy użyciu programu Volvo Sales Support (VSS) przygotuje specyfikacje zgodną z Państwa wymaganiami.

Producent zastrzega sobie prawo do wprowadzenia zmian w konstrukcji i wyposażeniu bez uprzedniego powiadomienia.
Niektóre opcje mogą być niedostępne na rynku polskim.

MODELE

Ciągnik FM D11 6x4 Resor FM 64T 1L

□	ADB050	Zbiornik AdBlue o pojemności 50 l.
■	ADB064	Zbiornik AdBlue o pojemności 64 l.
□	ADB068	Zbiornik AdBlue o pojemności 68 l.
□	ADB083	Zbiornik AdBlue o pojemności 83 l.
□	ADB090	Zbiornik AdBlue o pojemności 90 l.
□	ADB112	Zbiornik AdBlue o pojemności 112 l.
■	FCAP-L	Korek wlewu paliwa i AdBlue z kluczykiem
■	FUFF-AS	Wlew Paliwa z Osłoną Przelewową
□	FUFF-ATS	Wlew Paliwa z osłoną przelewową i wkładką antykradzieżową
□	ESH-LEFT	Tłumik poziomy, rura wydechowa skierowana na lewą stronę
■	ESH-REAR	Tłumik poziomy, rura wydechowa skierowana do tyłu.
□	ESH-VERT	Tłumik poziomy, rura wydechowa skierowana pionowo do góry.
□	EXST-SSP	Polerowana rura wydechowa ze stali nierdzewnej
□	EXST-ST	Stalowa rura wydechowa
□	WHC-FIX2	Dwa kliny pod koła
■	WHC-FOL2	Dwa kliny pod koła, składane
■	WHCP-F	Kliny pod koła montowane w przedniej części pojazdu
□	WHCP-M	Kliny pod koła montowane w środkowej części pojazdu
□	WHCP-T	Transportowe położenie klinów pod koła
□	TB-L80	Skrzyn. na narzędzia 800mm, lewa strona
□	TB-R80	Skrzyn. na narzędzia 800mm, prawa strona
□	SUP-BAS	Boczne osłony przeciwnajazdowe
□	SUP-LOW	Boczne osłony przeciwnajazdowe niskie
□	CHAIN-S	Łańcuchy śnieżne
□	HOOK-SC	Uchwyty na łańcuchy
■	TOWF-NO1	Jeden zaczep do holowania z przodu pojazdu
□	TOWF-NO2	Dwa zaczepy do holowania z przodu pojazdu
□	TOWR-ONE	Tylny zaczep holowniczy
□	TREL15	Gniazdo elektryczne przyczepy 15-polowe.
■	TREL7-7	Dwa gniazda elektr. przyczepy 7-polowe.
□	TBC-DUO	Złącze pneumatyczne przyczepy DUOMATIC
■	TBC-EC	Złącze pneumatyczne przyczepy EC
■	TRBR-STA	Hamulec manewrowy przyczepy
□	TRB-STRE	Hamulec stabilizacyjny przyczepy
■	RFEND-B	Tylne błotniki dzielone, standardowe
■	RFH-BAS	Optymalna wysokość zamocowania tylnych błotników
□	RFH-HIG	Wysokość zamocowania tylnych błotników - mocowanie wysokie
□	RFH-LOW	Wysokość zamocowania tylnych błotników - mocowanie niskie
□	ATANK-AL	Aluminiowy zbiornik powietrza
■	ATANK-ST	Stalowy zbiornik powietrza
□	TL-LED	Światła tylne, diodowe (LED), bezobsługowe.
■	BLIGHT-E	Światła hamowania (stop), zintegrowane ze światłami awaryjnymi
□	FRACLOS	Poprzeczka kończąca ramę

Koła i opony

□	RT-AL	Szczotkowane aluminiowe obręcze kół, otwory standardowe
□	RT-ALDP	Dura-Bright, polerowane aluminiowe obręcze kół
□	RT-ALDPD	Dura-Bright, polerowane aluminiowe obręcze kół, podwójne otwory. Dwustopniowe otwory to inaczej otwory pogłębiane, umożliwiające stosowane krótkich śrub mocujących koła (szpilek), takich samych, jakich używa się mocowania stalowych obręczy kół. Dzięki temu można zastępować obręcze stalowe aluminiowymi (i na odwrót) bez konieczności zmiany także śrub mocujących. Obręcze z otworami jednostopniowymi (26 mm) wymagają dłuższych śrub.
□	RT-ALDU	Szczotkowane aluminiowe obręcze kół, podwójne otwory
■	RT-STEEL	Stalowe obręcze kół
□	WCAP	Kołpaki kół
□	SPWT-D	Koło zapasowe oś napędowa
■	SPWT-F	Koło zapasowe oś przednia
□	SWCP-LF	Winda koła zapasowego zamontowana przed osią napędową, lewa strona
□	SWCP-T	Koło zapasowe mocowane tymczasowo na ramie (bez windy)
□	SWCP-TP	Winda koła zapasowego wraz z kołem zapasowym zamontowana tymczasowo na ramie
□	JACK-12T	Podnośnik 12 tonowy
□	JACK-15T	Podnośnik 15 tonowy
■	JACK-20T	Podnośnik 20 tonowy
■	TOOL-BAS	Podstawowy zestaw narzędzi
□	TOOLKIT	Kompletny zestaw narzędzi
■	INFLAHOS	Przewód do pompowania kół
□	GAUGE-TP	Ciśnieniomierz

Elementy układu napędowego

□	TRAP-HD	Przeznaczenie: Ciężkie warunki pracy pojazdu, częsta zmiana przełożeń, transport ponadnormatywny lub częsta jazda na dolnym zakresie skrzyni biegów > 5% przejechanego dystansu. Wzmocnienie skrzyni biegów I-shift wiąże się z wzmocnieniem następujących elementów: hamulec wałka pośredniego, synchronizator przekładni pół-biegów oraz zastosowaniem sprzęgieł kłowych w zasadniczej skrzyni biegów.
■	DRM-BE	Tryb jazdy Podstawowy i Ekonomiczny
□	DRM-E	Tryb jazdy Ekonomiczny
□	PVT-MAP	Funkcja I-SEE, wraz z mapami topografii terenu
■	PVT-MTM	Funkcja I-SEE, wraz z mapami topografii terenu, monitorowaniem natężenia ruchu i rondami
■	CRUIS-E	Tempomat ECO, z funkcją wolnego koła (eco-roll) oraz tempomatem I-cruise, sterowany z deski rozdzielczej
□	AMSO-AUT	Ręczne sterowanie w trybie automatycznym, funkcja Kick Down I-Shift
□	AVO-ENH	Dodatkowe funkcje zmiany biegów Construction/Off-Road I-Shift
□	APF-ENH	Dodatkowe funkcje PTO (I-shift)
□	RET-TH	Zwalniacz do mech. skrzyni biegów
□	RET-TPT	Zwalniacz do automatycznej (hydrokinetycznej) skrzyni biegów Powertronic
□	TC-HWO	Chłodnica oleju automatycznej (hydrokinetycznej) skrzyni biegów Powertronic - Olej/Woda
□	TC-MAOH2	Chłodnica oleju skrzyni biegów - maksymalna wydajność Olej/Powietrze. Wymagana w transporcie ponadnormatywnym lub w ciężkim terenie.
■	TC-MWO	Chłodnica oleju mech. skrzyni biegów
□	TC-MWOH2	Chłod.oleju skrz.bieg.-większa wyd. WATER
□	2COM1100	Kompresor 1100 L/min
■	2COMP870	Kompresor 870 L/min
□	2COMP900	Kompresor 900 L/min
□	CLU-AIRC	Sprężarka powietrza z funkcją automatycznego wysprzęglania
■	AIRIN-HI	Wlot powietrza na dachu kabiny
□	AIRIN-LO	Wlot powietrza z boku kabiny
□	ACL1ST-S	Dwustopniowy filtr powietrza
■	24A110BL	Alternator 24V, 110A wraz z komunikacją LIN
□	24A150BL	Alternator 24V, 150A wraz z komunikacją LIN
□	24AL110B	Alternator 24V, 110 A
□	24AL150B	Alternator 24V, 150 A
□	CCV-C	Zamknięty układ odpow. skrzyni korbowej
□	PRIM-EL	Elektryczna pompa odpowietrzająca
■	PRIM-MAN	Ręczna pompa odpowietrzająca
□	FUEQ-EH	Elektrycznie podgrzewane przewody paliwowe
□	AF-R	Podgrzewany filtr paliwa (recyrkulacja)

■ Wyposażenie standardowe □ Wyposażenie opcjonalne

Szczegółowe informacje dotyczące kabin oraz układu napędowego podano w osobnych specyfikacjach.

W celu uzyskania informacji na temat dostępnych opcji i pakietów wyposażenia prosimy o kontakt z lokalnym przedstawicielem Volvo Polska Sp. zo. o., Samochody Ciężarowe który przy użyciu programu Volvo Sales Support (VSS) przygotuje specyfikacje zgodną z Państwa wymaganiami.

Producent zastrzega sobie prawo do wprowadzenia zmian w konstrukcji i wyposażeniu bez uprzedniego powiadomienia.
Niektóre opcje mogą być niedostępne na rynku polskim.

MODELE

Ciągnik FM D11 6x4 Resor FM 64T 1L

■	EST-AID	Urządzenie rozruchowe silnika
□	220EBH15	Podgrzewanie bloku silnika 220V/1,5kW
□	PTER-100	Przystawka odbioru mocy PTER-100 - z flanszą pod kompresor itp...
□	PTER-DIN	Przystawka odbioru mocy PTER-DIN (wielowypust, bez pompy, DIN 5462 / ISO 7653, np. do pługo-solarki)
□	PTER1400	Przystawka odbioru mocy PTER1400 - z flanszą pod kompresor itp...
□	HPE-F101	Pompa hydrauliczna PARKER F1-101
□	HPE-F41	Pompa hydrauliczna PARKER F1-41
□	HPE-F51	Pompa hydrauliczna PARKER F1-51
□	HPE-F61	Pompa hydrauliczna PARKER F1-61
□	HPE-F81	Pompa hydrauliczna PARKER F1-81
□	HPE-T53	Pompa hydrauliczna PARKER F2-53/53
□	HPE-T70	Pompa hydrauliczna PARKER F2-70/35
□	HPE-V45	Pompa hydrauliczna PARKER VP1-45
□	HPE-V75	Pompa hydrauliczna PARKER VP1-75
□	PTPT-D	Przystawka odbioru mocy PTPT-D
□	PTPT-F	Przystawka odbioru mocy PTPT-F
□	PTR-D	Przystawka odbioru mocy PTR-D
□	PTR-DH	Przystawka odbioru mocy PTR-DH
□	PTR-DM	Przystawka odbioru mocy PTR-DM
□	PTR-F	Przystawka odbioru mocy PTR-F
□	PTR-FH	Przystawka odbioru mocy PTR-FH
□	PTR-FL	Przystawka odbioru mocy PTR-FL
□	PTRD-D	Przystawka odbioru mocy PTRD-D
□	PTRD-D1	Przystawka odbioru mocy PTRD-D1
□	PTRD-D2	Przystawka odbioru mocy PTRD-D2
□	PTRD-F	Przystawka odbioru mocy PTRD-F
□	HPG-F101	Pompa hydrauliczna PARKER F1-101 (przystawka na skrzyni)
□	HPG-F41	Pompa hydrauliczna PARKER F1-41 (przystawka na skrzyni)
□	HPG-F51	Pompa hydrauliczna PARKER F1-51 (przystawka na skrzyni)
□	HPG-F61	Pompa hydrauliczna PARKER F1-61 (przystawka na skrzyni)
□	HPG-F81	Pompa hydrauliczna PARKER F1-81 (przystawka na skrzyni)
■	STWPOS-L	Kierownica z lewej strony
□	STWM-LE	Skórzane pokrycie koła kierownicy
□	STGW-AD2	Koło kierownicy regulowane w trzech płaszczyznach z dodatkową regulacją kąta pochylenia koła kierownicy
■	STGW-ADJ	Koło kierownicy regulowane w dwóch płaszczyznach
□	AIRBAG	Poduszka powietrzna w kierownicy
□	DRC-AMII	Manualne sterowanie regenracją DPF
■	DRC-AUTO	Automatyczna regeneracja DPF
■	1DAYDIG4	Inteligentny Tachograf cyfrowy 1 dniowy zgodny z EC, wersja II - Automatyczna rejestracja przekroczenia granicy, zgodny z systemami GPS/Galileo /GLONASS
□	ARSL	Dodatkowy ogranicznik prędkości, aktywowany z deski rozdzielczej
■	ESP-BAS1	System kontroli trakcji (ESP) pakiet standardowy - przeznaczony dla Ciągnika z naczepą z standardowy zlokalizowanym środkiem ciężkości (naczepa powinna być wyposażona w ABS/EBS). System może być również specyfikowany dla podwozi solo lub zestawów z standardowym środkiem ciężkości.
□	ESPC-RO	Dodatkowa kontrola ESP, przycisk- wyłączenie/redukcja
□	HWSS-AC	System ostrzegania przed kolizjami z przodu, z aktywnym tempomatem
□	HWSS-ACB	System ostrzegania przed kolizjami z przodu, z aktywnym tempomatem i elektronicznym hamulcem
■	HWSS-FCB	System ostrzegania przed kolizjami z przodu, z tempomatem i elektronicznym hamulcem
■	LSS-DW	Układ monitorowania pasa ruchu
□	LSS-DW3	Pilot Assist - Układ monitorowania z systemem wspomagającym utrzymanie pasa ruchu
□	LCS2	
■	LCS4	Układ wspomagania zmiany pasa ruchu oraz skrętu w prawo - VRU - System wykorzystuje radary po obu stronach pojazdu i działa do 5 min po wyłączeniu silnika. W tym czasie ostrzega kierowcę przy próbie opuszczenia pojazdu, gdy jakiś uczestnik ruchu drogowego znajduje się w strefie wykrywania.
■	DAS-W	Układ monitorowania reakcji kierowcy
□	RSENS-W	Czujnik deszczu
■	CU-ECC	Klimatyzacja automatyczna
□	CU-ECC2	Klimatyzacja automatyczna z czujnikami nasłonecznienia, mgły i jakości powietrza.
■	IMMOBIL	Immobilizer
□	ALARM-E	Autoalarm, rozszerzony (kabina/zabudowa/naczepa)
□	PHONE-PK	Zestaw montażowy do telefonu GSM
□	ISUNS-BS	Boczna osłona przeciwsłoneczna, po obu stronach pojazdu
■	ISUNS-DS	Boczna osłona przeciwsłoneczna, po stronie kierowcy
□	ISUNF-B	Przednia osłona przciwsłoneczna, standard
□	ISUNF-MD	Przednia osłona przciwsłoneczna, z lusterkiem po stronie kierowcy
□	ISUNF-RE	Przednia osłona przeciwsłoneczna (tekstylna), sterowana elektrycznie
■	ISUNF-RM	Przednia osłona przeciwsłoneczna (tekstylna), sterowana manualnie
□	ADFS	Dodatkowe dwie kieszenie DIN na przedniej półce
□	BUPALARM	Sygnał ostrzegawczy przy cofaniu
□	RTOLL-PK	Przygotowanie do Toll Collect
□	REMC-MF	Zewnętrzny pilot zdalnego sterowania. Funkcje: sterowanie poziomem podwozia , wskazanie obciążenia osi, sterowanie oświetleniem, sterowanie silnikiem, odczyt wskaźników stanu wyposażenia roboczego, blokowanie i odblokowywanie zamków w pojeździe, sterowanie funkcjami dodatkowymi oraz PTO.
□	WARNVEST	Kamizelka ostrzegawcza
■	WARNTRI2	Dwa trójkąty ostrzegawcze
□	WARNLAMP	Lampa ostrzegawcza przenośna
□	LAMP-IN	Lampa inspekcyjna z 10 m przewodem
□	BULBKIT	Bezpieczniki i żarówki
□	WRITEPAD	Podkładka do pisania na kierownicę.
■	DST-CF1	Fotel kierowcy komfortowy z zawieszeniem pneumatycznym
□	DST-CF4	Fotel kierowcy komfortowy z zintegrowanym pasem bezpieczeństwa i zawieszeniem pneumatycznym.
□	DST-CF5	Fotel kierowcy komfortowy z ogrzewaniem elektrycznym, zawieszeniem pneumatycznym i zintegrowanym pasem bezpieczeństwa.
□	DST-CF6	Fotel kierowcy komfortowy z zawieszeniem pneumatycznym, ogrzewaniem elektrycznym, wentylacją i zintegrowanym pasem bezpieczeństwa.
□	SBD-RED	Pasy bezpieczeństwa czerwone
□	SBPRE-DS	Napinacz pasów bezpieczeństwa kierowcy
□	PST-BAS1	Fotel pasażera podstawowy, nie amortyzowany
□	PST-CF4	Fotel pasażera komfortowy z zintegrowanym pasem i zawieszeniem pneumatycznym
□	PST-CF5	Fotel pasażera komfortowy z ogrzewaniem, zintegrowanym pasem i zawieszeniem pneumatycznym
□	SBPRE-PS	Napinacze pasów bezpieczeństwa pasażera
□	ARMRE-BB	Podłokietniki foteli kierowcy i pasażera
□	ARMRE-DB	Podłokietniki fotela kierowcy
□	ARMRE-PB	Podłokietniki fotela pasażera
□	ARU-BAS	Podłokietniki winylowe
□	ARU-LEA	Podłokietniki skórzane
■	FMAT-RUB	Gumowe dywaniki podłogowe
□	FMAT-TX2	Dwa zestawy dywaników podłogowych, tekstylne i gumowe
■	LBK70	Dolna leżanka 700x2000 mm, stała

■ Wyposażenie standardowe □ Wyposażenie opcjonalne

Szczegółowe informacje dotyczące kabin oraz układu napędowego podano w osobnych specyfikacjach.

W celu uzyskania informacji na temat dostępnych opcji i pakietów wyposażenia prosimy o kontakt z lokalnym przedstawicielem Volvo Polska Sp. zo. o., Samochody Ciężarowe który przy użyciu programu Volvo Sales Support (VSS) przygotuje specyfikacje zgodną z Państwa wymaganiami.

Producent zastrzega sobie prawo do wprowadzenia zmian w konstrukcji i wyposażeniu bez uprzedniego powiadomienia.
Niektóre opcje mogą być niedostępne na rynku polskim.

MODELE

Ciągnik FM D11 6x4 Resor FM 64T 1L

□	MATL-FI	Materac sprężynowy dolnej leżanki, twardy
■	MATL-SF	Materac sprężynowy dolnej leżanki, średnio twardy
□	OLMAT-BA	Narzuta materaca leżanki, podstawowa
□	OLMAT-PR	Narzuta materaca leżanki, premium
□	TBK60F	Górna Leżanka 600x1900 mm, składana na tylną ścianę kabiny
□	TBK70F	Górna Leżanka 700x1900 mm, składana na tylną ścianę kabiny
□	PH-CAB2	Parkingowe ogrzewanie kabiny; 2 kW (Suche Webasto)
□	PH-ENGCA	Parkingowe ogrzewanie kabiny i silnika
□	PH-SS	Postojowy ogrzewacz kabiny dla krótkich postojów
□	SLCP-BAS	Panel sterowania nad leżanką
□	ETSB-F	Schowek na tunelu silnia- z przodu, zamykany
□	ETSB-FR	Schowek na tunelu kierowcy- na tynej ścianie kabiny i z przodu
□	ETSB-FRS	Schowek na tunelu silnika- na tynej ścianie kabiny, z przodu (zamykany) i po prawej stronie kierowcy
□	ETSB-FS	Schowek na tunelu silnika- z przodu i po prawej stronie kierowcy
□	ETSB-R	Schowek na tunelu silnika- na ścianie tylnej
□	ETSB-RS	Schowek na tunelu silnika- z tyłu kabinu oraz po prawej stronie kierowcy
□	ETSB-S	Schowek na tunelu silnika- po prawej stronie kierowcy
□	RUS-BAS	Schowek nad górną leżanką z tyłu kabiny o pojemności 154 litrów, wyskość 300 mm
□	RUS-HIG	Schowek nad górną leżanką z tyłu kabiny o pojemności 245 litrów, wyskość 440 mm
□	REF-ICPK	Zestaw montażowy do chłodziarki turystycznej
□	REFR-RUS	Chłodziarka o poj. 28 l, montowana w schowku nad leżanką z tyłu kabiny
□	MICRO-PK	Zestaw montażowy do kuchenki mikrofalowej- przewody elektryczne
□	BOTH-D	Uchwyt na butelki pod centralną częścią kokpitu
□	COFMA-PK	Zestaw montażowy do ekspresu do kawy
■	INLI-BAS	Oświetlenie podstawowe (białe)
□	INLI-NL	Oświetlenie podstawowe (białe) wraz z oświetleniem nocnym (czerwonym)
□	INLI-NLD	Panel sterowania oświetleniem
□	ARL-FLEX	Dwie regulowane lampki do czytania
■	RH-EE	Okno dachowe (przyciemnione szkło), nie otwierane - wyjście ewakuacyjne.
□	RH-ER	Szyberdach metalowy sterowany manualnie (wzmocniony)
□	RH-ETR	Szyberdach sterowany elektrycznie (przyciemniane szkło). Możliwość uchylenia do 50 mm.
□	RH-MTR	Szyberdach sterowany manualnie (przyciemniane szkło). Możliwość uchylenia do 50 mm
■	GLAS-TIN	Szyby barwione
□	SWIND-BS	Dodatkowe okno po obu stronach kabiny
□	SWIND-PS	Dodatkowe okno po stronie pasażera
□	AWIND-RF	Dodatkowe okno z tyłu kabiny
□	VANMIR	Lusterko kosmetyczne, w przedniej półce
□	AS-FUS	Dodatkowa półka w górnym schowku z przodu kabiny. W przypadku zamówienia kuchenki mikrofalowej zamontowana zostanie 1 półka.
□	INFOT-PK	Przygotowanie do montażu telewizora nad drzwiami kierowcy (uchwyt; pasy zabezpieczające; kabel zasilający, antenowy oraz AUX).

Zewnętrzne wyposażenie kabiny

□	EXTL-BA2	Poziom malowania: rozszerzony FM
■	EXTL-BAS	Podstawowy poziom malowania (szare stopnie wejściowe, zderzak, spojler pod zderzakiem, obudowa lusterek oraz zewnętrzna osłona przeciwsłoneczna)
■	DGLAS-H	Hartowane szyby boczne
□	DGLAS-L	Laminowane szyby boczne
■	BUMP-B	Przedni zderzak z tworzywa sztucznego
□	BUMP-B2	Przedni zderzak stalowy
□	BUMP-SP	Przedni spoiler zderzaka
□	GUARD-EH	Osłona miski olejowej i przewodów
■	BUGNET	Siatka ochronna chłodnicy
□	CTILTP-E	Elektryczne podnoszenie kabiny
■	CTILTP-M	Ręczne podnoszenie kabiny
□	FCABS-A	Przednie zawieszenie kabiny pneumatyczne
■	FCABS-M	Przednie zawieszenie kabiny mechaniczne
□	RCABS-A	Tylne zawieszenie kabiny, pneumatyczne
■	RCABS-M	Tylne zawieszenie kabiny, mechaniczne
□	MIRCFCPS	Elektrycznie sterowane i podgrzewane lusterka główne z kamerą martwego pola, 2 lusterka szerokokątne
□	MIRCMCP	
□	MIRCMS	
■	MIRCOMF	Lusterka zewnętrzne elektrycznie podgrzewane (wsteczne i szerokokątne po obu stronach), lusterka wsteczne elektrycznie sterowane
■	AMIR-F20	Lusterko zewnętrzne z przodu kabiny
□	SUNV-H	Osłona przeciwsłoneczna, zewnętrzna
□	AD-ROOF	Spoiler dachowy
□	AD-SIDEL	Spoilery boczne kabiny szerokie
□	AD-SIDES	Spoilery boczne kabiny wąskie
■	HL-LED	Reflektory główne LED
■	HL-CLEAN	Spryskiwacze reflektorów
□	HLP-ST	Dodatkowa osłona reflektorów, stalowa
■	DRL-LED	Światła do jazdy dziennej, diody LED, w kształcie litery "V"
□	DRIVL2	Dodatkowe lampy dalekosiężne
■	UDRIVL	Bez dodatkowych lamp dalekosiężnych
■	FOGL-WC	Lampy przeciwmgielne w atrapie przedniej
□	CL-STAT	Statyczne reflektory doświetlające zakręt
□	ASL-RF2	2 dodatkowe lampy dalekosiężne w okienku reklamowym. Lampy dalekosiężne nie współpracują z adaptacyjnymi drogowymi światłami LED.
□	BEACOA2F	2 pomarańczowe lampy rotacyjne LED zamontowane w przedniej części dachu
□	BEACOA2R	2 pomarańczowe lampy rotacyjne LED zamontowane w tylnej części dachu
□	BEACON-P	Okablowanie do lamp rotacyjnych
□	BEACONA4	4 pomarańczowe lampy rotacyjne LED zamontowane w przedniej i tylnej części dachu
□	CABPT-R1	Jeden otwór w dachu kabiny nad pasażerem
■	CABPT-R2	Dwa otwory w dachu kabiny
□	SPOTP-F	Przewody do dodatk. ośw. przód 280 W
□	SPOTP-R	Przewody do dodatk. ośw. dach. 280 W
□	SPOTP-RF	Przygotowanie do dodatkowego oświetlania, montowanego na dachu i z przodu - 2x280W
□	ROS-IL	Podświetlane okienko reklamowe kabiny
□	ROS-IL2	Przygotowanie pod podświetlane okienko reklamowe zawiera położoną wiązkę elektryczną, zamocowane podświetlenie LED oraz przycisk. Aby podświetlenie zadziałało należy zamontować mechanizm przycisku w środkowej części półki radiowej. Kolor foli zależy od nie wybrania napisu w okienku reklamowym i: Jeśli nie wybierzemy napisu, to kolor folii w okienku reklamowym będzie następujący: – FH / UCABSIGN/ ROS–IL/ ILP / IL2 = Biała – FH / UCABSIGN/ UROSIL = Czarna – FM = niezależnie od wariantów, Biała
□	ROS-ILP	Zestaw przygotowawczy do podświetlenia okienka reklamowego na górze kabiny. Wariant ten zawiera: przycisk

■ Wyposażenie standardowe □ Wyposażenie opcjonalne

Szczegółowe informacje dotyczące kabin oraz układu napędowego podano w osobnych specyfikacjach.

W celu uzyskania informacji na temat dostępnych opcji i pakietów wyposażenia prosimy o kontakt z lokalnym przedstawicielem Volvo Polska Sp. zo. o., Samochody Ciężarowe który przy użyciu programu Volvo Sales Support (VSS) przygotuje specyfikacje zgodną z Państwa wymaganiami.

Producent zastrzega sobie prawo do wprowadzenia zmian w konstrukcji i wyposażeniu bez uprzedniego powiadomienia.
Niektóre opcje mogą być niedostępne na rynku polskim.

MODELE

Ciągnik FM D11 6x4 Resor FM 64T 1L

		obok półki radia/tachografu, okablowanie przycisku i okienka reklamowego.
□	CSGN-GTR	Napis w okienku reklamowym - GLOBETROTTER
■	HORN-F1S	Pneumatyczny sygnał ostrzegawczy Jerycho. Zamontowany pod maską.
□	HORN-R2S	Trąby ostrzegawcze - Dwa chromowane pneumatyczne sygnały dźwiękowe zamontowane na dachu kabiny, podłączone do układu elektrycznego i pneumatycznego pojazdu.
■	ANT-CBR	Antena CB
□	ACCBR-AP	Dachowe belki montażowe, przednie, srodkowe i tylne
□	ACCBR-F	Dachowa belka montażowa, przednia
□	ACCBR-FM	Dachowe belki montażowe, przednie i środkowe
□	ACCBR-FR	Dachowe belki montażowe, przednie i tylne
□	ACCBR-M	Dachowa belka montażowa, środkowa
□	ACCBR-R	Dachowa belka montażowa, tylna
□	ACCBR-RM	Dachowe belki montażowe, tylne i środkowe
□	LADDER	Drabinka z tyłu kabiny
□	REFS-TW	Białe paski odblaskowe do umieszczenia z boku kabiny, dostarczane luzem w kabinie.
□	REFS-TY	Żółte paski odblaskowe do umieszczenia z boku kabiny, dostarczane luzem w kabinie.

Dodatkowe elementy podwozia

□	5WM-ISOH	Mocowanie siodła wysokie ISOH, wysokość mocowania 90 mm
■	5WM-ISOM	Mocowanie siodła średnie ISOM, wysokość mocowania 60 mm
□	5WM-MASM	Mocowanie siodła przesuwne średnie. Pozycja siodła którą następnie wybierasz (FWP), to w pozycja siodła w skrajnym przesunięciu do tyłu.
□	5WH150	Wysokość siodła 150 mm
□	5WH185	Wysokość siodła 185 mm
□	5WH190	Wysokość siodła 190 mm
□	5WH290	Wysokość siodła 290 mm
□	5WT-JO11	Siodło Jost, JSK38G, odlewane, transport ciężki (3,5"). Wahliwe.
■	5WT-JO8	Siodło Jost, JSK37 - żeliwne, odlewane i cięższe od JSK 42, 36 i 34. Przeznaczenie - Transport w ciężkich warunkach lub w warunkach budowlanych.
□	5WT-JO9	Siodło Jost, JSK42, odlewane
□	5WT-JOHD	Siodło Jost, wzmocnione. Nie wahliwe.
□	5WT-SH	Siodło SAF-Holland, SK-S 36.20
□	5WT-SH2	Siodło SAF-Holland, SK-S 38.36, heavy duty 3.5"
□	5WL-S1	Smarowanie sprzęgu - zamek i górna płyta
□	TCIND	System sensoryki sprzęgu, czujniki wysokości, położenia sworznia królewskiego oraz zamknięcia sprzęgu
□	RDECK	Pomost za kabiną krótki
□	RDECK-M	Pomost za kabiną wydłużony
□	SRWL-PK	Zestaw przewodów elektr. za kabiną, max 280 W, lampa boczna i tylna + 3-pozycyjny włącznik
□	SWL-2RA	Dwie lampy robocze pomarańczowe, boczne (strona lewa/prawa)
□	SWL-2RW	Dwie lampy robocze białe, w tylnej części podwozia (strona lewa/prawa)
□	SWL-PK	Zestaw przewodów elektr. za kabiną, max 280 W, lampa boczna + 2-pozycyjny włącznik
□	WL-TA1A	Lampa robocza pomarańczowa
■	WL-TA1W	Lampa robocza biała
□	WLC-H2A	2 lampy robocze, pomarańczowe
□	WLC-H2W	2 lampy robocze H3/70W, białe. Zamontowane na tylnej ścianie kabiny (przycisk w zestawie).
□	WLC-PKH	Lampy robocze, przygotowanie do montażu u góry kabiny
□	WLC-PKL	Lampy robocze, przygotowanie do montażu u dołu kabiny
□	WLC-PKLH	Lampy robocze, przygotowanie do montażu u dołu i góry kabiny
■	ECBB-BAS	Kompletne złącze zabudowy, funkcje podstawowe, bez BBM (Body Builder Module)
□	ECBB-HIG	Kompletne złącze zabudowy z BBM (Body Builder Module)
□	ECBB-MED	Złącze zabudowy BBM z pośrednią ilością złączy cyfrowych (7 sygnałów wysokich & 4 niskie sygnały)
□	BBCHAS1	Jedno złącze elektryczne 7- polowe
□	BBCHAS3	Trzy złącza elektryczne 7- polowe
□	BEPR-T2	Przygotowania układu elektrycznego dla firmy zabudowującej, ze zdalnym sterowaniem wywrotki (oprogramowanie)
□	EXSTER	System zdalnego sterowania (External Steering) - umożliwia zdalne sterowanie pojazdem za pomocą pilota. Film Obrazujący działanie: https://www.youtube.com/watch?v=IPd37qADM3g
□	TD-BAS	Przygotowanie do naczep/przyczep bez oświetlenia LED
■	TD-LED	Przygotowanie do naczep/przyczep z oświetleniem LED
□	AUXL-SPK	Przygotowanie do lamp dodatkowych do pługu (okablowanie i przełączniki).
□	TAILPRE2	Przygotowanie pod windę załadowczą, sterowana bezprzewodowo
□	TAILPREP	Przygotowanie pod windę załadowczą
□	AESW2	2 przełączniki na desce rozdzielczej (oznakowane AUX1/AUX2) i dwa dodatkowe z zaślepkami
□	AESW2PK	2 przełączniki na desce rozdzielczej (oznakowane AUX1/AUX2) i 6 dodatkowych z zaślepkami
□	AUXSW-4	Dodatkowe okablowanie do 4 przełączników

Warianty uzupełniające

■	TGW-4GWL	Bramka komunikacyjna z łącznością 4G/LTE i WLAN
□	FMS-PK	Przygotowanie do FMS
□	DRUT1	Mobilna Aplikacja Kierowcy My Truck - subskrypcja roczna
□	DRUT2	Mobilna Aplikacja Kierowcy My Truck - subskrypcja 2-letnia
□	DRUT3	Mobilna Aplikacja Kierowcy My Truck - subskrypcja 3-letnia
□	DRUT4	Mobilna Aplikacja Kierowcy My Truck - subskrypcja 4-letnia
□	DRUT5	Mobilna Aplikacja Kierowcy My Truck - subskrypcja 5-letnia

■ Wyposażenie standardowe □ Wyposażenie opcjonalne

Szczegółowe informacje dotyczące kabin oraz układu napędowego podano w osobnych specyfikacjach.

W celu uzyskania informacji na temat dostępnych opcji i pakietów wyposażenia prosimy o kontakt z lokalnym przedstawicielem Volvo Polska Sp. zo. o., Samochody Ciężarowe który przy użyciu programu Volvo Sales Support (VSS) przygotuje specyfikacje zgodną z Państwa wymaganiami.

Producent zastrzega sobie prawo do wprowadzenia zmian w konstrukcji i wyposażeniu bez uprzedniego powiadomienia.
Niektóre opcje mogą być niedostępne na rynku polskim.

MODELE

Ciągnik FM D11 6x4 Resor FM 64T 1L