MODELSERIE

Ny FM D13 6x4, Tandem Langt chassis, Luft bag (R3HA 01) FM 64R 3A

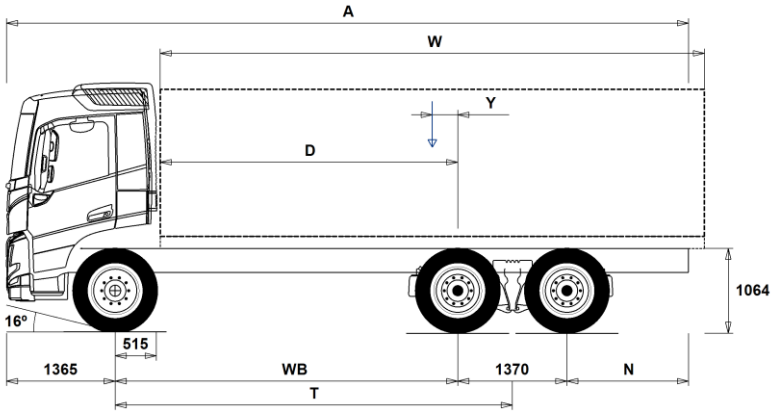

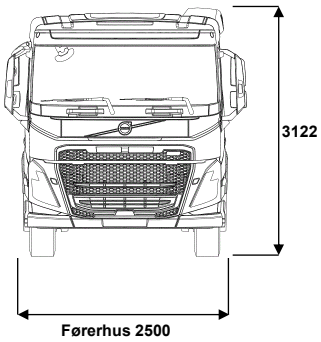

Chassisdimensioner [mm]

WB	Akselafstand	3200	3400	3700	3900	4300	4600	4900	5200	5600
A	Total chassislængde	7710	7310	8460	8760	9410	10560	10310	10810	11410
D	Centrum af bagaksel til forkant opbygning	2635	2835	3135	3335	3735	4035	4335	4635	5035
N	Bagerste overhæng (Min.)	825	825	825	825	825	825	825	1225	1225
N	Bagerste overhæng (Maks.)	1775	1175	2025	2125	2375	3225	2675	2875	3075
T	Teor. WB	3885	4085	4385	4585	4985	5285	5585	5885	6285
Y	Tyngdepunkt for last (Min.)	-187	-173	-128	-104	-58	-11	13	48	91
Y	Tyngdepunkt for last (Maks.)	-165	-150	-103	-78	-30	19	44	81	127
W	Opbygningens længde (Min.)	5600	5970	6477	6825	7530	8033	8582	9108	9805
W	Opbygningens længde (Maks.)	5644	6016	6526	6877	7586	8093	8645	9145	9805

Chassisvægte [kg]

Foraksel	4710	4760	4740	4745	4770	4750	4795	4805	4825
Bogie	3430	3375	3465	3475	3505	3595	3540	3555	3575
Egenvægt	8140	8135	8205	8220	8275	8345	8335	8360	8400
Nyttelast (inkl. opbygning, fører, brændstof, etc.)	17860	17865	17795	17780	17725	17655	17665	17640	17600

Vendediameter [mm]

Vendediameter, målt ved vejbane	13900	14500	15500	16100	17300	18200	19100	20000	21300
Vendediameter, målt mellem to vægge	15300	15900	16900	17500	18700	19600	20500	21500	22700

Vægte [kg]	Lovlige	Tekniske
Totalvægt lastvogn	26000	28100
Vogntogsvægt	44000	44000
Foraksel	7100	7100
Bogie	19000	21000

Noter

Chassisdimensioner
Førerhushøjde: +328 mm for CAB-HSLP, -262 mm for CAB-LDAY, -262 mm for CAB-LSLP, +16 mm for CAB-SLP.
Forakselcentrum til bagkant på førerhus: +431 mm for CAB-HSLP og CAB-SLP, -69 mm for CAB-LDAY, +425 mm for CAB-LSLP.
D-målet inkluderer frigang på 50 mm samt for lange chassier en hjælperamme på 100 mm.
Højder kan variere ± 20 mm ved bladfjedre og ± 10 mm ved luftaffjedring.
Alle dimensioner er ved ubelastet chassis og evt. løbeaksel sænket. Anvendt chassishøjde: CHH-HIGH.
Ved vægtberegningerne er der regnet med det maksimale chassisoverhæng bag (N Maks.) for den valgte akselafstand.
Højde ændring med chassis højde CHH-MED,FRAME300: 0 mm.

Vægte og dimensioner er baseret på følgende dæk:
Dæk, foraksel: 315/80R22.5
Dæk, drivaksel: 315/80R22.5

Chassisvægte inkluderer oile, vand, AdBlue, 0 liter brændstof og ingen chauffør. Egenvægt kan variere ± 3%.

Vendediametrene er teoretisk beregnede.

Lovlige vægte kan variere fra land til land.

For mere detajleret vægtinformation samt vægt af evt. ekstraudstyr, kontakt din lokale Volvo forhandler.

Anvend IKKE denne tegning ved opbygning af chassiset. Der henvises til Volvos opbygningsinstriktioner samt til chassistegning FM64R3A.

MODELSERIE

Ny FM D13 6x4, Tandem Langt chassis, Luft bag (R3HA 01) FM 64R 3A

ANVENDELSE

□	RC-ROUGH	Landevej- og anlægskonfiguration (RC-ROUGH)
□	RC-SMOOT	Landevejskonfiguration (RC-SMOOT)
□	GARB-PRE	Forberedelse til renovationsbil
□	SWAPBODY	Vekselladsopbygning
□	TIPP-PRE	Tipbilsforberedelse.
■	UNIFORM	Standard chassis.

HOVEDKOMPONENTER

□	CHH-HIGH	Chassishøjde - Standard (CHH-HIGH)
□	CHH-LOW	Chassishøjde - Lav (CHH-MED)
□	CHH-MED	Chassishøjde - Medium (CHH-MED)
□	CHH-XHIG	Chassishøjde - Ekstra høj (CHH-XHIG)
□	RADD-G2	Luftaffjedret tandembogie, stor frihøjde
□	RADD-GR	Luftaffjedret tandembogie.
□	CDCOPREP	Dagførerhus med udskæring - kræver fritekst CA
□	FM-CREW	Mandskabskabine - forberedelse (kræver fritekst Kundetilpasning)
■	FM-DAY6	Dagførerhus
□	FM-HSLP6	Globetrotter-Førerhus
□	FM-LDAY6	Dagførerhus - lavt tag
□	FM-LSLP6	Langt førerhus - lavt tag (Autotransporter)
□	FM-SLP6	Langt førerhus
□	EU3	Emissionsniveau Euro 3. Euro 3 kan ikke nyindregistreres efter 1. oktober 2006.
□	EU5EEV	Emissionsniveau EEV (Enhanced Environmentally friendly Vehicle), SCR
□	EU5SCR-M	Emissionsniveau Euro 5, SCR.
■	EU6SCR	Emissionsniveau Euro 6, med SCR (katalysator med AdBlue) og EGR (recirkulation af udstødningsgasserne). Partikelfilter og Slip katalysator Diesel i henhold til EN590, maks. 10 ppm Svovl og Biodiesel maks. B10
■	D13S420A	Motor, 13 liter, 420 hk, 2100 Nm - EGR, Partikelfilter, SCR, Slipcat - (Fuelface) 6-cylindret, 13-liter dieselmotor - EGR, Partikelfilter, SCR, Slipcat Effekt v. 1404-1700 o/min.: 309 kW (420 hk). Moment v. 905-1400 o/min.: 2100 Nm
□	D13S460A	Motor, 13 liter, 460 hk, 2300 Nm - EGR, Partikelfilter, SCR, Slipcat - (Fuelface) 6-cylindret, 13-liter dieselmotor - EGR, Partikelfilter, SCR, Slipcat Effekt v. 1404-1700 o/min.: 338 kW (460 hk). Moment v. 945-1400 o/min.: 2300 Nm.
□	D13S500A	Motor, 13 liter, 500 hk, 2500 Nm - EGR, Partikelfilter, SCR, Slipcat - (Fuelface) 6-cylindret, 13-liter dieselmotor - EGR, Partikelfilter, SCR, Slipcat Effekt v. 1404-1700 o/min.: 368 kW (500 hk). Moment v. 980-1400 o/min.: 2500 Nm
□	D13C380	Motor, 13 liter, 380 hk, 1900 Nm - SCR
□	D13C420	D13C420, 6 cylindret, 13-liter dieselmotor, Effekt v. 1400-1900 o/min. : 309 kW (420 hk). Moment v. 1000-1400 o/min.: 2100 Nm.
□	D13C460	D13C460, 6-cylindret, 13-liter dieselmotor. Effekt v.1400-1900 o/min.: 338 kW (460 hk). Moment v.1000-1400 o/min.: 2300 Nm.
□	D13C500	D13C500, 6-cylindret, 13-liter dieselmotor. Effekt v.1400-1900 o/min.: 368 kW (500 hk). Moment v.1050-1400 o/min.: 2500 Nm.
■	D13K420	D13K420
□	D13K460	D13K460
□	D13K500	D13K500
■	DIESEL	Dieselolie i henhold til EN590 - alternativt XTL (HVO eller GTL) i henhold til EN15940 klasse A
□	DIESEL-B	Biodiesel (i henhold til EN14214 level 3/4)
□	EBR-EPG	Termostatstyret modtryksregulator med motorbremsefunktion. Max. bremseeffekt 200 kW.
□	EBR-EPGC	Motorbremse EBR-EPGC kompressionmotorbremse til I-Shift kan opgraderes til Volvo Engine Brake med 5 indstillinger 11 liter: 160 kW. 13 liter: 175 kW.
□	EBR-VEB+	Motorbremse - Volvo Engine Brake Plus (VEB+). kompressionsmotorbremse (opfylder ADR retarder krav) Maks. bremseeffekt - se datablad
■	AT2612	I-Shift - Gearkasse, AT2612, split/rangegearkasse med 12 gear frem og 4 bakgear. Fuldautomatisk gearskiftesystem uden koblingspedal. Gearskiftesystemet er elektronisk styret og er integreret med motor- og bremseelektronikken.
□	AT2812	I-Shift - Gearkasse, AT2812, 12 frem/4 bak
□	ATO2612	I-Shift, Overdrive gearkasse, ATO2612 split/rangegearkasse med 12 gear frem og 4 bakgear. Fuldautomatisk gearskiftesystem uden koblingspedal. Gearskiftesystemet er elektronisk styret og er integreret med motor- og bremseelektronikken.
□	ATO3112	I-Shift - Gearkasse, Overdrive, ATO3112, 12 frem/4 bak
□	PT2606	Gearkasse, Powertronic, PT2606, 6 frem/2 bak
□	SPO2812	I-Shift DC - Gearkasse (med dobbeltkobling), SPO2812, Overdrive, split/rangegearkasse med 12 gear frem og 4 bakgear. Fuldautomatisk gearskiftesystem uden koblingspedal. Gearskiftesystemet er elektronisk styret og er integreret med motor- og bremseelektronikken.
□	ASO-C	Krybegear (1 stk) Ekstra vægt ca. 48 kg og ekstra længde af gearkasse 120 mm. Udveksling på gearkasser uden overdrive 19,38 (standard 14,94) Udveksling på gearkasser med overdrive 17,54 (standard 11,73)
□	ASO-ULC	Ultra lavt krybegear (2 stk.) Ekstra vægt ca. 48 kg og ekstra længde af gearkasse 120 mm. Udveksling C1 32,04 og C2 19,38
□	TAAXLIFT	Tandemakselløft Ekstra vægt ca. 50 kg. Løftehøjde ca. 140 mm. Løftetid ca. 16 sekunder. Langsgående spær kobles til og fra via bogiekontakten, således at det principielt er indkoblet når 2. drivaksel er sænket.
□	RTH2610B	Tandem-bagaksel RTH2610B, med navreduktion og differentialespærre.
□	RTH2610F	Tandem-bagaksel RTH2610F, med navreduktion og differentialespærre.
□	RTS2310A	Tandem-bagaksel, RTS2310A, 23/100 tons uden navreduktion.
■	RTS2370A	Tandem-bagaksel RTS2370A, enkeltgearet med differentialespærre.
□	PTO-HT16	Sandwich kraftudtag PTO-HT16 - 1600 Nm (fri tekst CA skal tiføjes ordren)
□	PTO-HT20	Sandwich kraftudtag PTO-HT20 - 2000 Nm (fri tekst CA skal tiføjes ordren)

PAKKER

□	NCAP2024	Aktiv Sikkerhedspakke Advanced (Euro NCAP 2024) vælger følgende systemer VDS - Volvo Dynamic Steering ESP vogntogsbremse I-SEE ACC og nødbremse Aktiv sporassistent med pilot assistent Aktiv sideassistent Kontrolpanel ved køjen, luksus CMS Sidekamera og blindvinkelkamera Intelligent hastighedsassistent med skiltegenkendelse
□	FP-D13	Brændstofpakke: Variabel servopumpe I-SEE Tomgangsstop
□	DRIV-EXT	Drive Pakke - Extended
□	DRIV-SEL	Komfort førerhuspakke.
□	1LIVINFM	Indretning 1 (1 køje) Indhold se produktblad

■ Standardudstyr □ Valgfrit udstyr

Førerhuse og drivliner beskrives mere detaljeret i separate datablade.

Kontakt din lokale Volvo forhandler for yderligere informationer om mulige varianter og kombinationer af disse.

Vi forbejolder os ret til ændringer i konstruktion og udstyr uden forudgående varsel.
Specifikationerne kan variere fra land til land.

MODELSERIE

Ny FM D13 6x4, Tandem Langt chassis, Luft bag (R3HA 01) FM 64R 3A

□	2LIVINFM	Indretning 2 (2 køjer)
■	INFOHIGH	Informationspakke - høj 12" dynamisk hoveddisplay med 3 instrument views (Standard, Fokus og last) 9" touch sidedisplay Voicekontrol (Alexa - engelsk, tysk, fransk, italiensk og spansk) Mulighed for at håndtere op til 8 kameraer (kræver ekstra interface) Bluetooth interface - understøtter tilkobling af 2 telefon samtidig Internet forbindelse kan oprettes via tethering - Bluetooth, Wi-Fi eller USB Lydanlæg 4x25 watt med følgende media funktioner radio, USB og Bluetooth Multisprogsudgave med frit valg mellem 33 sprog.
□	SAFE-EXT	Sikkerhedspakke - Extended
□	SAFE-SEL	Sikkerhedspakke - Selected
□	OFFROADD	Anlægspakke - dagførerhus
□	OFFROADS	Anlægspakke - langt førerhus (sovekabine)
□	CHASPAC	Chassispakning til langt chassis Cyklistværn, bagskærme, forskærme (2. foraksel), beslag til fastgørelse af opbygning og LED baglygter,

CHASSIS LAYOUT

□	FST-AIR	Forfjedre, luft inkl. støddæmpere.
■	FST-PAR	Forfjedre, parabel (standard)
□	FST-PAR3	Forfjedre, parabel/stiv
□	FST-PL1	Forfjedre, parabel 2 lags (komposit).
□	FSLS-BAS	Standard vandring af affjedring på foraksel
□	FSLS-HI	Lang vandring af affjedring på foraksel
□	FAL10.0	Teknisk forakseltryk 10.000 kg.
■	FAL7.1	Teknisk forakseltryk 7.100 kg.
□	FAL7.5	Teknisk forakseltryk 7.500 kg.
□	FAL8.0	Teknisk forakseltryk 8.000 kg.
□	FAL8.5	Teknisk forakseltryk 8.500 kg.
□	FAL9.0	Teknisk forakseltryk 9.000 kg
■	FSTAB	Krængningsstabilisator, standard/for.
□	FSTAB2	Krængningsstabilisator, medium kraftig/for.
□	FSTAB3	Krængningsstabilisator, ekstra kraftig/for.
■	RAL21	Teknisk bagakseltryk 21.000 kg.
□	RAL23	Teknisk bagakseltryk 23.000 kg
□	RAL26	Teknisk bagakseltryk 26.000 kg.
■	RSTAB1	Krængningsstabilisator, trin 1, standard/bag.
□	RSTAB3	Krængningsstabilisator bag, trin 3, kraftig.
□	RALIM105	Hastighedsafhængig akseltryksbegrænser på drivaksel, 10.5 tons.
□	RALIM115	Akseltryksbegrænser på drivaksel, 11.5 tons. Kan øges med 30 % svarende til ca. 15 t op til 30 km/t. Denne funktion er i overensstemmelse med EU-Direktiv 1997/27 3.5.1. Bogieakslen sænkes automatisk når hastigheden overstiger 30 km/t.
■	RALIM13	Akseltryksbegrænser på drivaksel, 13.0 tons.
□	RALIM15	Akseltryksbegrænser på drivaksel, 15.0 tons. (må ikke anvendes på veje hvor Færdselsloven gælder)
□	RALIM95	Akseltryksbegrænser på drivaksel, 9.5 tons.
■	ASF-DL1	Luftaffjedring, 1 kørehøjde.
□	ASF-DL3	Luftaffjedring, 3 kørehøjder.
□	ACTST-TO	Volvo Dynamic Steering (VDS) Med elektrisk motor monteret på styrehus som giver ekstra moment til reduktion af nødvendig kraft for drejning af rat. Giver mere direkte styring og reducerer styrekraften med op til 85 %.
□	ASFE-BAS	Volvo Dynamisk Styring - standard
□	ASFE-OG	Volvo Dynamisk Styring - med stabilitetsassistent
□	ASFE-PO	Volvo Dynamisk Styring - med personlig indstilling og stabilitetsassistent
□	ASFE-PS	Volvo Dynamisk Styring - med personlig indstilling
■	PSS-SING	Servostyring, enkeltkreds.
■	PSP-FIX	Servostyringspumpe med fast volumen.
□	PSP-VAR	Servostyringspumpe med variabel volumen.
□	PSP-VAR2	Servostyringspumpe med variabel volumen og elektronisk styring
■	EBS-MED	EBS mediumpakke. Blokeringsfri bremser, bakkestarthjælp, brake assistant, traction control, styring af spærredifferentiale, overvågning af bremseslitage med advarsel m.m.
□	AUXPARK	Ekstra parkeringsbremse. 2 ekstra potter.
■	RST-AIR	Bagfjedre, luft.
□	RST-AIR6	
■	SUSPL-EC	Niveauregulering med bærbar kontrolenhed i førerhuset.
□	FRAME266	Rammehøjde (udvendig) 266 mm
■	FRAME300	Rammehøjde (udvendig) 300 mm
□	FST7070	Rammetykkelse - 7 mm i krop/7 mm i flange. Farve grå (Sea Wolf Blue 1042)
■	FST8080	Rammetykkelse - 8 mm i krop/8 mm i flange. Farve grå (Sea Wolf Blue 1042)
□	FIL-EEEB	Innerliner, fra bagenden af motoren til afslutning af bogie.
□	FIL-EEEF	Innerliner, fra bagenden af motoren til rammeende.
□	FIL-FBEB	Innerliner, fra start til slut over bogien.
□	FIL-FBEF	Innerliner, fra bogiestart til rammeende
□	FIL-TXEB	Innerliner, fra gearkassetværbjælke til afslutning på bogie.
□	FIL-TXEF	Innerliner, fra gearkassetværbjælke til afslutning på chassisrammen.
■	BBOX-L	Batterikasse på chassisets venstre side - L=850 mm. (afstand mellem konsoller på chassisramme)
□	BATS-D	Batterisystem - dobbelt kreds. 2 forbrugsbatterier og 2 startbatterier. Anbefales til biler med stort energiforbrug herunder biler med parkeringskøler.
■	BATS-S	Batterisystem - enkelt kreds 2 batterier (anvendes både som start og forbrugsbatteri). Anbefales ikke til biler med parkeringskøler.
□	2BAT210B	2 batterier, kapacitet 210 Ah. GEL type.
■	2BAT210C	2 batterier, kapacitet 210 Ah. AGM.
■	BATTAMP	Batteriindikator standard (spænding og strøm).
□	BATTIND	Batteriindikator med ekstra information om ladetilstand (bla. GEL batterier)
□	ADR1	ADR udrustning. Hovedafbryder er placeret i batteriskab og kan betjenes via kontakt i instrumentpanel. (ADR godkendt fartskriver, timerfunktion på oliefyr er deaktiveret...)
□	ADR2	ADR udrustning, Betjening af hovedafbryder i instrumentpanel og bag på førerhus. (ADR godkendt fartskriver, timerfunktion på oliefyr er deaktiveret...)
□	MSWI-A	Hovedafbryder, ADR.
□	MSWI-C	Hovedafbryder, manuel.
■	MSWI-R	Hovedafbryder, fjernbetjent. Standard fjernbetjening, Work Remote og My Truck
■	R405A71	405 liters D-formet brændstoftank, alu, højre side, Ø710 mm. Min. tankvolumen 255l Max. tankvolumen 810l
■	UL-FUEL	Uden brændstoftank i venstre side. Min. tankvolumen 160l Max. tankvolumen 730l
□	ADTP-L	AdBlue-tank, venstre side.
■	ADTP-R	AdBlue-tank, højre side.
□	ADB048	AdBlue tank, 48 liter L=300 mm. Designet til D56 tanke.
■	ADB064	AdBlue tank, 64 liter L=300 mm. Designet til D71 tanke.
□	ADB068	AdBlue tank, 68 liter L=400 mm. Designet til D56 tanke.
□	ADB083	AdBlue tank, 83 liter L=500 mm. Designet til D56 tanke.
□	ADB090	AdBlue tank, 90 liter L= 400 mm. Designet til D71 tanke.
□	ADB100	AdBlue tank, 100 liter L=400 mm. Designet til D71 tanke.

■ Standardudstyr □ Valgfrit udstyr

Førerhuse og drivliner beskrives mere detaljeret i separate datablade.

Kontakt din lokale Volvo forhandler for yderligere informationer om mulige varianter og kombinationer af disse.

Vi forbejolder os ret til ændringer i konstruktion og udstyr uden forudgående varsel.
Specifikationerne kan variere fra land til land.

MODELSERIE

Ny FM D13 6x4, Tandem Langt chassis, Luft bag (R3HA 01) FM 64R 3A

□	ADB112	AdBlue tank, 112 liter L=500 mm. Designet til D71 tanke.
□	ADTC-BF	AdBlue-tank, skinnende afskærmning. (malet Silver Metallic 1725).
■	FCAP-L	Aflåseligt tankdæksel.
■	FUFF-AS	Brændstofpåfyldning uden tyverisikring
□	FUFF-ATS	Brændstofpåfyldning med tyverisikring
□	ESH-LEFT	Vandret lyddæmper og udstødning til venstre
■	ESH-REAR	Vandret lyddæmper og udstødning bagud/nedad
□	ESH-RIGH	Vandret lyddæmper og udstødning til højre
□	ESH-VERT	Vandret lyddæmper, lodret udstødning bag førerhus, højre side.
□	EXST-SSP	Afgangsrør, blankpoleret rusfrit stål
□	EXST-ST	Afgangsrør, stål med Aluminiums overflade
□	HS-NAR	Varmeskjold lyddæmper - smal - bedre plads til opbygning
□	WHC-FIX2	Stopklodser, 2 stk, standard. DIN76051-G53
□	WHC-FOL2	Stopklodser, 2 stk, sammenklappelig. DIN76051-G53.
□	WHCP-F	Stopklodser, placeret foran på chassiset.
□	WHCP-M	Stopklodser, placeret midt på chassiset.
□	WHCP-R	Stopklodser, placeret bag på chassiset.
□	WHCP-T	Stopklodser, transportmonterede.
□	TB-L80	Låsbart skab i sort plast i venstre side, 800 mm bred. Maxlast 130 kg.
□	TB-R80	Låsbart skab i sort plast i højre side, 800 mm bred. Maxlast 130 kg.
□	SUP-BAS	Cyklistværn i h. og v. side, foldbart med aluminiums sideprofiler.
□	SUP-LOW	Lavt cyklistværn i h. og v. side, foldbart med aluminiums sideprofiler.
□	CHAIN-S	Snekæder til 1 aksel (ved 6x6 kæder til 2 aksler).
□	HOOK-SC	Snekædekroge i overhæng bag.
■	TOWF-NO1	Bugseringsanordning i fronten.
□	TOWF-NO2	2 bugseringsanordninger, front.
□	TOWMBRH	Trækbjælke centralmonteret.
□	TOWMBRL1	Trækbjælke undermonteret (pos1) ved ramme afslutning.
□	TOWMBRL2	Trækbjælke undermonteret (pos2) monteret halvt fremme.
□	TOWMBRL3	Trækbjælke undermonteret (pos3) monteret helt fremme.
□	TOWMBRM	Trækbjælke halvt undermonteret ved ramme afslutning.
□	RFEC-L	Rammeafslutning, afskåret underflange.
■	RFEC-S	Rammeafslutning, lige afskåret.
□	RFEC-U	Rammeafslutning, afskåret øverste flange.
□	C-RI4040	Trækkobling, Ringfeder 4040 G-150 D=132 kN, Dc=92 kN, V=40 kN, S=1000 kg, Øje=40 mm i diameter
□	C-RI4045	Trækkobling, Ringfeder 4045 G-150 D=137 kN, Øje=40 mm i diameter
□	C-RI5050	Trækkobling, Ringfeder 5050A G-150 D=200 kN, Dc=135 kN, V=75 kN, S=1000 kg, Øje=50 mm i diameter
□	C-RO400G	Trækkobling, Rockinger 400 G150.
□	C-VBG520	rækkobling, VBG 520 D=200 kN, Dc=120 kN, V=50 kN, S=1000 kg, Øje=50 mm i diameter
□	C-VBG795	Trækkobling, VBG 795V D=290 kN, Dc=145 kN, V=95 kN, S=1000 kg, Øje=57 mm i diameter
□	TOWR-ONE	1 bugseringsanordning, bag.
□	TREL-PK	Forberedels til elektrisk trailertilslutning.
□	TREL14	Elstik, 14-polet.
□	TREL15	Eltilslutning til trailer/PHV via 15-polet elstik. (godkendt til ADR)
□	TREL7	Eltilslutning til trailer/PHV via 7-polet elstik (24N)
■	TREL7-7	Elstik, 2 x 7-polet (24N+24S) ikke ADR
□	TBC-DUO	Duomatic, luftkoblinger bremser.
□	TBC-EC	Bosch, luftkoblinger bremser.
■	TRBR-STA	Aktivering af bremser på trailer (kontrol af sammenkobling).
□	TRB-STRE	ESP vogntogsbremse. Elektronisk styret afbremsning af sættevogn/påhængsvogn, således at saksning undgås.
□	RUP-FOLD	Foldbar underkøringsværn bag, udført i aluminium.
□	RFEND-B	Heldækkende lavtmonterede bagskærme med aftagelig top.
□	RFEND-T	Bagskærme, kun til transport
□	RFH-BAS	Bagskærmhøjde optimeret til dækstørrelse, rammehøjde, lovkrav, eventuel drejeskammel etc.
□	RFH-HIG	Bagskærmhøjde hævet mest muligt under hensyntagen til lovgivning.
□	RFH-LOW	Bagskærmhøjde sænket mest muligt under hensyntagen til lovgivning. Risiko for kontakt mellem dæk og bagskærm.
□	AUXATNK	Ekstra tryklufttank, luftaffjedring. Fordelagtigt ved vekselladsbiler med megen rangering, da ekstra luftkapacitet kan reducere håndteringstiden pr. veksellad.
□	ATANK-AL	Aluminiums lufttank
■	ATANK-ST	Stål lufttank
□	RESTS-W	Reflekser monteret på chassissider (cyklistværn, vks. skab, mellem skærme, overhæng) hvide
□	REST-RUP	Reflekser monteret på underkøringsværn bag, røde
□	TL-LED	Baglygter, LED. Baglys, markeringslys, bremselys, blinklys, baklys, tågelys og refleks.
■	BLIGHT-E	Nødbremselys ved katastrofeopbremsning - Lovkrav ved nyregistrering fra 7. juli 2024

DÆK OG FÆLGE

□	RT-AL	Aluminiumsfælge, børstede, std. huller.
□	RT-AL1	LvL ONE® Aluminiumsfælge med standard huller (lange bolte)
□	RT-AL1DU	LvL ONE® Aluminiumsfælge med undersænkede huller (korte bolte)
□	RT-ALDP	Aluminiumsfælge, Dura-Bright, std. huller, lange bolte
□	RT-ALDPD	Aluminiumsfælge, Dura-Bright, undersænkede huller, korte bolte
□	RT-ALDU	Aluminiumsfælge, børstede, dobbelthuller
■	RT-STEEL	Stålfælge, std.
□	WCAP	Hjulkapsler i aerodynamisk design.
□	SPWT-D	Reservehjul med samme dækmontering som trækakslen.
□	SPWT-F	Reservehjul med samme dækmontering som foraksel.
□	SWCP-LF	Reservehjulsholder, venstre side, foran drivaksel.
□	SWCP-R	Reservehjulsholder monteret bag bagaksel.
□	SWCP-T	Reservehjul transportmonteret.
□	SWCP-TP	Transportmont. reservhjulsholder + dæk
□	JACK-12T	Donkraft, kapacitet 12 tons.
□	JACK-15T	Donkraft, kapacitet 15 tons.
□	JACK-20T	Donkraft, kapacitet 20 tons.
■	TOOLKIT	Værktøjssæt.
□	INFLAHOS	Luftpåfyldningsslange til dæk
□	GAUGE-TP	Dæktryksmåler (håndholdt manometer).

DRIVLINE, UDRUSTNING

□	TRAP-HD	Gearkasse, heavy duty (anvendes til blokvognskørsel og krævende terrænkørsel)
■	DRM-BE	Drive Mode (3 stk software indstillinger af gearkasse) - økonomi, standard og performance
□	DRM-E	Drive Mode (1 stk software indstilling af gearkasse) - Økonomi
□	PVT-MAP	I-See med GPS oplysninger om topografi via kort. 5 års abonnement er inkluderet i prisen Reducerer brændstofforbruget under brug af cruise control ved at optimere hastigheden op/ned ad bakke.

■ Standardudstyr □ Valgfrit udstyr

Førerhuse og drivliner beskrives mere detaljeret i separate datablade.

Kontakt din lokale Volvo forhandler for yderligere informationer om mulige varianter og kombinationer af disse.

Vi forbejolder os ret til ændringer i konstruktion og udstyr uden forudgående varsel.
Specifikationerne kan variere fra land til land.

MODELSERIE

Ny FM D13 6x4, Tandem Langt chassis, Luft bag (R3HA 01) FM 64R 3A

	Når abonnement for kort udløber går I-SEE over til at bruge klassisk deling af data om topografi via "sky" med færre data til optimering af I-SEE funktionerne.
■ PVT-MTM	I-See (Optimering af brændstofforbrug via GPS oplysninger) 5 års abonnement er inkluderet i prisen
■ CRUIS-E	Fartpilot - I-Cruise med knapbetjening på rat.
□ CRUIS-E5	Fartpilot I-Torque - (Økonomi mode inkl. momentbegrænsning for maksimal besparelse)
□ AMSO-AUT	I-shift, manuel gearskiftefunktion i automatik-tilstand, med kick-down funktion.
□ AVO-ENH	I-Shift anlægssoftware
□ APF-ENH	I-Shift software understøtter - udvidede kraftudtagsfunktioner
□ RET-TH	Hydraulisk gearkassemonteret retarder. Maksimal bremseeffekt 600 kW i 15-20 sek. og kontinuerlig bremseeffekt 400 kW. Retarder er forsynet med cruise-funktion der tilpasser bremseeffekten til den valgte nedkørselshastighed.
□ RET-TPT	Retarder Powertronic
□ TC-HWO	Gearkasseoliekøler - Automatgearkasse (hydraulisk)
□ TC-MAOH2	Gearkasseoliekøler, ekstra kraftig, luft/vand/olie (Blokvognstransport). Kræves i forbindelse med samlet vogntogsvægt på 60 t og derover for biler med overdrive gearkasse, og for vogntogsvægte over 80 t i kombination med gearkasser uden overdrive.
□ TC-MWO	Gearkasseoliekøler, til gearkasser uden retarder. Vand/olie. Kræves i forbindelse med samlet vogntogsvægt på 60 t i kombination med gearkasser uden overdrive.
□ TC-MWOH2	Gearkasseoliekøler, kraftig, vand/olie. Kræves i forbindelse med samlet vogntogsvægt i intervallet 60-80 t i kombination med gearkasser uden overdrive.
□ 2COM1100	2 cyl. trykluftkompressor, 1100 l/min. (760 cc)
■ 2COMP870	2 cylinders trykluftkompressor, 870 l/min
□ 2COMP900	2 cyl. trykluftkompressor, 900 l/min. (636 cc)
□ CLU-AIRC	Luftkompressor med kobling.
■ AIRIN-HI	Højt luftindtag på førerhusets venstre side.
□ AIRIN-LO	Lavt luftindtag på førerhusets venstre side.
□ ACL1ST-S	Luftfilter med ekstra filterelement.
■ 24A110BL	Generator, 110 Ampére med LIN kommunikation
□ 24A150BL	Generator, 150 Ampére med LIN kommunikation
□ 24A180BL	Generator, 180 Ampére med LIN kommunikation
□ 24AL110B	Generator, 110 Ampére.
□ 24AL150B	Generator, 150 Ampére
□ CCV-C	Krumtaphusventilation, lukket. Oliedampe fra topdæksel separeres og olien føres tilbage til motoren og renset luft ledes ind i turboens indsugning. Beregnet til omgivelsestemperatur ned til -25°C.
□ PRIM-EL	Elektrisk udluftningspumpe - brændstof
■ PRIM-MAN	Manuel udluftningspumpe - brændstof
□ FUEQ-EH	Brændstofslanger, elektrisk opvarmede.
□ AF-E	Varmeelement på brændstoffilter.
□ AF-R	Recirkulation af brændstof
■ FUEFE2LW	Stort Brændstoffilter, dobbelt, motormonteret, med vandudskiller.
□ FUEFE2SW	Standard Brændstoffilter, dobbelt, motormonteret, med vandudskiller.
■ EST-AID	Varmeelement for koldstart.
□ 220EBH15	Motorvarmer, 220V/1,5 kW.
□ PTER-100	Motorkraftudtag, DIN-tilslutning DIN100/ISO7646 flange
□ PTER-DIN	Motorkraftudtag, DIN-tilslutning (DIN5462)
□ PTER1400	Motorkraftudtag med flange SAE1410.
□ HPE-F101	F1-101 hydraulikpumpe på motorkraftudtag
□ HPE-F41	F1-41 hydraulikpumpe på motorkraftudtag
□ HPE-F51	F1-51 hydraulikpumpe på motorkraftudtag
□ HPE-F61	F1-61 hydraulikpumpe på motorkraftudtag
□ HPE-F81	F1-81 hydraulikpumpe på motorkraftudtag
□ HPE-T53	F2-53/53 hydraulikpumpe på motorkraftudtag
□ HPE-T70	F2-70/35 hydraulikpumpe på motorkraftudtag
□ HPE-V45	VP1-45 variabel hydraulikpumpe på motorkraftudtag
□ HPE-V75	VP1-75 variabel hydraulikpumpe på motorkraftudtag
□ PTPT-D	PTPT-F, gearkassekraftudtag til direkte montering af hydraulikpumpe (DIN). Maks. 850 Nm. Kan ind/udkobles under kørsel.
□ PTPT-F	PTPT-F, gearkassekraftudtag med kardanflange (SAE). Maks. 850 Nm. Kan ind/udkobles under kørsel.
□ PTR-D	PTR-D, gearkassekraftudtag for direkte pumpe montering. Maks. 1000 Nm.
□ PTR-DH	PTR-DH, gearkassekraftudtag for direkte pumpemontering. Maks. 600 Nm.
□ PTR-DM	PTR-DM, gearkassekraftudtag for direkte pumpemontering. Maks. 600 Nm.
□ PTR-F	PTR-F, gearkassekraftudtag med kardanflange. Maks. 1000 Nm.
□ PTR-FH	PTR-FH, gearkassekraftudtag med kardanflange. Maks. 600 Nm.
□ PTR-FL	PTR-FL, gearkassekraftudtag med kardanflange. Maks. 600 Nm.
□ PTRD-D	PTRD-D, 2 DIN-pumpetilslutning, 1 fremad/1 bagud til direkte pumpemontering. (maks. 870 Nm TPTT870 - lav udveksling se VBI) (maks. 730 Nm TPTT730 - høj udveksling se VBI)
□ PTRD-D1	PTRD-D1, gearkassekraftudtag med 2 udtag. Fremad direkte pumpemontering og bagud flange for kardanmontering. (maks. 870 Nm TPTT870 - lav udveksling se VBI) (maks. 730 Nm TPTT730 - høj udveksling se VBI)
□ PTRD-D2	PTRD-D2, gearkassekraftudtag for 1 hydraulikpumpe til direkte montering og 2 flanger for kardanmontering. (maks. 870 Nm TPTT870 - lav udveksling se VBI) (maks. 730 Nm TPTT730 - høj udveksling se VBI)
□ PTRD-F	PTRD-F, gearkassekraftudtag med flange for kardanmontering. 1 stk. SAE flange bag for kardanmontering (maks. 870 Nm TPTT870 - lav udveksling se VBI) (maks. 730 Nm TPTT730 - høj udveksling se VBI)
□ HPG-F101	Direkte monteret F1-101 hydraulikpumpe på gearkassekraftudtag.
□ HPG-F41	Direkte monteret F1-41 hydraulikpumpe på gearkassekraftudtag.
□ HPG-F51	Direkte monteret F1-51 hydraulikpumpe på gearkassekraftudtag.
□ HPG-F61	Direkte monteret F1-61 hydraulikpumpe på gearkassekraftudtag.
□ HPG-F81	Direkte monteret F1-81 hydraulikpumpe på gearkassekraftudtag.
■ STWPOS-L	Venstrestyret.
□ STWPOS-R	Højrestyret.
□ STWM-LE	Rat, læderbetrukket.
□ STGW-AD2	Justerbar ratstamme og ratvinkel (-5 grader til + 15 grader)
■ STGW-ADJ	Justerbar ratstamme.J
□ AIRBAG	Airbag i førersiden.
□ DRC-AMII	Automatisk regenerering af partikelfilter med mulighed for manuel styring via kontakt. Kontakten har 3 indstillinger. Automatisk, manuel og annullering af regenerering.
■ DRC-AUTO	Automatisk regenerering af partikelfilter
■ 1DAYDIG4	Fartskriver, digital (Siemens) version 4.1. EU-krav ved førstegangsregistrering fra 21/8-2023
□ ARSL	Ekstra fartbegrænser (kontakt i instrumentpanel).
□ SPEED-DU	Dobbelt hastighedsbegrænser
■ ESP-BAS1	Elektronisk Stabilitets Program (ESP). Kan afbremse hvert hjul for sig, således at risikoen for vælteulykker reduceres.
□ ESPC-RO	Styring af ESP funktion (standard/reduceret/frakoblet)

■ Standardudstyr □ Valgfrit udstyr

Førerhuse og drivliner beskrives mere detaljeret i separate datablade.

Kontakt din lokale Volvo forhandler for yderligere informationer om mulige varianter og kombinationer af disse.

Vi forbejolder os ret til ændringer i konstruktion og udstyr uden forudgående varsel.
Specifikationerne kan variere fra land til land.

MODELSERIE

Ny FM D13 6x4, Tandem Langt chassis, Luft bag (R3HA 01) FM 64R 3A

□	HWSS-ACB	ACC med adaptiv fartpilot, advarsel mod kollision (FCW) og automatisk nødopbremsning (gælder både stationære objekter og objekter i bevægelse)
■	HWSS-FCB	Advarsel mod kollision (FCW) og automatisk nødopbremsning (gælder både stationære objekter og objekter i bevægelse) Lovkrav pr. 1/11-2015 for 2 og 3 akslede biler. Off-Road klassificerede biler og biler med stålaffjedring på bagaksel er undtaget for dette krav.
■	LSS-DW	Sporassistent. Systemet advarer hvis man ufrivilligt er ved at forlade sin kørebane. Det er aktivt ved hastigheder over 60 km/t. Det advarer kun ved vognbaneskift hvor blinklyset ikke er aktiveret. Kan afbrydes.
□	LSS-DW3	Aktiv sporassistent med pilot assistent
■	LCS4	Sideassistent - begge sider (VRU) Lovkrav ved nyregistrering fra 7. juli 2024
□	LCS5	Aktiv sideassistent med akustisk og visuel advarsel og nødbremse i forhold til bløde trafikanter (op til 30 km/t) leveres fra produktionsuge 21 - 2025
□	DAS-W	Opmærksomhedsassistent Systemet overvåger chaufførens kørsel og lastvognens position i forhold til vognbanen og vejsiderne. Systemet kan genkende kørestilen hos en søvnig eller uopmærksom chauffør og opfordrer den pågældende chauffør til at holde en pause.
■	DAS-W2	Opmærksomhedsassistent med kamera (Lovkrav fra 7. juli 2026 - GSR)
■	PB-AUT2	Automatisk parkeringsbremse (når fører forlader sæddet)
□	RSENS-W	Regnsensor med justerbar følsomhed.
■	CU-ECC	Aircondition med elektronisk temperaturkontrol.
□	CU-ECC2	Automatisk, elektronisk aircondition m. luftkvalitetssensor og aktivt kulfilter.
■	IGT-BUT	Start/stop via trykknap
■	IMMOBIL	Startspærre.
□	ALARM-E	Tyverialarm for førerhus og evt. opbygning/anhænger.
□	ALCOLOCK	Alkolås. Lastvognen kan først startes når føreren har bestået en alkoholtest. Promillegrænsen er 0,2. Systemet af en skjult styreenhed samt et håndholdt apparat til at blæse i.
□	PHONE-PK	Forberedelse til Telefonmontering. Antenne og kabler formonteret.
□	ISUNS-BS	Solskærm, indvendig, begge sider.
■	ISUNS-DS	Solskærm, indvendig, førerside.
□	ISUNF-B	Indvendig solskærm, for - standard uden spejl
□	ISUNF-MD	Indvendig solskærm med spejl i førerside
□	ISUNF-RE	Solgardin i forruden, indvendigt. Elektrisk.
■	ISUNF-RM	Solgardin i forruden, indvendigt. Manuelt.
□	ADFS	2 stk. DIN-pladser (standard radiomontering) over forrude.
□	BUPALARM	Bakalarm.
□	RTOLL-PK	Toll Collect forberedelse. Indeholder GPS/GSM antenne og nødvendige kabler leveret af Toll Collect. Understøtter montering af enhed i DIN-hul.
□	LOADIND	Elektronisk lastindikator, akseltrykkene/totalvægt vises i førerinformationsdisplayet. Tolerance på indikator er ca. +/- 250 kg pr. aksel med luftaffjedring og ca. +/- 500 kg pr. aksel med stålaffjedring - afhængig af kalibrering. Vægt af sættevogn/påhængsvogn vises også såfremt at der er EBS bremser iht. ISO 11992-2. Vægten kan også vises på Volvo's fjernbetjening, som kan tilvælges.
□	REMC-MF	Work Remote (Multi-fjernbetjening) Tilgængelige funktioner er afhængig af bilens udstyr og lokal tilpasning. - Styring af luftaffjedring - Styring af arbejdslys - Ind/ud-kobling af kraftudtag - Styring af motoromdrejninger - Start/stop af motor - Styring af dørlåse - Lastindikator - Valgfri opsætning for opbygger for styring af opbyggerkontakter (samme som i instrumentpanel). Flere funktioner kræver Bodybuildermodul. Ikke godkendt til ADR.
■	FIREXT3D	1 stk. Brandslukker, 3 kg. Dansk mærkat.
□	WARNLAMP	Advarselslampe, transport, batteridrevet.
□	LAMP-IN	Inspektionslampe
□	BULBKIT	Sæt med ekstra pærer og sikringer.
□	WRITEPAD	Skriveplade til montering på rattet.
■	DST-CF1	Førerstol, Komfort. Luftaffjedret, sele i B-stolpe.
□	DST-CF5	Førerstol, Komfort. Luftaffjedret, elopvarmet, sikkerhedssele i stolen.
□	DST-CF6	Førerstol, Komfort. Luftaffjedret, elopvarmet, ventileret, sikkerhedssele i stolen.
□	DST-LUX1	Førerstol, De Luxe - trinløs eljusterbart med hukommelse. Luftaffjedret, elopvarmet, ventileret, sikkerhedssele i stolen.
□	SBD-RED	Sikkerhedsseler, fører- og passagerstol, røde
□	SBPRE-DS	Seleforstrammer, førerstol
□	PST-CF5	Passagerstol, Komfort 5. Luftaffjedret, elopvarmet, sikkerhedssele i sædet.
■	PST-STD2	Passagerstol, standard. Uden luftaffjedring, sele i B-stolpe, justerbar lændestøtte.
□	SBPRE-PS	Seleforstrammer, passager
□	ARMRE-BB	To armlæn på både fører- og passagerstol.
□	ARMRE-DB	To armlæn på førerstolen.
□	ARMRE-PB	To armlæn på passagerstolen.
□	ARU-BAS	Armlæn, vinylbetrukne.
□	ARU-LEA	Armlæn, læderbetrukne.
■	FMAT-RUB	Gummimåtter.
□	FMAT-TX2	Tekstil og gummi måtter
□	LBK70	Køje, nedre, 700 mm, fast
□	MATL-FI	Madras, 160 mm tyk springmadras, over 100 kg kropsvægt.
□	MATL-SF	Madras, 160 mm tyk springmadras, op til 85-100 kg kropsvægt.
□	OLMAT-BA	Rullemadras, basis.
□	OLMAT-PR	Rullemadras, premium.
□	TBK60F	Køje, øvre, 600x1900 mm, opklappelig op til 52 grader afhængig af førerhus og valg af opbevaringsplads på førerhusets bagvæg
□	TBK70F	Køje, øvre, 700x1900 mm, opklappelig op til 52 grader afhængig af førerhus og valg af opbevaringsplads på førerhusets bagvæg
□	PH-CAB2	Kabinevarner, 2000 W. (luftfyr) dieseldrevet
□	PH-ENGCA	Dieseldrevet motor- og kabinevarmer. Opvarmning af førerhuset via bilens varmesystem - vandbaseret. Styres via timer (ikke ADR biler).
□	PH-SS	Kabinevarmer, korte stop
□	SLCP-BAS	Kontrolpanel ved køjen, basis (interiør lys, parkeringsvarmer, tagluge)
□	ETSB-F	Opbevaring på motortunnel - forrest ovenpå
□	ETSB-FR	Opbevaring på motortunnel - forrest og bagest
□	ETSB-FRS	Opbevaring på motortunnel - forrest, bagest og i højre side
□	ETSB-FS	Opbevaring på motortunnel - forrest og i højre side
□	ETSB-R	Opbevaring på motortunnel - bagest
□	ETSB-RS	Opbevaring på motortunnel - bagest og i højre side
□	ETSB-S	Opbevaring på motortunnel - højre side
□	RUS-BAS	Standard opbevaringsrum på førerhusets bagvæg med jalousilåger, 154 liter (300 mm højt).

■ Standardudstyr □ Valgfrit udstyr

Førerhuse og drivliner beskrives mere detaljeret i separate datablade.

Kontakt din lokale Volvo forhandler for yderligere informationer om mulige varianter og kombinationer af disse.

Vi forbejolder os ret til ændringer i konstruktion og udstyr uden forudgående varsel.
Specifikationerne kan variere fra land til land.

MODELSERIE

Ny FM D13 6x4, Tandem Langt chassis, Luft bag (R3HA 01) FM 64R 3A

□	RUS-HIG	På FM/FMX-dagførerhus dog 60 liter (300 mm højt). Stort opbevaringsrum på førerhusets bagvæg med jalousilåger, 245 liter (440 mm højt).
□	REF-ICPK	Forberedelse til køleskab
□	REFR-RUS	28 liter køleskab i overskab på førerhusbagvæg.
□	MICRO-PK	Forberedelse til mikrobølgeovn i højre side over frontrude
□	BOTH-D	Flaskeholder - centralt i instrumentpanel. Op til 1,5 liter flaske.
□	COFMA-PK	Forberedelse til kaffemaskine
■	INLI-BAS	Interiørbelysning hvidt med blød overgang ved tænd og sluk. Ingen lysdæmper.
□	INLI-NL	Interiørbelysning hvidt med blød overgang ved tænd og sluk, samt rødt natlys.
□	INLI-NLD	Interiørbelysning hvidt med blød overgang ved tænd og sluk, samt rødt natlys og lysdæmper.
□	ARL-FLEX	Læselampe med svanehals.
■	RH-EE	Uden taglugefunktion - fast tagluge i tonet glas (nødudgang)
□	RH-ER	Tagluge forstærket i stål - nødudgang
□	RH-ETR	Tagluge - elektrisk/tonet glas/åbnes bag
□	RH-MTR	Tagluge - manuel/tonet glas/åbnes bag
■	GLAS-TIN	Tonede ruder.
□	SWIND-BS	Siderude, ekstra, begge sider.
□	SWIND-PS	Sidevindue bag, passagerside
□	AWIND-RF	Fast bagrude
□	VANMIR	Spejl indvendig i centrale opbevaringsrum.
□	AS-FUS	Ekstra hylde i opbevaringsrum over forrude. Der leveres kun 1 hylde når der er monteret mikrobølgeovn i det ene opbevaringsrum.
□	INFOT-PK	Fladskærmsforberedelse, over venstre dør (op til 19"). Tagantenne, antennestik, 3,5 mm jack stik til stereo over bilens anlæg og 12 volt udtag.

FØRERHUS, UDV.

□	EXTL-BA2	Udvendig styling (BA2) Følgende dele er malet i førerhusfarve: Spoiler på spejle, indlæg i udvendig solskærm,kofanger, dørhåndtag og trinkasse. Trin i skridsikkert aluminium.
■	EXTL-BAS	Udvendig styling, standard.
■	DGLAS-H	Hærdet dørglas.
□	DGLAS-L	Lamineret dørglas.
■	BUMP-B	Kofanger, plastik.
□	BUMP-B2	Kofanger, stål.
□	BUMP-SP	Kofangerspoiler.
□	GUARD-EH	Kraftig afskærmning af bundkar.
□	BUGNET	Insektnet foran køler.
□	CTILTP-E	Førerhustip, elektrisk betjent. Tipvinkel 70°.
■	CTILTP-M	Førerhustip, manuelt betjent. Tipvinkel 70°.
□	FCABS-A	Førerhusaffjedring, luft for.
■	FCABS-M	Førerhusaffjedring, mekanisk for.
□	RCABS-A	Førerhusaffjedring, luft bag.
■	RCABS-M	Førerhusaffjedring, mekanisk bag.
□	MIRCFCPS	Sidespejle, el-varme, el-manøvrerede og blindvinkelkamera i passagerside
□	MIRCMCP	Sidekamera (erstatter standard og vidvinkel sidespejle) og blindvinkelkamera i passagerside
□	MIRCMS	Sidekamera (erstatter standard og vidvinkel sidespejle)
■	MIRCOMF	Elmanøvrerede og elopvarmede sidespejle med vidvinkelspejl i begge sider og nærzonespejl i passagersiden.
■	AMIR-F20	Frontspejl monteret under solskærm, radius 200 mm.
□	SUNV-H	Udvendig solskærm.
□	AD-ROOF	Tagspoiler, lakeret i førerhusfarve.
□	AD-SIDES	Sidespoilere bag førerhus, kort. Lakeret i førerhusfarve.
■	HL-LED	LED Forlygter Ledetal 25
□	HL-LED3	Adaptive LED Forlygter Ledetal 30
□	HBDA-A	Automatisk nedblænding af fjernlys
■	HL-CLEAN	Forlygtevasker, højtryksspuling.
□	HLP-ST	Afskærmning af forlygter, stål (FM og FH) og stål/plastik (FMX) EU godkendt.
□	DRIVL2	Ekstra Led fjernlygter placeret under forlygter Ledetal 12,5.
■	UDRIVL	Uden ekstra fjernlygter i forlygterne.
■	FOGL-WC	LED tågelygter - placeret under forlygte
□	CL-STAT	Hjørnebelysning, LED statisk. Oplyser omgivelserne til den side man viser af til. Kun når blinklyset aktiveres ved under 40 km/t.
□	ASL-RF2	Integrerede LED fjernlygter i globetrotterskilt - højt placeret.
□	IDLAMP-A	3 stk top lamper - orange. Centralt monteret.
□	IDLAMP-W	3 stk top lamper - hvide. Centralt monteret.
□	IDLMPSW	Kontakt til tre markeringslygter i førerhustagets midte, ej godkendt til brug i Danmark.
□	BEACOA2F	2 stk LED afmærkningslygter (roterende lysfunktion) placeret forrest på taget Monteret på konsol såfremt denne er ordret, alternativt på taget
□	BEACOA2R	2 stk LED afmærkningslygter (roterende lysfunktion) placeret bagest på taget Monteret på konsol såfremt denne er ordret, alternativt på taget
□	BEACON-P	Kabelforberedelse for rotorblink på førerhustag.
□	BEACONA4	4 stk. tagmonterede LED afmærkningslygter (roterende lysfunktion)
□	CABPT-R1	Kabelgennemføring i førerhustag, højre side.
□	CABPT-R2	Kabelgennemføringer i førerhustag, begge sider.
□	SPOTP-F	Forberedt for fjernlygter foran.
□	SPOTP-R	Forberedt for projektører på taget.
□	SPOTP-RF	Forberedt for fjernlygter foran og på taget.
□	ROS-IL	Belysning i "Globetrotter"-skilt
□	ROS-IL2	Forberedelse for lys i globetrotterskilt - (knap til kontakt er bipakket)
□	ROS-ILP	Forberedt for lys i tagskilt.
□	CSGN-GTR	Globetrotter-skilt monteret i lyskassen.
□	HORN-F1S	Tryklufthorn bag kølergitter (Jericho).
□	HORN-R2S	Kompressorhorn, to stk. monteret på tag.
□	ANT-CBR	Antenne for walkie monteret på tag (højre side).
□	ACCBR-AP	Tagbøjle, for- og bagkant samt midt.
□	ACCBR-F	Tagbøjle, forkant.
□	ACCBR-FM	Tagbøjle, forkant og midt.
□	ACCBR-FR	Tagbøjle, for- og bagkant.
□	ACCBR-M	Tagbøjle, midt.
□	ACCBR-R	Tagbøjle, bagkant.
□	ACCBR-RM	Tagbøjle, bagkant og midt.
□	REFS-CW	Reflekser monteret på førerhus, hvide
□	REFS-TW	Reflekser til førerhus hvide, bipakket
□	REFS-TY	Reflekser til førerhus - bipakket, gule

OPBYGNING

□	CROSSRE	Krydsforstærkning til veksellad.
□	SRWL-PK	Forberedelse bak/arbejdslygter. Ledningsnet og 3 stillingsafbryder (tænd/sluk/bakgear)

■ Standardudstyr □ Valgfrit udstyr

Førerhuse og drivliner beskrives mere detaljeret i separate datablade.

Kontakt din lokale Volvo forhandler for yderligere informationer om mulige varianter og kombinationer af disse.

Vi forbejolder os ret til ændringer i konstruktion og udstyr uden forudgående varsel.
Specifikationerne kan variere fra land til land.

MODELSERIE

Ny FM D13 6x4, Tandem Langt chassis, Luft bag (R3HA 01) FM 64R 3A

□	SWL-2FW	2 stk. hvide LED arbejdslygter, for (monteret i chassisrammehøjde)
□	SWL-2RW	2 stk. hvide LED arbejdslygter, bag (monteret i chassisrammehøjde)
□	SWL-4W	4 stk. hvide LED arbejdslygter, 2 for/2 bag (monteret i chassisrammehøjde)
□	SWL-PK	Forberedelse til sidevendt arbejdsbelysning. Ledningsnet og 2 stillingskontakt (on/off).
□	WL-CHPK	Forberedelse (kontakt og kabel) til arbejdslamper (maks. 2x70W) Udtag på chassis ved gearkasse
□	WLC-H2W	Arbejdslygter, 2 stk hvide LED, højt monteret bag førerhuset (ved tag)
□	WLC-PKCH	Forberedelse (kabel og kontakt) til arbejdslygter på chassiset bag førerhuset.
□	WLC-PKH	Forberedelse (kabel og kontakt) til højt monterede arbejdslygter bag førerhuset.
□	WLC-PKL	Forberedelse (kabel og kontakt) til lavt monterede arbejdslygter bag førerhuset.
□	WLC-PKLH	Forberedelse (kabel og kontakt) til lavt og højt monterede arbejdslygter bag førerhuset.
□	ECBB-BAS	Opbyggerel-central, uden opbyggermodul.
□	ECBB-HIG	Opbyggerel-central, med opbyggermodul (HIG) i førerhus. Antal udgange - 14 HIG (+24 ved aktiv) og 4 Low (stel ved aktiv)
■	ECBB-MED	Opbyggerel-central, med opbyggermodul (MED) i førerhus. Antal udgange - 7 HIG (+24 ved aktiv) og 4 Low (stel ved aktiv)
□	BBCHAS1	Opbygger el-interface, 1 x 7-polet.
□	BBCHAS3	Opbygger el-interface, 3 x 7-polet.
□	BEPR-T2	Elektrisk forberedelse til tip (med workremote)
□	EXSTER	Ekstern styring via BBM Fjernbetjening er ikke inkluderet Fjernbetjeningen skal være godkendt af Færdselsstyrelsen
□	TD-LED	Trailergenkendelse, til diodebaglygter. Forudsætter et minimumsstrømforbrug på 500 mA og alle baglygter skal være diodelygter.
□	FRFS-BS	Fri plads på siden af chassisrammen, i begge sider. Ca. 500 mm på biler med 1 styrende foraksel. Ca. 600 mm på biler med 2 styrende foraksler.
□	FBA-BTF	Opbyggerbeslag foran, torsionsfleksibel opbygning. Torsionsfleksible opbygninger er f.eks. ladbiler og containerhejs. Se yderligere oplysninger på opbyggerhjemmeside.
□	FBA-BTSF	Opbyggerbeslag foran, torsionssemifleksibel opbygning. Torsionssemifleksible opbygninger er f.eks. betonkanoner, kassebiler og biler med presenningssider. Se yderligere oplysninger på opbyggerhjemmeside.
■	HBA-FSFB	Huller for opbygning, torsions-fleksibel/semifleksibel-opbygning
□	HBA-SB	Huller for opbygning, stiv opbygning (f.eks. tankopbygninger)
□	RBA-T2	Opbyggerbeslag bag, Type RBA-T2 delt Vinkelbeslag til fastgørelse af opbygning bag med bolte.
□	CRANEPK1	Kranforberedelse, op til 10 Tm.
□	CRANEPK2	Kranforberedelse, 9,5 til 20 Tm.
□	CRANEPK4	Kranforberedelse, 18 til 40 Tm.
□	AUXL-SPK	Forberedelse til sneplovbelysning. Ledningsnet til ekstra forlygter og blinklygter.
□	TAILPRE2	Forberedelse til bagmonteret lift. (Betjening via workremote) Forberedelse til lift. Indeholder kontakt på instrumentbordet til lift, 3-leder kabel fra kontakten til chassisets bagende og et nyt ikon i instrumentbordet. Desuden strømkabel med 200A sikring frem til tilslutningspol på chassisrammen.
□	TAILPREP	Forberedelse til lift. Indeholder kontakt på instrumentbordet til lift, 3-leder kabel fra kontakten til chassisets bagende og et nyt ikon i instrumentbordet. Desuden strømkabel med 200A sikring frem til tilslutningspol på chassisrammen.
□	AESW2	Ekstra kontakter, 2 stk.
□	AESW2PK	Ekstra kontakter, plads til 4 stk.
□	AUXSW-4	Forberedelse til 4 ekstra kontakter.

SERVICES

■	TGW-4GWL	Kommunikationsenhed (TGW-4GWL)
□	FMS-PK	Fleet Management System gateway
□	DRUT1	My Truck App - 1 års abonnement forudbetalt
□	DRUT2	My Truck abonnement - 2 år App til mobiltelefon downloades til IOS/Android og man kan herefter se status/styre funktioner indenfor 3 hovedområder. 1: Instrumentpanel - Brændstof, Adblue, kølervæske, sprinklervæske, motorolie, batteri og lys. 2: Klimaanlæg - styre udstyr som parkeringsvarmer/parkeringskøler. 3: Alarm og låse - Låsestatus kan ses og man får besked såfremt at alarmen aktiveres. Kan ikke kombineres med ADR.
□	DRUT3	My Truck App - 3 års abonnement forudbetalt
□	DRUT4	My Truck App - 4 års abonnement forudbetalt
□	DRUT5	My Truck App - 5 års abonnement forudbetalt
■	TSRS	Skiltegenkendelse (Traffic Sign Recognition System - Lovkrav fra 7. juli 2024)

■ Standardudstyr □ Valgfrit udstyr

Førerhuse og drivliner beskrives mere detaljeret i separate datablade.

Kontakt din lokale Volvo forhandler for yderligere informationer om mulige varianter og kombinationer af disse.

Vi forbejolder os ret til ændringer i konstruktion og udstyr uden forudgående varsel.
Specifikationerne kan variere fra land til land.