DATENBLÄTTER

FM D11 6x2T, VLA, Luftfederung FM 62T P1A

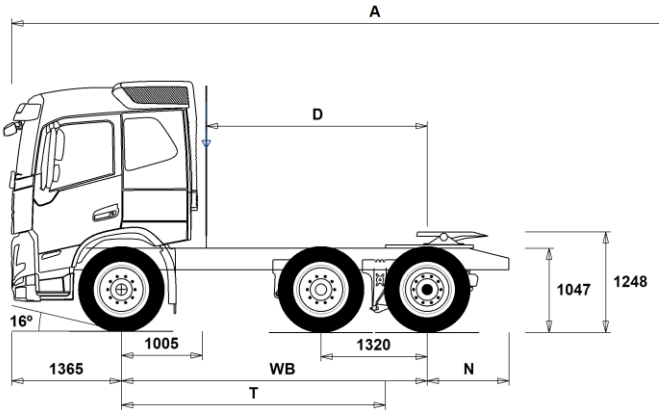

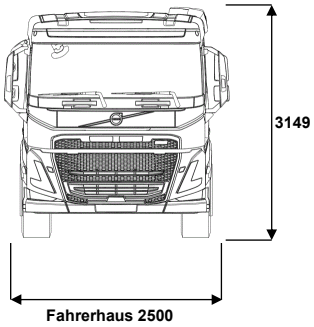

Maße [mm]

WB	Radstand	3800	3900	4000	4100
A	Gesamtlänge	9010	9010	9010	9010
D	Hinterachsmitte-Hinterkante Fhs.	2745	2845	2945	3045
N	Hinterer Überhang (Min.)	825	1015	825	1015
N	Hinterer Überhang (Max.)	1015	1015	1015	1015
F	Sattelvormaß (EU-Direktiv 96/53)	675	675	675	675
T	Theoretischer Radstand	3279	3379	3479	3579

Fahrgestellgewichte [kg]

Vorderachse	4370	4380	4385	4395
Hinterachsaggregat	3050	3055	3050	3055
Leergewicht	7420	7435	7435	7450

Wendekreis [mm]

Spurkreis	12100	12400	12700	13000
Wendekreis	13500	13800	14100	14400

Gewichte [kg]	Technisch
Gesamtgewicht	26500
Gesamtzuggewicht	44000
Vorderachse	7500
Hinterachsaggregat	19000

Wichtige Hinweise

Maße
Fahrerhaushöhe: -16 mm für CAB-DAY, +312 mm für CAB-HSLP, -278 mm für CAB-LDAY, -278 mm für CAB-LSLP.
Vorderachse bis Hinterkante Fhs.: -422 mm für CAB-DAY und CAB-LDAY.
D-Maß inklusive Freiraum vorne 50 mm und bei Fahrgestellen auch 100 mm Hilfsrahmen.
Höhentoleranz ± 20 mm für Blatt- und ± 10 mm für Luftfederung.
Alle Maße in unbeladenem Zustand, liftbare Achse(n) abgesenkt. Verwendet Fahrgestellhöhe: CHH-HIGH.
Höhenänderung wenn Fahrgestellhöhe CHH-MED,FRAME266: 0 mm.

Gewichte und Maße mit folgenden Reifen:

Reifen VA:	315/80R22.5
Reifen AA:	315/80R22.5
Reifen NLA/VLA:	315/80R22.5

Fahrgestellgewichte inklusive Öl, Wasser, AdBlue, 0 Liter Kraftstoff, ohne Fahrer. Leergewicht kann um ± 3% variieren.

Die Wendekreise wurden berechnet (theoretisch). Nachlaufachse: PA-FIXED.

Zulässige Gewichte können in verschiedenen Ländern unterschiedlich sein.

Für detailliertere Gewichtsinformationen, inklusive Gewichte für Sonderausstattungen, wenden Sie sich bitte an Ihren Volvo Verkaufsberater.

Verwenden Sie diese Skizze bitte NICHT für Aufbauberechnungen. Fahrgestellzeichnung FM62TP1A ist über Volvo Bodybuilder Instructions verfügbar.

DATENBLÄTTER

FM D11 6x2T, VLA, Luftfederung FM 62T P1A

Hauptkomponenten

□	CHH-HIGH	Fahrgestellhöhe HIGH (Standard)
□	CHH-LOW	Chassishöhe LOW / NIEDRIG
□	CHH-MED	Chassishöhe MEDIUM
□	CHH-XLOW	Chassishöhe X-LOW, ca. 810
□	PU-EHYS	Elektrohydraulisch gelenkte Vorlaufachse, liftbar
■	PU-FIXS	Starre Vorlaufachse, liftbar
□	RAPD-G4	Hinterachsaufhängung RAPD-G4 Vorlaufachse mit Luftfederung
□	RAPD-GR	Hinterachsaufhängung RAPD-GR Vorlaufachse mit Luftfederung
□	FM-DAY6	Tag-Sicherheitsfahrerhaus, FM
□	FM-HSLP6	Globetrotter-Sicherheitsfahrerhaus, FM
□	FM-LDAY6	Tag-Sicherheitsfahrerhaus mit abgesenktem Dach, FM
□	FM-LSLP6	Langes Sicherheitsfahrerhaus mit abgesenktem Dach, FM
■	FM-SLP6	Langes Sicherheitsfahrerhaus, FM
■	EU6SCR	Euro 6 Technologie SCR + DPF + EGR
■	D11S330A	D11S330A Dieselmotor 330 PS/245 kW, 1600 Nm
□	D11S380A	D11S380A Dieselmotor 380 PS/280 kW, 1800 Nm
□	D11S430A	D11S430A Dieselmotor 430 PS/317 kW, 2050 Nm
□	D11S460A	D11S460A Dieselmotor 460 PS/339 kW, 2200 Nm
■	D11K330	Motor 11 l, 330 PS/243 KW bei 1600-1900 U/min 1600 Nm bei 950-1400 U/min
□	D11K380	Motor 11 l, 380 PS / 279 kW bei 1600-1900 U/min 1800 Nm bei 950-1400 U/min
□	D11K430	Motor 11 l, 430 PS / 316 kW bei 1600-1900 U/min 2050 Nm bei 1000-1400 U/min
□	D11K460	Motor 11 l, 460 PS / 338 kW bei 1600-1900 U/min 2200 Nm bei 1000-1400 U/min
■	DIESEL	Diesel
□	DIESEL-B	Biodiesel, B100
□	EBR-EPG	Motorbremse Abgasdruckregler Bremsleistung 160 kW (D11), 185 kW (D13), 230 kW (D16)
□	EBR-EPGC	Motorbremse Abgasdruckregler für I-Shift
□	EBR-VEB	Volvo Engine Brake (VEB) Bremsleistung 300kW/408 PS (D13), 290kW/394 PS (D11) Erfüllt ADR-Bremsvorschriften.
■	AT2612	I-Shift Getriebe AT2612, 12-Gang
□	ATO2612	I-Shift Overdrive-Getriebe ATO2612, 12-Gang
□	PT2106	Powertronic-Getriebe PT2106 6-Gang (Wandlerschaltgetriebe)
□	RSH1370F	Antriebsachse RSH1370F, Einzelachse mit Nabenvorgelege und Differentialsperre. Lastzuggesamtgewicht bis zu 70 Tonnen
□	RSS1344C	Antriebsachse RSS1344C, Gesamtzuggew. (techn.) max 44 t. Differentialsperre.
■	RSS1344E	Antriebsachse RSS1344E, Gesamtzuggew. (techn.) max 44 t
□	RSS1352A	Antriebsachse RSS1352A, Gesamtzuggew. (techn.) max 52 t.
□	RSS1370A	Antriebsachse RSS1370A, Gesamtzuggew. (techn.) max 70 t.
□	RSS1370B	Antriebsachse RSS1370B, Gesamtzuggew. (techn.) max 70 t.

Ausrüstungspakete

□	DRIV-EXT	Fahrerpaket Extended
□	DRIV-SEL	Fahrerpaket Driver Comfort
□	1LIVINFM	Driver Relax 1
□	2LIVINFM	Wohnpaket, 2 Komfortbetten
■	INFOHIGH	Info- und Mediapaket Medium
□	SAFE-EXT	Sicherheitspaket Exdended
□	SAFE-SEL	Sicherheitspaket Selected
□	OFFROADD	Baustellenpaket, Tagesfahrerhaus
□	OFFROADS	Baustellenpaket, langes Fahrerhaus

Fahrgestell

□	FST-AIR	Luftfederung vorne mit 2 Luftbälgen pro Achse, Stabilisator und Stoßdämpfer.
■	FST-PAR	Parabelfederung vorne
□	FSLS-BAS	Hubhöhe Luftfederung vorne, BASIC
□	FSLS-HI	Hubhöhe Luftfederung vorne, HIGH
□	FAL7.1	Vorderachslast (technisch) max 7,1 t.
■	FAL7.5	Vorderachslast (technisch) max 7,5 t
□	FAL8.0	Vorderachslast (technisch) max 8,0 t
□	FAL8.5	Vorderachslast (technisch) max 8,5 t
□	FAL9.0	Vorderachslast (technisch) max 9.0 t.
■	FALIM	Achslastbegrenzer, Vorderachse
■	FSTAB	Stabilisator vorne, Steifigkeit Standard
□	FSTAB2	Stabilisator vorne, erhöhte Steifigkeit
□	FSTAB3	Stabilisator vorne, hohe Steifigkeit
□	RAL16	Hinterachslast 16 t (technisch)
■	RAL19	Hinterachslast max 19 t (technisch)
□	RAL22	Hinterachslast max. 22 t (technisch)
■	RSTAB1	Stabilisator hinten, Standard
□	RSTAB3	Stabilisator Hinterachse, hohe Steifigkeit
■	RALIM115	Achslastbegrenzer 11,5 t
■	ASF-DL1	Eine Fahrhöhe (Luftfederung)
□	ASF-DL3	Drei wählbare Fahrhöhen (Luftfederung)
□	ACTST-TO	Volvo Dynamic Steering aktive, elektronisch geregelte Lenkkraftunterstützung
□	ASFE-BAS	Volvo Dynamic Steering, Ausführung BASIS
□	ASFE-OG	Volvo Dynamic Steering, mit STABILITÄTSASSISTENT
□	ASFE-PO	Volvo Dynamic Steering, PERSÖNLICHE EINSTELLUNGEN, MIT STABILITÄTSASSISTENT
□	ASFE-PS	Volvo Dynamic Steering, PERSÖNLICHE EINSTELLUNGEN
■	PSS-SING	Einkreis-Servolenkung.
■	PSP-FIX	Servolenkungspumpe mit fester Verdrängung
□	PSP-VAR	Servolenkungspumpe mit variabler Verdrängung
□	PSP-VAR2	Servolenkungspumpe mit elektronisch geregelter variabler Verdrängung
■	EBS-MED	EBS, Elektronisches BremsSystem, Medium-Paket
■	RST-AIR	Luftfederung hinten
■	FRAME266	Rahmenprofilhöhe 266 mm
□	FRAME300	Rahmenprofilhöhe 300 mm
□	FST6565	Rahmenstärke 6,5 mm
□	FST7070	Rahmenstärke 7,0 mm
□	FST8080	Rahmenstärke 8,0 mm
□	FIL-EEEB	Innenrahmen vom Hinterkante Motor bis hinter die Achsaufhängung
□	FIL-TXEB	Innenrahmen vom Getriebequerträger bis hinter die Achsaufhängung
■	BBOX-EF	Batteriekasten im Überhang
□	BBOX-L	Batteriekasten links
□	2BAT210B	2 GEL Batterien, 24V/210 Ah
■	2BAT210C	2 AGM Batterien, 24V/210 Ah
■	BATTAMP	Batterieanzeige im Display (Volt und Ampere)
□	BATTIND	Batterieanzeige im Display (Volt, Ampere und Batteriestatus mit Warnfunktion)
□	ADR1	ADR-Ausrüstung, 1 Batteriehauptschalter im Fahrerhaus
□	ADR2	ADR-Ausrüstung 1 Batteriehauptschalter im Fahrerhaus und 1 Batteriehauptschalter außen hi Fahrerhaus
□	MSWI-A	Hauptschalter für Gefahrgutfahrzeug (ADR)
■	MSWI-R	Hauptschalter mit Fernbedienung
■	UR-FUEL	ohne Tank rechts Min Volumen 150l Max Volumen 550l
■	L480A71S	480 L Aluminiumtank links, D-form, 710 mm hoch, 1220 mm lang, mit Trittstufen Min Volumen 160l Max Volumen 680l

■ Serienausstattung □ Sonderausstattung

Detailliertere Information zur Ausrüstung von Fahrerhaus und Antriebsstrang werden in separaten Datenblättern angeboten.

Weitere Optionen und Kombinationen nennt Ihnen Ihr Volvo Verkaufsberater.

Der Hersteller behält sich vor, technische oder Designänderungen ohne Vorankündigung vorzunehmen.
Die Spezifikation kann landesabhängig unterschiedlich sein.

DATENBLÄTTER

FM D11 6x2T, VLA, Luftfederung FM 62T P1A

□	ADTP-BC	AdBlue Tankposition rechts/hinter dem Fahrerhaus
■	ADTP-R	AdBlue Tankposition rechts
□	ADB048	AdBlue Tank, nutzbares Volumen 48 Liter
□	ADB050	AdBlue Tank, nutzbares Volumen 50 Liter
■	ADB064	AdBlue Tank, nutzbares Volumen 64 Liter
□	ADB068	AdBlue Tank, nutzbares Volumen 68 Liter
□	ADB083	AdBlue Tank, nutzbares Volumen 83 Liter
□	ADB090	AdBlue Tank, nutzbares Volumen 90 Liter
□	ADB100	AdBlue Tank, nutzbares Volumen 100 Liter
□	ADB112	AdBlue Tank, nutzbares Volumen 112 Liter
□	ADTC-BF	AdBlue Tank-Abdeckung glänzend
■	FCAP-L	Tankverschluss sperrbar
■	FUFF-AS	Tankfüllstutzen mit Überschwappschutz
□	FUFF-ATS	Tankfüllstutzen mit Diebstahl- und Überschwappschutz
■	ESH-REAR	Auspuffrichtung nach hinten
□	ESH-VERT	Auspuff vertikal, nur Rohr
□	EXST-SSP	Auspuffendrohr Edelstahl, poliert
□	EXST-ST	Auspuffendrohr Stahl
■	WHC-FOL2	Zwei Unterlegkeile, faltbar
■	WHCP-F	Unterlegkeil(e) Position vorne
□	WHCP-T	Unterlegkeil(e), Transportmontage
□	SUP-BAS	Seitlicher Unterfahrschutz, ausklapp- und abnehmbar
□	CHAIN-S	Schneeketten
□	HOOK-SC	Aufhängungshaken für Schneeketten
■	TOWF-NO1	Ein Abschleppanschluss vorne
□	TOWF-NO2	Zwei Abschleppanschlüsse vorne, links u. rechts
■	TOWR-ONE	Abschleppmaul hinten
□	TREL15	15-polige Anhängersteckdose
■	TREL7-7	Stromanschluss für Auflieger/Anhänger, 7+7-polig
□	TBC-DUO	Auflieger/Anhängerbremsanschlüsse Type DUOMATIC
■	TBC-EC	Anhänger/Aufliegeranschlüsse für Bremsanlage EU
■	TRBR-STA	Stationäre Anhängerbremse (aktiv bis 7 km/h)
□	TRB-STRE	Elektronsiche Impuls-Streckbremse
■	RFEND-B	Kunststoffkotflügel hi dreiteilig mit Spritzschutzmatte; Silentblock-gelagert
■	RFH-BAS	Montagehöhe Kotflügel hinten - Standard
□	RFH-HIG	Montagehöhe Kotflügel hinten - hoch
□	RFH-LOW	Montagehöhe Kotflügel hinten - niedrig
■	ATANK-AL	Luftkessel Aluminium
■	TL-LED	LED-Heckleuchten
■	BLIGHT-E	Bremslichter mit Notbrems-Blinkfolge
□	FRACLOS	Rahmenabdeckung am hinteren Rahmenende (scharfe Kanten geschützt)

Räder und Reifen

□	RT-AL	Alufelgen bebürstet, Standardlöcher
□	RT-ALDP	Alufelgen Durabright, Standardlöcher
□	RT-ALDPD	Alufelgen Durabright, Speziallöcher
□	RT-ALDU	Alufelgen bebürstet, Speziallöcher
■	RT-STEEL	Stahlfelgen
□	WCAP	Radkappen, aerodynamisch
■	JACK-12T	Wagenheber 12 t, Höhe 180-315 mm, Hebeweg 95 mm.
□	JACK-15T	Wagenheber 15 t, Höhe 225-435 mm. Hebeweg 130 mm.
■	TOOLKIT	Bordwerkzeug komplett
□	INFLAHOS	18 m Reifenfüllschlauch
□	GAUGE-TP	Reifendruckmesser

Antriebsstrang, Ausrüstung

□	TRAP-HD	Getriebe verstärkt
■	DRM-BE	I-Shift Fahrmodus, Standard und ECONOMY
□	DRM-E	I-Shift Fahrmodus, ECONOMY
□	PVT-MAP	I-SEE kartenbasierende Topographiedaten (GPS und zentrale Datenbank)
■	PVT-MTM	I-SEE mit kartenbasierten Topographie- und Verkehrsinformationen
■	CRUIS-E	Eco-Cruise-Control (Tempomat); inklusive Bremstempomat
□	AMSO-AUT	Kickdownfunktion und manuelle Schaltmöglichkeit im Autom.-Modus
□	AVO-ENH	Off-Road Zusatzprogramm, I-Shift
□	APF-ENH	Nebenantriebsfunktionen für I-Shift, erweitert
□	RET-TH	Retarder VR3250 hinten am Getriebe (Kompaktretarder).
□	RET-TPT	Hydraulischer Primär-Retarder für Powertronic
□	TC-HWO	Ölkühler für Automatgetriebe.
□	TC-MAOH2	Getriebeölkühler, hohe Kühlleistung Luft/Öl
■	TC-MWO	Getriebeölkühler Wasser/Öl
□	TC-MWOH2	Getriebeölkühler, hohe Kühlleistung Wasser/Öl
□	2COM1100	Luftkompressor 2-Zyl Typ 760 cc (1100l/min)
■	2COMP870	Luftkompressor 2-Zyl., 870 l/min.
□	2COMP900	Luftkompressor 2-Zyl Typ 636 cc (900 l/min)
□	CLU-AIRC	Druckluftkompressor mit Kupplung
■	AIRIN-HI	Luftansaugung hochgezogen.
□	AIRIN-LO	Luftansaugung niedrig.
□	ACL1ST-S	Luftfilter mit einem zusätzlichen Filterelement
□	24A110BL	Generator 24 V, 110 A mit LIN Bus
□	24A150BL	Generator 24 V, 150 A mit LIN Bus
□	24A180BL	Alternator/Lichtmaschine 24 V, 180 A mit LIN Bus
□	24AL150B	Generator / LiMa 24 V, 150 A, 4200 W
■	CCV-C	Geschlossene Kurbelgehäuseentlüftung
□	PRIM-EL	Kraftstoff-Entlüftungspumpe elektrisch
■	PRIM-MAN	Kraftstoff-Entlüftungspumpe mechanisch
□	AF-E	Kraftstofffilterheizung, thermostatgesteuert.
□	AF-R	Kraftstofffilter gewärmt durch Kraftstoff-Retourleitung
□	FUEFE2LW	Kraftstofffilter dual, mit erhöhter Wasserabscheidekapazität
■	FUEFE2SW	Kraftstofffilter dual, mit Standard-Wasserabscheidekapazität
□	EST-AID	Ansaugluftvorwärmung
□	220EBH15	Elektrische Motorvorwärmung, 220 V/1,5 kW
□	PTER-100	Motornebenantrieb PTER-100 mit Flansch DIN7646
□	PTER-DIN	Motornebenantrieb für Pumpe nach DIN5462
□	PTER1400	Nebenantrieb PTER1400 hinten am Motor mit Flansch SAE1400, Drehrichtung nach links.
□	HPE-F101	Hydraulikpumpe Parker F1-101 hinten am Motor
□	HPE-F41	Hydraulikpumpe Parker F1-41 hinten am Motor
□	HPE-F51	Hydraulikpumpe Parker F1-51 hinten am Motor
□	HPE-F61	Hydraulikpumpe Parker F1-61 hinten am Motor
□	HPE-F81	Hydraulikpumpe Parker F1-81 hinten am Motor
□	HPE-T53	Hydraulikpumpe Parker F2-53/53 hinten am Motor
□	HPE-T70	Hydraulikpumpe Parker F2-70/35 hinten am Motor
□	HPE-V45	Hydraulikpumpe Parker VP1-45 hinten am Motor
□	HPE-V75	Hydraulikpumpe Parker VP1-75 hinten am Motor
□	PTPT-D	NA PTPT-D für Powertronic-Getriebe, für direkt angeflanschte Pumpe.
□	PTPT-F	Nebenantrieb PTPT-F für Powertronic-Getriebe, mit Flansch.
□	PTR-D	Nebenantrieb PTR-D zum Anflanschen einer Hydraulikpumpe
□	PTR-DH	Nebenantrieb PTR-DH zum Anflanschen einer Hydraulikpumpe
□	PTR-DM	Nebenantrieb PTR-DM zum Anflanschen einer Hydraulikpumpe
□	PTR-F	Nebenantrieb PTR-F mit 1 Flansch nach SAE1400.

■ Serienausstattung □ Sonderausstattung

Detailliertere Information zur Ausrüstung von Fahrerhaus und Antriebsstrang werden in separaten Datenblättern angeboten.

Weitere Optionen und Kombinationen nennt Ihnen Ihr Volvo Verkaufsberater.

Der Hersteller behält sich vor, technische oder Designänderungen ohne Vorankündigung vorzunehmen.
Die Spezifikation kann landesabhängig unterschiedlich sein.

DATENBLÄTTER

FM D11 6x2T, VLA, Luftfederung FM 62T P1A

□	PTR-FH	Nebenantrieb PTR-FH mit 1 Flansch nach SAE1300.
□	PTR-FL	Nebenantrieb PTR-FL mit 1 Flansch nach SAE1300.
□	PTRD-D	NA doppelt, PTRD-D, für bis 2 Pumpen (außen, nach DIN5462/ISO7653)
□	PTRD-D1	NA PTRD-D1 doppelt für 1 Pumpe nach vorne und 1 Flansch nach hinten.
□	PTRD-D2	NA PTRD-D2 doppelt für 1 Pumpe nach vorne und 2 Flanschen nach hinten.
□	PTRD-F	NA PTRD-F, doppelt, mit 1 Flansch (SAE 1400) außen, nach hinten.
□	HPG-F101	Parker F1-101 F1 Plus, Pumpe angeflanscht, für NA hinten am Getriebe
□	HPG-F41	Parker F1-41, F1 Plus, Pumpe angeflanscht, für NA hinten am Getriebe
□	HPG-F51	Parker F1-51, F1 Plus, Pumpe angeflanscht, für NA hinten am Getriebe
□	HPG-F61	Parker F1-61, F1 Plus, Pumpe angeflanscht, für NA hinten am Getriebe
□	HPG-F81	Parker F1-81, F1 Plus, Pumpe angeflanscht, für NA hinten am Getriebe
■	STWPOS-L	Linkslenkung
□	STWM-LE	Lederlenkrad
□	STGW-AD2	Lenkradverstellung Standard mit zusätzl. Neigungsfunktion
■	STGW-ADJ	Lenkradverstellung Standard
□	AIRBAG	Fahrer-Airbag im Lenkrad.
□	DRC-AMII	DPF Regeneration Steuerung - Automatisch / manueller Start und Sperrung der Regeneration
■	DRC-AUTO	DPF Regeneration Vollautomatisch (beim Fahren)
■	1DAYDIG4	Digitaler Tachograph DTCO 4.1 (Smart 2.0)
□	ARSL	Zusätzlicher Geschwindigkeitsbegrenzer (Schalter im Armaturenbrett)
■	ESP-BAS1	Elektronisches Stabilitätsprogramm
□	ESPC-RO	ESP Funktionsschalter On - reduziert - Off
□	HWSS-ACB	Abstandsregeltempomat (ACC) mit Kollisionswarnung und Notbremsassistent
■	HWSS-FCB	Kollisionswarner mit Notbremsassistent
■	LSS-DW	Spurhalteassistent
□	LSS-DW3	Aktive Spurführung, Pilot-Assist-Funktion
□	LCS2	Seiten-Kollisionsüberwachung und Abbiegeassistent (nur Beifahrerseite); NICHT ZULÄSSIG FÜR LONDON (DVS)
■	LCS4	Seiten-Kollisionsüberwachung und Abbiegeassistent, beidseitig
■	DAS-W	Fahrerwarnsystem; warnt bei auftretender Müdigkeit
□	RSENS-W	Scheibenwischer mit Regensensor
■	CU-ECC	Klimaanlage mit automatischer Temperaturregelung
□	CU-ECC2	Klimaanlage mit automatischer Temperaturregelung, Sonnensensor, Nebelsensor, Luftgütesensor und Aktivkohlefilter
■	IMMOBIL	Wegfahrsperre, Transponder im Schlüssel
□	ALARM-E	Volvo Alarmanlage mit erweiterten Funktionen (Zugfahrzeug und Anhänger/Auflieger)
□	PHONE-PK	Vorbereitung für Telefon
□	ISUNS-BS	Seitliche Sonnenblende, beidseitig
■	ISUNS-DS	Seitliche Sonnenblende, Fahrerseite
□	ISUNF-B	Sonnenblende innen, Basic
□	ISUNF-MD	Sonnenblende innen mit Spiegel auf Fahrerseite
□	ISUNF-RE	Sonnenblende innen mit Sonnenrollo elektrisch
■	ISUNF-RM	Sonnenblende innen mit Sonnenrollo manuell
□	ADFS	Extra DIN-Schacht, Frontablage
□	RTOLL-PK	Vorbereitung für OBU (Mautgerät, Toll Collect)
□	LOADIND	Volvo Ladeanzeige / Achslastwaage
□	REMC-MF	Drahtlose Fernbedienung, multifunktional
■	WARNTRI2	Zwei Pannendreiecke
■	AIDKIT1B	Erste-Hilfe-Kit
□	WARNLAMP	Tragbare Warn- bzw Arbeitslampe
□	LAMP-IN	Inspektionslampe mit 10 m Kabel
■	BULBKIT	Ersatzbirnen und Sicherungen
■	WRITEPAD	Schreibunterlage
□	DST-CF4	Komfortsitz Fahrer, luftgefedert, Lendenwirbelstütze, Gurt im Sitz
■	DST-CF5	Komfortsitz Fahrer, luftgefedert, Lendenwirbelstütze, beheizt, Gurt im Sitz
□	DST-CF6	Komfortsitz Fahrer, luftgefedert, Lendenwirbelstütze, beheizt, belüftet, Gurt im Sitz
□	SBD-RED	Sicherheitsgurt, rot
□	SBPRE-DS	Gurtstraffer, Fahrer
□	PST-BAS1	Beifahrersitz Basis, ungefedert, nicht verschiebbar Sitzfläche hochklappbar
□	PST-CF4	Beifahrersitz Komfortausführung, luftgefedert, Sicherheitsgurt im Sitz integriert.
□	PST-CF5	Beifahrersitz Komfortausführung, luftgefedert, beheizt, Sicherheitsgurt im Sitz integriert.
■	PST-STD2	Beifahrersitz Standard, feststehend (nicht gefedert).
□	PST-STD4	Beifahrersitz Standard, luftgefedert.
□	SBPRE-PS	Gurtstraffer, Beifahrer
□	ARMRE-BB	Jeweils zwei Armlehnen am Fahrer- und Beifahrersitz
□	ARMRE-DB	Zwei Armlehnen am Fahrersitz
□	ARMRE-PB	Zwei Armlehnen am Beifahrersitz
□	ARU-BAS	Armlehne/n mit Vinyl bezogen
□	ARU-LEA	Armlehne/n mit Leder bezogen
■	FMAT-RUB	Zwei Gummifußmatten
□	FMAT-TX2	Fußmatten, zwei Textil und zwei Gummi
■	LBK70	Komfortbett unten, 700 mm, fest
□	MATL-FI	Ein-Zonen-Matratze, Komfortbett unten, fest
■	MATL-SF	Drei-Zonen-Matratze, Komfortbett unten, mittelfest
□	OLMAT-BA	Matratzenauflage Basic (20 mm)
□	OLMAT-PR	Matratzenauflage Premium (30 mm)
□	TBK60F	Obere Liege 1900x600 mm, hochklappbar, mit Sicherheitsnetz
□	TBK70F	Obere Liege 1900x700 mm, hochklappbar, mit Sicherheitsnetz
□	PH-CAB2	Standheizung Fahrerhaus, 2 kW (ohne Motorvorwärmung)
□	PH-ENGCA	Standheizung Fahrerhaus und Motor, Webasto, 9,1 kW
□	PH-SS	Restwärmeheizung
□	SLCP-BAS	Bedienkonsole im Schlafabteil BASIS
□	ETSB-F	Aufbewahrungsbox am Motortunnel vorne
□	ETSB-FR	Aufbewahrungsbox am Motortunnel, vorne und hinten
□	ETSB-FRS	Aufbewahrungsbox am Motortunnel, vorne, hinten und seitlich
□	ETSB-FS	Aufbewahrungsbox am Motortunnel, vorne und seitlich
□	ETSB-R	Aufbewahrungsbox am Motortunnel hinten
□	ETSB-RS	Aufbewahrungsbox am Motortunnel, hinten und seitlich
□	ETSB-S	Aufbewahrungsbox am Motortunnel seitlich
□	RUS-BAS	Aufbewahrungsfächer hinten/oben, Basic
□	RUS-HIG	Staufach über Komfortbett, HIGH (245 l)
□	REF-ICPK	Vorbereitung für Kühlbox im Fahrerhaus
□	REFR-RUS	Kühlbox 28 l im Fach hinten/oben
□	MICRO-PK	Vorbereitung für Mikrowelle
□	BOTH-D	Flaschenhalter bei Fahrersitz
□	COFMA-PK	Vorbereitung für Kaffeemaschine
■	INLI-BAS	Innenbeleuchtung Standard
□	INLI-NL	Innenbeleuchtung mit rote Nachtbeleuchtung
□	INLI-NLD	Innenbeleuchtung mit Dimmerfunktion und Nachtbeleuchtung Rot

■ Serienausstattung □ Sonderausstattung

Detailliertere Information zur Ausrüstung von Fahrerhaus und Antriebsstrang werden in separaten Datenblättern angeboten.

Weitere Optionen und Kombinationen nennt Ihnen Ihr Volvo Verkaufsberater.

Der Hersteller behält sich vor, technische oder Designänderungen ohne Vorankündigung vorzunehmen.
Die Spezifikation kann landesabhängig unterschiedlich sein.

□	ARL-FLEX	Zwei flexible Leselampen
■	RH-EE	Sky window (fix, nicht zu öffnen, getöntes Glas) / Notausstieg
□	RH-ER	Metall-Dachluke verstärkt, manuell bedienbar, Notausstieg (50 x 70 cm)
□	RH-ETR	Glasdachluke/Skywindow, elektrisch bedienbar, getöntes Glas, Notausstieg (50 x 70 cm)
□	RH-MTR	Glasdachluke/Skywindow, manuell bedienbar, getöntes Glas, Notausstieg (50 x 70 cm)
■	GLAS-TIN	getönte Scheiben
□	SWIND-BS	Extra Seitenfenster, beidseitig
□	SWIND-PS	Extra Seitenfenster, Beifahrerseite
□	AWIND-RF	Fenster in Fahrerhausrückwand
□	VANMIR	Makeup- bzw. Frisierspiegel
□	AS-FUS	Zwei extra Facheinlagen in Ablagefächer vorne (iVm Mikrowelle nur ein Stk.)
□	INFOT-PK	Vorbereitung für Flachbildfernseher

Fahrerhaus-Exterieur

□	EXTL-BA2	Fahrerhauslackierung, BASIC, Level 2
■	EXTL-BAS	Fahrerhauslackierung, BASIC
■	DGLAS-H	Fahrerhaustüren mit Einscheiben Sicherheitsglas
□	DGLAS-L	Fahrerhaustüren mit Verbund-Sicherheitsglas
■	BUMP-B	Stoßfänger, Kunststoff
□	BUMP-B2	Stoßfänger, Stahl
□	BUMP-SP	Stoßstange mit Spoiler
□	GUARD-EH	Ölwannenschutz verstärkt; (hält bis zu 50 % der Vorderachslast stand)
■	BUGNET	Insektenschutzgitter vor dem Kühler
□	CTILTP-E	Elektrohydraulische Kippvorrichtung für das Fahrerhaus.
■	CTILTP-M	Manuelle Kippvorrichtung für das Fahrerhaus
□	FCABS-A	Fahrerhausfederung vorne Luft
■	FCABS-M	Fahrerhausfederung vorne mechanisch
□	RCABS-A	Fahrerhausfederung hinten Luft
■	RCABS-M	Fahrerhausfederung hinten mechanisch
□	MIRCFCPS	Rückspiegel, beheizt und elektrisch verstellbar mit Weitwinkelspiegel beidseitig und Nahbereichsspiegel auf der Beifahrerseite. Zusätzlich Nahbereichskamera auf der Beifahrerseite zur Totwinkelüberwachung
□	MIRCMCP	Rückspiegelversion: Kamera-Monitor-System mit Nahbereichskamera auf Beifahrerseite
□	MIRCMS	Rückspiegelversion: Kamera-Monitor-System
■	MIRCOMF	Komfortspiegel - Hauptspiegel beidseitig elektrisch verstellbar und beheizt - Weitwinkelspiegel beidseitig elektrisch verstellb. u. beheizt - Rampenspiegel auf Beifahrerseite
■	AMIR-F20	Frontspiegel
□	SUNV-H	Sonnenblende außen
□	AD-ROOF	Dachspoiler (die Dachspoilerausführung richtet sich u.a. nach den Komponenten Fahrgestellhöhe, Reifendimension und Fahrerhaus)
□	AD-SIDEL	Fahrerhaus-Seitenspoiler für SZM
□	AD-SIDES	Fahrerhaus-Seitenspoiler, kurze Ausführung
□	AD-CHASX	Chassis-Seitenverkleidung, klappbar, abnehmbar
□	ADCF-F	Kantenverlängerung, Seitenverkleidung
■	HL-LED	LED-Hauptscheinwerfer
■	HL-CLEAN	Scheinwerfer-Reinigungsanlage
□	HLP-ST	Scheinwerferschutz, Stahl
■	DRL-LED	Tagfahrlicht, LED-Leuchten
□	DRIVL2	2 LED-Zusatz-Fernscheinwerfer
■	UDRIVL	ohne zusätzliche Fernscheinwerfer
■	FOGL-WC	2 Nebelscheinwerfer
□	CL-STAT	Abbiegelicht LED statisch
□	BEACOA2F	Zwei LED-Warnleuchten (orange), montiert am Fahrerhausdach vorne
□	BEACOA2R	Zwei LED-Warnleuchten (orange), montiert auf Fahrerhausdach hinten
□	BEACON-P	Verkabelung für Rundumkennleuchte
□	BEACONA4	Vier LED-Warnleuchten am Fahrerhausdach (vorne 2 Stk., hinten 2 Stk.)
□	CABPT-R1	1 Durchlass für Fahrerhausdachverkabelung
□	CABPT-R2	2 Durchlässe für Fahrerhausdachverkabelung
□	SPOTP-F	Verkabelung für extra Scheinwerfer vorne, max 280 W
□	SPOTP-R	Verkabelung für extra Scheinwerfer auf dem Dach, max 280 W
□	SPOTP-RF	Verkabelung für extra Scheinwerfer vorne u. auf dem Dach, max. 2x 280 W
□	ROS-IL2	Vorbereitung für GLOBETROTTERSCHILD-Beleuchtung (weiße Folie)
□	ROS-ILP	Vorbereitung für Dachschildbeleuchtung
□	CSGN-GTR	Schriftzug Globetrotter
■	HORN-F1S	Ein Drucklufthorn (Jericho)
□	HORN-R2S	2 Drucklufthörner auf dem Dach
■	ANT-CBR	Dachantenne für CB-Funk
□	ACCBR-AP	Dachkonsole vorne, mittig und hinten für Zubehör
□	ACCBR-F	Dachkonsole vorne für Zubehör
□	ACCBR-FM	Dachkonsole vorne und miittig für Zubehör
□	ACCBR-FR	Dachkonsole vorne und hinten für Zubehör
□	ACCBR-M	Dachkonsole mittig, für Zubehör
□	ACCBR-R	Dachkonsole hinten für Zubehör
□	ACCBR-RM	Dachkonsole mittig und hinten für Zubehör
□	RFCAR-BC	Kotflügelhalterung an Fahrerhaus-Rückwand.
□	LADDER	Aluminiumleiter, hinten am Fahrerhaus montiert, abnehmbar, L= 2,37 - 4,17 M.
□	REFS-TW	Konturmarkierungen (im Fhs mitgeliefert, weiß)

Aufbau

□	5WM-ASL	Verschiebeeinrichtung JOST mit ISO-L (niedrig) Betätigung pneumatisch
□	5WM-ASM	Verschiebeeinrichtung JOST mit ISO-M Betätigung pneumatisch
■	5WM-ISOL	Unterbau für Sattelkupplung ISO-L, (niedrige Ausführung, 16 mm hoch)
□	5WM-ISOM	Unterbau für Sattelkupplung ISO-M, mittelhoch, Hilfsrahmen 50mm + Grundplatte 10 mm = 60mm hoch über Hauptrahmen.
□	5WM-LPRO	Sattelkupplung direkt auf Fahrgestell
□	5WM-MASM	Verschiebeeinrichtung Fontaine mit ISO-M
□	5WH150	Sattelkupplungshöhe 150 mm
□	5WH160	Sattelkupplungshöhe 160 mm
□	5WH175	Sattelkupplungshöhe 175 mm
■	5WH185	Sattelkupplungshöhe 185 mm
□	5WH195	Sattelkupplungshöhe 195 mm, für Unterbau 5WM-ISOL/M/H.
□	5WH200	Sattelkupplungshöhe 200 mm
□	5WH205	Sattelkupplungshöhe 205 mm
□	5WH210	Sattelkupplungshöhe 210 mm
□	5WH220	Sattelkupplungshöhe 220 mm
□	5WH230	Sattelkupplungshöhe 230 mm
□	5WT-JO8	Sattelkupplung JOST JSK 37, gegossen
□	5WT-JO9	Sattelkupplung JOST JSK 42, gegossen
■	5WT-SH	Sattelkupplung Georg Fischer / SAF-Holland SK 36.20
■	5WLM-B	Sattelkupplungsplatte Standard
□	5WLM-L	Sattelkupplungsplatte wartungsarm (Teflonbeschichtung)
□	5WL-S1	Zentralschmierung Sattelplatte und Verschluss
□	5WL-S2	Zentralschmierung Sattelkupplungsverschluss

■ Serienausstattung □ Sonderausstattung

Detailliertere Information zur Ausrüstung von Fahrerhaus und Antriebsstrang werden in separaten Datenblättern angeboten.

Weitere Optionen und Kombinationen nennt Ihnen Ihr Volvo Verkaufsberater.

Der Hersteller behält sich vor, technische oder Designänderungen ohne Vorankündigung vorzunehmen.
Die Spezifikation kann landesabhängig unterschiedlich sein.

□	TCIND	Verriegelungsanzeige für Sattelkupplung
■	RDECK	Alu-Riffelblech/Arbeitsbrücke hinter Fahrerhaus (Szm)
□	RDECK-M	Alu-Riffelblech/Arbeitsbrücke hi Fahrerhaus vergrößert
□	SRWL-PK	Vorbereitung für Arbeitsbeleuchtung hinten und seitlich am Fahrgestell mit 3-stufigem Schalter (ein/aus/auto-rückwärts)
□	SWL-2RW	Arbeitsscheinwerfer seitlich/hinten, 2x LED, Weiß
□	SWL-PK	Vorbereitung für Arbeitsbeleuchtung seitlich, max 280 W inkl. Schalter mit 2 Schalterstellungen
■	WL-TA1W	Sattelkupplungsbeleuchtung, LED, Weiß
□	WLC-H2W	Zwei LED Arbeitsscheinwerfer hinten/oben am Fahrerhaus
□	WLC-PKH	Vorbereitung für Arbeitsbeleuchtung hinten/oben am Fahrerhaus
□	WLC-PKL	Vorbereitung für Arbeitsbeleuchtung hinten/unten am Fahrerhaus
□	WLC-PKLH	Vorbereitung für Arbeitsbeleuchtung hinten, oben und unten am Fahrerhaus
■	ECBB-BAS	Aufbauer-Elektrozentrale ohne Aufbauermodul
□	ECBB-HIG	Aufbauer-Elektrozentrale inkl. Aufbauermodul HIGH im Fahrerhaus (Steuergerät mit 18 Stk. digitalen Aushängen)
□	ECBB-MED	Aufbauer-Elektrozentrale inkl. Aufbauermodul MEDIUM im Fahrerhaus (Steuergerät mit 11 Stk. digitalen Ausgängen)
■	BBCHAS1	7-poliger Anschluss für Aufbau
□	BBCHAS3	3x7-poliger Anschluss für Aufbau
□	BEPR-T2	Elektrische Vorbereitung, Kipper mit Fernbedienung
□	EXSTER	Vorbereitung für eine externe Fahrzeugsteuerung (Motor, Lenkung, Bremse) über die Aufbauerschnittstelle / Body Builder Modul
■	TD-LED	Anhängererkennung mit LED-Sensor
□	AUXL-SPK	Vorbereitung (Verkabelung und Schalter) für Schneepflugbeleuchtung, Hauptscheinwerfer und Blinker
□	TAILPRE2	Vorbereitung für Ladebordwand Einbindung der Fernbedienung (Volvo REMOTE) möglich
□	TAILPREP	Vorbereitung für Ladebordwand
■	AESW2	Zwei freie Zusatzkippschalter im Armaturenbrett, frei positionierbar/programmierbar
□	AESW2PK	Zwei freie Zusatzkippschalter im Armaturenbrett, frei positionierbar/programmierbar, zusätzlich vier verkabelte Kippschalterplätze
□	AUXSW-4	Verkabelung für 4 Stück extra Schalter im Armaturenbrett

Auslieferungsservice im Werk

■	TGW-4GWL	Telematic Gateway 4G/LTE und WLAN
□	FMS-PK	Anschluss FMS
■	DRUT2	My-Truck-App Online Verbindung zwischen Smartphone und LKW
□	DRUT3	My Truck App (Vorausbezahlt für 3 Jahre)
□	DRUT4	My Truck App (Vorausbezahlt für 4 Jahre)
□	DRUT5	My Truck App (Vorausbezahlt für 5 Jahre)