VOLVO

MALLISTO

FM D13 4x2, Tractor, lehtijousitus FM 42T 3L

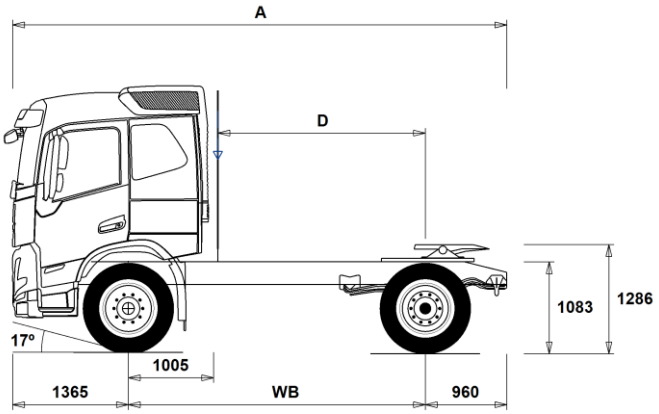

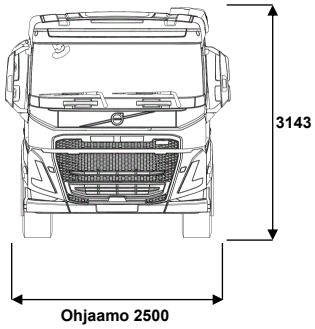

Alustan mitat [mm]

WB	Akseliväli	3500	3600	3700	3800
A	Alustan kokonaispituus	5825	5925	6025	6125
D	Etäisyys ilmanoton takareunasta taka-akselin keskipisteeseen	2445	2545	2645	2745
F	Vetopöydän paikka (EC Directive 96/53 mukaan)	375	375	375	375

Alustan massa [kg]

Etuakseli	4515	4520	4525	4525
Taka-akseli	1965	1965	1970	1975
Alustan paino	6480	6485	6495	6500

Kääntöympyrä [mm]

Kääntöympyrän halkaisia,renkaasta	12700	13100	13400	13700
Kääntöympyrän halkaisia,puskurista	14100	14400	14800	15100

Sallitut massa [kg]

	Tekninen
Ajoneuvon kokonaismassa	20100
Yhdistelmän kokonaismassa	44000
Etuakseli	7100
Taka-akseli	13000

Tärkeät huomautukset

Alustan mitat
Ohjaamon korkeus: -16 mm lisää CAB-DAY, +312 mm lisää CAB-HSLP, -278 mm lisää CAB-LDAY, -278 mm lisää CAB-LSLP.
Mitta etuakselista ohjaamon takaseinään: -422 mm lisää CAB-DAY ja CAB-LDAY.
D-mitta sisältäen etuvälin 50 mm ja tasakuorma-autolle lisää apurunko 100 mm.
Korkeus voi vaihdella ± 20 mm lehtijousille ja ± 10 mm ilmajousitetulle.
Kaikki mitat ovat kuormaamattomalle alustalle ja teliakselit alhaalla. Chassis height used: CHH-HIGH.

Massat ja mitat perustuvat seuraaviin renkaisiin:
Etuakselin renkaat: 315/80R22.5
Vetoakselin renkaat: 315/80R22.5

Alustan massoihin sisältyy öljyt, vesi, AdBlue, polttoainemäärä 0 litroissa ja ilman kuljettajaa. Alustan paino voi vaihdella ± 3%.

Kääntösäteet on teoreettisesti laskettu.

Lakisääteiset massat voivat vaihdella maakohtaisesti.

Tarkempia painotietoa varten käyttäkää WIS ohjelmaa lähimmän piirimyyjän luonna.

Älä käytä tätä piirustusta kuormakorin mitoitukseen, vaan Volvon korirakenteen ohjetta ja alustapiirustusta FM42T3L.

Ref: FM 42T 3L 01 FIN 2024-02-29 FIN

MALLISTO

FM D13 4x2, Tractor, lehtijousitus FM 42T 3L

Auton käyttö

□	**RC-ROUGH**	Ajo-olosuhteet, maantie/maasto, <5% maastoajoa
□	**RC-SMOOT**	Ajo-olosuhteet, maantieajoa, >95% ajoajasta maanteillä

Peruskomponentit

■	**CHH-HIGH**	Alustan korkeus, korkea
□	**CHH-XHIG**	Alustan korkeus, X-korkea
□	**FM-DAY6**	Päiväohjaamo FM
□	**FM-HSLP6**	Korkea makuuohjaamo FM
□	**FM-LDAY6**	Matala päiväohjaamo FM
□	**FM-LSLP6**	Matala makuuohjaamo FM
■	**FM-SLP6**	Makuuohjaamo FM
■	**D13S420A**	Moottori, 13-litraa, Turbo-S, 420hv EU6, 2100Nm Fuelface 2022
□	**D13S460A**	Moottori, 13-litraa, Turbo-S, 460hv EU6, 2300Nm, Fuelface 2022
□	**D13S500A**	Moottori, 13-litraa, Turbo-S, 500hv EU6, 2500Nm, Fuelface 2022
■	**D13K420**	Moottori, 13-litraa, 420hp
□	**D13K460**	Moottori, 13-litraa, 460hp
□	**D13K500**	Moottori, 13-litraa, 500hp
■	**DIESEL**	Käytettävä polttoaine: Diesel
□	**DIESEL-B**	Käytettävä polttoaine: Biodiesel B100 (FAME/RME)
□	**EBR-EPG**	Pakokaasun paineensäädin (pakokaasujarru).
□	**EBR-EPGC**	Pakokaasun paineensäädin ja VCB
□	**EBR-VEB+**	Moottorijarru VEB+ ja pakokaasun paineensäädin. Volvo Engine Brake+
■	**AT2412**	I-Shift 12 vaihdetta, 2400 Nm, maks. GCW 44t
□	**AT2612**	I-Shift 12 vaihdetta, 2600 Nm
□	**ATO2612**	I-Shift 12, ylivaihde, 12 vaihdetta, 2600 Nm
□	**PT2606**	Powertronic vaihteisto, 6-vaihdetta, 2600Nm
□	**SPO2812**	Kaksoiskytkimellä varustettu automatisoitu vaihteisto, 12-vaihdetta, 2800Nm
□	**RSH1370F**	Taka-akseli, 13t, napavälitys, kokonaismassa 70000kg
□	**RSS1344C**	Taka-akseli, 13t, akselivälitys, kokonaismassa 44000kg
■	**RSS1344E**	Taka-akseli, 13t, akselivälitys GCW 44000kg
□	**RSS1352A**	Taka-akseli, 13t, akselivälitys, GCW 52000kg
□	**RSS1370A**	Taka-akseli, 13t, akselivälitys, GCW 70000kg, versio A
□	**RSS1370B**	Taka-akseli, 13t, akselivälitys, GCW 70000kg, versio B

Varustepaketit

□	**FP-D13**	Ajoneuvon polttoainetaloudellisuuspaketti D13
□	**DRIV-EXT**	Ajopaketti, laajennettu
□	**DRIV-SEL**	Ajopaketti
□	**1LIVINFM**	1 vuode, FM -paketti
□	**2LIVINFM**	2 vuode, FM -paketti
■	**INFOHIGH**	Mediapaketti, laaja valmius
□	**SAFE-EXT**	Turvallisuuspaketti, laajennettu
□	**SAFE-SEL**	Turvallisuuspaketti
□	**OFFROADD**	Maansiirtopaketti FMX päiväohjaamo
□	**OFFROADS**	Maansiirtopaketti FMX makuuohjaamo

Alustan rakenne

■	**FST-PAR**	Etujousitus, parabelijousi, normaali
□	**FST-PAR3**	Etujousitus, parabelijousi, kolmelehtinen
□	**FAL10.0**	Etuakselimassa 10.0 tonnia
■	**FAL7.1**	Etuakselimassa 7.1 tonnia
□	**FAL7.5**	Etuakselimassa 7.5 tonnia
□	**FAL8.0**	Etuakselimassa 8.0 tonnia.
□	**FAL8.5**	Etuakselimassa 8.5 tonnia
□	**FAL9.0**	Etuakselimassa 9.0 tonnia
□	**FSM-LUB**	Rasvanipat etupään jousitusksessa
□	**FSTAB**	Kallistuksenvakaaja edessä, normaali
■	**FSTAB2**	Kallistuksenvakaaja edessä, keskijäykkä
□	**FSTAB3**	Kallistuksenvakaaja edessä, jäykkä
■	**RAL13**	Taka-akselimassa 13 tonnia.
■	**RSTAB1**	Kallistuksenvakaaja takana
□	**ACTST-TO**	Volvo Dynamic Steering (VDS) - Aktiivinen ja tarkempi ohjaus lisäpumpulla ja vääntömomentin säädöllä
□	**ASFE-OG**	Ajonvakautusta edistävä VDS
□	**ASFE-PO**	Omia asetuksia tukeva ja ajonvakautusta edistävä VDS
□	**ASFE-PS**	Omia asetuksia tukeva VDS
■	**PSP-FIX**	Ohjaustehostimen pumppu. Kiinteä tilavuus.
□	**PSP-VAR**	Ohjaustehostimen pumppu. Säätötilavuus.
□	**PSP-VAR2**	Ohjaustehostimen pumppu. Säätötilavuus, Fuelface 2022
■	**EBS-MED**	EBS jarruohjelmisto, laajennettu ohjelma
■	**AUXPARK**	Lisäseisontajarru, etuakseli (4*2) tai 3./4.akseli (6*4/8*4)
□	**RST-MUL**	Takajousitus, perinteinen lehtijousi
■	**RST-PAR1**	Takajousitus, parabelijousi normaali
□	**RST-PAR5**	Takalehtijousitus, progressiivinen parabelijousitus.
■	**FRAME266**	Runkopalkin korkeus 266mm
□	**FRAME300**	Runkopalkin korkeus 300mm
■	**FST7070**	Runkopalkkien ainevahvuus, 7mm pysty/7mm vaaka
□	**FST8080**	Runkopalkkien ainevahvuus, 8mm pysty/8mm vaaka
□	**FIL-EEEB**	Sisärunko, moottorin takapäästä-telin takapäähän
□	**FIL-TXEB**	Sisärunko, vaihteiston-telin kohdalla
■	**BBOX-L**	Akkukotelo vasemmalla puolella.
□	**BATS-D**	Tuplattu energian varastointi (2 asumis- ja 2 käynnistysakkua)
■	**BATS-S**	Normaali energian varastointi (2 akkua)
□	**2BAT210B**	Geeliakut 2x210Ah
■	**2BAT210C**	AGM akut 2x210Ah
■	**BATTAMP**	Akun ampeerimittari (ei akkuanturia)
□	**BATTIND**	Akun virranhallinta (akkuanturi ja virranhallinta - suurelle virrankulutkselle)
□	**ADR2**	ADR varustettu alusta, 2 katkaisijaa
□	**MSWI-A**	Pääkatkaisin, ADR
■	**MSWI-R**	Pääkatkaisin, kaukokäyttöinen. Hallinta avaimen kaukosäätimellä
■	**R330A71**	Pa-säiliö, alumiini 330L oikea, 710 mm, D-muotoinen. Min tilavuus 255l Max tilavuus 810l
■	**UL-FUEL**	Ilman Pa-säiliötä, vasen puoli Min tilavuus 160l Max tilavuus 900l
□	**ADTP-BC**	AdBlue-säiliön sijainti - oikea ohjaamon takana/alla
□	**ADTP-L**	AdBlue-säiliön sijainti - vasen
■	**ADTP-R**	AdBlue-säiliön sijainti - oikea
□	**ADB048**	AdBlue-säiliö, tilavuus 48 litraa
□	**ADB050**	AdBlue-säiliö, tilavuus 50 litraa - ohjaamon alla/takana
■	**ADB064**	AdBlue-säiliö, tilavuus 64 litraa
□	**ADB068**	AdBlue-säiliö, tilavuus 68 litraa
□	**ADB083**	AdBlue-säiliö, tilavuus 83 litraa
□	**ADB090**	AdBlue-säiliö, tilavuus 90 litraa
□	**ADB100**	AdBlue-säiliö, tilavuus 100 litraa
□	**ADB112**	AdBlue-säiliö, tilavuus 112 litraa
□	**ADTC-BF**	AdBlue-säiliön suojalevy
■	**FCAP-L**	Pa-säiliönkorkki, lukittava
■	**FUFF-AS**	Polttoaineentäytön loiskeenesto
□	**FUFF-ATS**	Polttoainesäiliön täyttöaukko, loiskeen- ja varkaudenesto
□	**ESH-LEFT**	Äänenvaimentaja vaakataso, pakoputken suuntaus vasen
■	**ESH-REAR**	Äänenvaimentaja vaakataso, pakoputken suuntaus taakse
□	**ESH-RIGH**	Äänenvaimentaja vaakataso, pakoputken suuntaus oikea
□	**ESH-VERT**	Äänenvaimentaja vaakatasossa, pakoputken suuntaus ylös
□	**EXST-SSP**	Pystypakoputken yläputki, kiillotetusta ruostumattomasta teräksestä
□	**WHC-FIX1**	Pyöräkiila, yksi kiinteä pyöräkiila

■ Vakio varuste □ Valinnais varuste

Jos haluat tarkempaa tietoa Volvon voimansiirto linjasta katso erillistä esitettä.

Jos haluatte lisää tietoa ottakaa yhteyttä lähimpään Volvo jälleenmyyjään (VSS).

Tehdas ja maahantuoja varaa oikeuden muuttaa rakennetta ja varustelua ilman aikaisempaa ilmoitusta.varustelu on maakohtainen.
The specification can vary from country to country.

MALLISTO

FM D13 4x2, Tractor, lehtijousitus FM 42T 3L

□	WHC-FIX2	Pyöräkiila, kaksi kiinteää pyöräkiilaa
□	WHC-FOL1	Pyöräkiila, yksi taitettava pyöräkiila
□	WHC-FOL2	Pyöräkiila, kaksi taitettavaa pyöräkiilaa
□	WHCP-F	Pyöräkiilat, sijainti auton etuosassa - TRACTOR, BBOX-L, Fold, 1/2 w chocks = Top of left side battery box - TRACTOR, BBOX-EF, Fold, 1/2 w chocks = Top of lefts side fuel tank - TRACTOR, BBOX-EF, Fix, 2 w chocks = Left frame front of fuel tank - RIGID, 1 front axle, Fold, 1/2 w chocks = Top of left side battery box - RIGID, 2 front axles, Fold, Frame free space, 2 wc = Top of left side battery box - RIGID, 2 front axles, Fix, W/o frame free space,2 wc = Left frame behind 1st front wheel
□	WHCP-M	Pyöräkiilat, sijainti auton keskiosassa - TRACTOR, BBOX-L, Fix, 1/2 w chocks = Left frame front of rear wheels - RIGID, 1 front axle, Fix, 1/2 w chocks = Left frame front of (or behind) rear wheels
□	WHCP-T	Pyöräkiilat, väliaikainen kuljetusasennus, pakattuna mukaan auton tavaralaatikkoon
□	TB-L80	Työkalulaatikko, 800 mm vasen puoli
□	TB-R80	Työkalulaatikko, 800 mm oikea puoli
□	SUP-BAS	Sivualleajosuojat
□	CHAIN-S	Lumiketjut
■	TOWF-NO1	Yksi hinaustappi edessä
□	TOWF-NO2	Hinauspisteet edessä, kaksi kpl
□	TOWR-ONE	Hinauskoukku takana
□	TREL15	Perävaunun sähköliitännät 15 napaa (ADR)
■	TREL7-7	Perävaunun sähköliitännät 2 * 7 napaa
□	TBC-DUO	Perävaunun Duomatic paineilmaliittimet.
■	TBC-EC	Perävaunun EU paineilmaliittimet.
□	TRBR-HCF	Perävaunun käsihallintaventtiili
□	TRBR-HCR	Perävaunun käsihallintaventtiili, alennettu paine.
■	TRBR-STA	Perävaunun jarrujen hallinta viiksestä (<4 km/h)
□	TRB-STRE	Automaattinen alhaisen nopeuden perävaunujarru (stretch brake). Auttaa ehkäisemään linkkuveitsi-ilmiötä sekä parantamaan yhdistelmän käsiteltävyyttä
■	RFEND-B	Takalokasuoja perusmalli.
■	RFH-BAS	Lokasuojien asennuskorkeus normaali (peruskorkeus). Normaali, optimaalinen asennuskorkeus – suositeltava versio. Täyttää lakivaatimukset ja ottaa huomioon rengaskoon, vetopöydän ja alustan korkeuden.
□	RFH-HIG	Lokasuojien asennuskorkeus korkea (esim. maansiirto)Lokasuojien asennuskorkeus korkea (esim. maansiirto) Korkein asennuskorkues. Sopiva esimerkiksi maansiirtoautoon ja muihin vaativiin olosuhteisiin.
□	RFH-LOW	Lokasuojien asennuskorkeus matala (matalat autot) Matala asennuskorkeus. Ainoastaan helppoihin olosuhteisiin. Matala asennus, mutta riksi lokausojien hankaantumiseen.
□	ATANK-AL	Ilmasäiliöt alumiinia
□	TL-LED	Takavalot, LED
■	BLIGHT-E	Jarruvalot, hätäjarrutusvalot

Renkaat ja vanteet

□	RT-AL	Alumiinivanne, harjattu, vakiorei´itys, (pitkät pultit)
□	RT-ALDP	Alumiinivanne, Dura-Bright, vakiorei´itys, (pitkät pultit)
□	RT-ALDPD	Alumiinivanne, Dura-Bright, kaksoisrei´itys, (lyhyet pultit)
□	RT-ALDU	Alumiinivanne, harjattu, kaksoisrei´itys, (lyhyet pultit)
■	RT-STEEL	Teräsvanteet kaikilla akseleilla
□	WCAP	Koristekapselit
□	SPWT-D	Varapyörä, vetorenkaan koko ja kuvio
□	SPWT-F	Varapyörä. Koko ja kuvio sama kuin etuakselilla olevat pyörät.
□	SWCP-LF	Varapyörätelineen sijainti: vetoakselin etupuolella, vasen
□	SWCP-T	Varapyörätelineen sijainti: kuljetusasennus rungon päällä
□	SWCP-TP	Varapyörän kuljetusasennus rungon päällä
□	JACK-12T	Tunkki 12 tonnia
□	JACK-15T	Tunkki 15 tonnia
□	JACK-20T	Tunkki 20 tonnia
■	TOOL-BAS	Työkalusarja, perus
□	TOOLKIT	Työkalusarja, laaja
□	INFLAHOS	Renkaantäyttöletku
□	GAUGE-TP	Rengaspainemittari

Voimansiirron varusteet

□	TRAP-HD	Vaihteisto, HD-versio
■	DRM-BE	Normaali + Economy ajotila (balanced + economy)
□	DRM-E	Economy ajotila
□	PVT-MAP	I-See ennakoiva maastontunteva vakionopeudensäädin, karttapohjainen ja GPS seuranta (5v sopimus)
■	PVT-MTM	I-See ennakoiva maaston ja liikennetilanteita huomioiva, karttapohjainen, GPS yhteys
□	CRUIS-E5	Vakionopeudensäädin, I-Torque (väännön optimointi, I-cruise, I-Roll, alamäkiavustin, +4 km/h)
□	AMSO-AUT	I-Shift -vaihteiston manuaalinen vaihtaminen käytettävissä automaattisessa tilassa, mkl. Kickdown-toiminto
□	AVO-ENH	I-shift ohjelmisto puun- ja maansiirtoajoon
□	APF-ENH	I-shift voimanotto, laajennettu ohjelmisto
□	RET-TH	Hidastin, vaihteistoon asennettu (retarderi)
□	RET-TPT	Hidastin, Powertronic-vaihteistoon asennettu
□	TC-HWO	Öljyn jäähdyttäjä, automaattivaihteisto
□	TC-MAOH2	Vaihteiston öljynjäähdytin, suurin, HD2
□	TC-MWO	Vaihteiston öljynjäähdytin, perus
□	TC-MWOH2	Vaihteiston öljynjäähdytin, HD
□	2COM1100	Paineilmakompressori, 1100L/min
■	2COMP870	Paineilmakompressori, 870L/min
□	2COMP900	Paineilmakompressori, 900L/min
□	CLU-AIRC	Paineilmakompressori, irtikytkettävä
■	AIRIN-HI	Moottorinilmanotto, korkea
□	AIRIN-LO	Moottorinilmanotto, matala
□	ACL1ST-S	Moottorin ilmansuodatin, 2 suodatinpanosta
■	24A110BL	Laturi, 110 Ampeeria, LIN-ohjattu
□	24A150BL	Laturi, 150 Ampeeria, LIN-ohjattu
□	24AL150B	Laturi, 150 Ampeeria
□	PRIM-EL	Ilmauspumppu, sähköinen
■	PRIM-MAN	Ilmauspumppu, manuaalinen
□	FUEQ-EH	Polttoaineletkujen lämmitys
■	220EBH15	Lohkolämmitin.
□	PTER-100	Voimanotto, moottori. DIN100/ISO7646 laippa
□	PTER-DIN	Moottorivoimanotto takana, suora pumppuasennus, DIN5462 (naaras).
□	PTER1400	Voimanotto, moottori. SAE1410/ISO7647 laippa
□	HPE-F101	F1-101 hydraulipumppu, moottorin takapäässä
□	HPE-F41	F1-41 hydraulipumppu, moottorin takapäässä
□	HPE-F51	F1-51 hydraulipumppu, moottorin takapäässä
□	HPE-F61	F1-61 hydraulipumppu, moottorin takapäässä
□	HPE-F81	F1-81 hydraulipumppu, moottorin takapäässä
□	HPE-T53	F2-53/53 hydraulipumppu, moottorin takapäässä
□	HPE-T70	F2-70/53 hydraulipumppu, moottorin takapää
□	HPE-V45	VP1-45 hydraulipumppu, moottorin takapäässä
□	HPE-V75	VP1-75 hydraulipumppu, moottorin takapäässä

■ Vakio varuste □ Valinnais varuste

Jos haluat tarkempaa tietoa Volvon voimansiirto linjasta katso erillistä esitettä.

Jos haluatte lisää tietoa ottakaa yhteyttä lähimpään Volvo jälleenmyyjään (VSS).

Tehdas ja maahantuoja varaa oikeuden muuttaa rakennetta ja varustelua ilman aikaisempaa ilmoitusta.varustelu on maakohtainen.
The specification can vary from country to country.

MALLISTO

FM D13 4x2, Tractor, lehtijousitus FM 42T 3L

□	PTPT-D	Voimanotto, Powertronic, suora liitäntä
□	PTPT-F	Voimanotto, Powertronic, laippa
□	PTR-D	Voimanotto hydrauliasennus, vaihteiston takana, hidas.
□	PTR-DH	Voimanotto hydrauli suora-asennus, vaihteiston takana, nopea.
□	PTR-DM	Voimanotto hydrauli suora-asennus, vaihteiston takana, keskinopea.
□	PTR-F	Voimanotto, vaihteisto/laippa-asennus
□	PTR-FH	Voimanotto laipalla, vaihteiston takana, nopea.
□	PTR-FL	Voimanotto laipalla, vaihteiston takana, vakio hidas
□	PTRD-D	Voimanulosotto. Kahdelle hydraulipumpulle suora asennus maksimiteho, ulommaisesta 90 kW, sisimmäisestä 100 kW, maksimi vääntömomentti yhteensä 550 Nm. 1000 Nm kun vain sisempi pumppu on kytketty.
□	PTRD-D1	Voimanotto yhdellä laipalla taaksepäin sekä yhdellä hydraulipumppu asennus mahdollisuudella eteenpäin. Maksimiteho 90 kW. Maksimi vääntömomentti 550 Nm.
□	PTRD-D2	Voiman ulosotto kahdella laipalla taaksepäin sekä esivalmius yhdelle hydraulipumppuasennusta varten taaksepäin. Maksimiteho: eteenpäin ulompi 90 kW, taaksepäin ulompi 90 kW. Taaksepäin sisempi 100 kW maksimi vääntömomentti 550 Nm per voimanottopaikka.
□	PTRD-F	Voimanulosotto. Kaksoismalli yhdellä laipalla maksimiteho 90 kW. Maksimi vääntömomentti 550 Nm.
□	HPG-F101	VOAC F1-101 hydraulipumppu
□	HPG-F41	VOAC F1-41 hydraulipumppu
□	HPG-F51	VOAC F1-51 hydraulipumppu
□	HPG-F61	VOAC F1-61 hydraulipumppu
□	HPG-F81	VOAC F1-81 hydraulipumppu
■	STWPOS-L	Ohjauspyörä vasemmalla
□	STWPOS-R	Ohjauspyörä oikella
□	STWM-LE	Ohjauspyörä, nahkaa
□	STGW-AD2	Kolmeen suuntaan säädettävä ohjauspyörä (mkl. ohjauspylväs)
■	STGW-ADJ	Säädettävä ohjauspyörä
□	AIRBAG	Turvatyyny (SRS Airbag) kuljettajan paikalla.
■	DRC-AMII	DPF hiukkassuodattimen regenerointi, 3-asentoinen katkaisin (auto/man/estetty)
□	DRC-AUTO	DPF hiukkassuodattimen automaattinen regenerointi - ei manuaalisia toimintoja
■	1DAYDIG4	Ajopiirturi, digitaalinen GEN2 (DTCO4.1, pakollinen 21.8.2023 alkaen)
□	ARSL	Lisänopeudenrajoitin, katkaisin kojelaudassa
■	ESP-BAS1	Ajovakaudenhallinta ESP1. Vetoautot ja tasakuorma-autot pieni omamassa, matala painopiste. Esim nuppiautot tai matalan painopisteen autot, mkl säiliöautot. Autot jotka ovat tyhjänä kevyitä.
□	ESPC-RO	ESP katkaisija (rajoitus/poiskytkentä)
□	HWSS-ACB	Automaattinen hätäjarrutus, törmaysvaroitus ja ACC vakionopeudensäädin. Vaihtoehtoinen varuste, jossa automaattinen hätäjarrutustoimonto on täydennetty ACC-vakionopeudensäätimellä.
■	HWSS-FCB	Automaattinen hätäjarrutus ja törmäysvaroitus (Pakollinen 2-ja 3-akselisissa)
■	LSS-DW	Lane Support System -Kaistavahti ja liikennemerkkitunnistus. Pakollinen 2-ja 3-akselisissa autoissa
□	LSS-DW3	Pilot Assist, aktiivinen kaistallapitoavustin, kaistavahti ja liikennemerkkitunnistus
□	LCS2	Kaistanvaihtoavustin törmäysvaroittimella, apukuljettajan puoli
■	LCS4	Kaistanvaihtoavustin törmäysvaroittimella molemmin puolin
■	DAS-W	Kuljettajan vireystilan valvonta.
□	RSENS-W	Sateentunnistin tuulilasille, säädettävä
■	CU-ECC	Lämmityslaite ja ilmastointi automaattisella lämpötilan säädöllä ECC.
□	CU-ECC2	Automaatti-ilmastointi ECC2, auringonvaloanturilla, kosteudentunnistimella, ilmanlaadun tunnistimella ja aktiivihiilisuodattimella
■	IMMOBIL	Käynnistyksenesto, Immobilizer
□	ALARM-E	Varashälytin, laajennettu, ohjaamo/kori/perävaunu
□	PHONE-PK	Puhelinvalmius
□	ISUNS-BS	Sivuhäikäisysuojat molemmilla puolin
■	ISUNS-DS	Sivuhäikäisysuoja kuljettajan puolella
□	ISUNF-B	Häikäisysuojus, perus (ilman peiliä)
□	ISUNF-MD	Häikäisysuojus kuljettajan puolella (sis. peilin)
□	ISUNF-RE	Häikäisysuojus, sähköinen rullaverho
■	ISUNF-RM	Häikäisysuojus, manuaalinen rullaverho
□	ADFS	Kaksi extra DIN-paikkaa etuhyllyllä (push/pull tyyppinen)
□	RTOLL-PK	Tietullimaksun esiasennussarja (Saksa)
□	REMC-MF	Work Remote langaton monitoimikaukosäädin. (Kaukosäätimen saatavilla myös kuormanilmaisintoimnto ilmajousitetuille akseleille.)
■	FIREXT3F	Palosammutin 3 kg, suomenkielinen ohje
□	WARNVEST	Turvaliivi
■	AIDKIT	Ensiapulaukku. Sis. laastaria, pesulappuja, siteitä, painesiteitä, henkitysmaskin, hanskat ja sakset
□	WARNLAMP	Varoituslamppu, kannettava
□	LAMP-IN	Tarkastuslamppu
□	BULBKIT	Lamppu- ja varokesarja
□	WRITEPAD	Kirjoitusalusta.
■	DST-CF5	Kuljettajan istuin, mukavuus, jousitettu, turvavyöt istuimessa, sähkölämmitteinen.
□	DST-CF6	Kuljettajan istuin , mukavuus malli, jousitettu, turvavyöt istuimessa, sähkölämmitteinen, tuuletettu.
□	SBD-RED	Turvavyöt, punainen väri
□	SBPRE-DS	Kuljettajan turvavyökiristin
□	PST-BAS1	Matkustajan istuin, perus 1
□	PST-CF5	Matkustajan istuin, Comfort 5
■	PST-STD2	Matkustajan istuin, perus 2
□	SBPRE-PS	Matkustajan turvavyön kiristys
□	ARMRE-BB	Molemminpuoliset käsinojat, kuljettajan ja apukuljettajan istuimet
□	ARMRE-DB	Molemminpuoliset käsinojat, kuljettajan istuin
□	ARMRE-PB	Molemminpuoliset käsinojat, apukuljettajan istuin
□	ARU-BAS	Kyynärnoja, keinonahkaa
□	ARU-LEA	Kyynärnoja,nahkaa
■	FMAT-RUB	Kumimatot
□	FMAT-TX2	Tekstiili- ja kumimatot
■	LBK70	Alasänky 700mm, kiinteä
□	MATL-FI	Alavuoteen joustinpatja, kierrejousi, suositus yli 100kg henkilölle
■	MATL-SF	Alavuoteen joustinpatja premuim malli , puolijäykät kierrejouset, suositus maks 100kg henkilölle
□	OLMAT-BA	Petauspatja vakio malli 20mm
□	OLMAT-PR	Petauspatja, premium malli 30mm
□	TBK60F	Kiinteä 600mm leveä yläsänky. Taitettavissa 52 astetta (vähemmän, jos yläsäilytysila)
□	TBK70F	Kiinteä 700mm leveä yläsänky. Taitettavissa 52 astetta (vähemmän, jos yläsäilytysila)
□	PH-ENGCA	Moottorin ja ohjaamon pysäköintilämmitin (Webasto).
□	PH-SS	Ohjaamon taukolämmitin

■ Vakio varuste □ Valinnais varuste

Jos haluat tarkempaa tietoa Volvon voimansiirto linjasta katso erillistä esitettä.

Jos haluatte lisää tietoa ottakaa yhteyttä lähimpään Volvo jälleenmyyjään (VSS).

Tehdas ja maahantuoja varaa oikeuden muuttaa rakennetta ja varustelua ilman aikaisempaa ilmoitusta.varustelu on maakohtainen.
The specification can vary from country to country.

MALLISTO

FM D13 4x2, Tractor, lehtijousitus FM 42T 3L

□	SLCP-BAS	Makuutilan hallintapaneeli, perus (sisävalot, pysäköintilämmitin, kattoluukku ja ovien lukitus)
□	ETSB-F	Säilytystila, moottoritunneli (etu)
□	ETSB-FR	Säilytyslaatikko ja -lokerikko moottoritunnelin päällä.
□	ETSB-FRS	Säilytystilat moottoritunnelin päällä edessä/takana ja sivulla.
□	ETSB-FS	Säilytystilat moottoritunnelin päällä edessä ja sivulla.
□	ETSB-R	Säilytystila, moottoritunneli (taka)
□	ETSB-RS	Säilytystilat moottoritunnelin päällä takana ja sivulla.
□	ETSB-S	Säilytystila, moottoritunnelin sivussa
□	RUS-BAS	Säilytystila takana, 154 litraa (h=300mm)
□	RUS-HIG	Säilytystila takana, 245 litraa (h=440mm)
□	REF-ICPK	Jääkaapin valmiussarja moottoritunnelin päälle
□	REFR-RUS	Jääkaappi, 28 litrainen jääkaappi yläsäilytystilassa
□	MICRO-PK	Mikroaaltouunivalmius
□	BOTH-D	Pullonpidin kojelaudsssa keskellä
□	COFMA-PK	Kahvinkeitinvalmius
■	INLI-BAS	Ohjaamon valaistus, perus
□	INLI-NL	Ohjaamon valaistus perus+yövalot
□	INLI-NLD	Sisävalaistuksen ohjausyksikkö himmentimellä
□	ARL-FLEX	Lukulamppu, kaksi taipuisaa lukulamppua (käärme)
■	RH-EE	Kattoikkuna sävylasia
□	RH-ER	Vahvistettu kattoluukku, sähkökäyttöinen terästä.
□	RH-ETR	Kattoluukku, sähkökäyttöinen sävylasia. Aukeava takareuna.
□	RH-MTR	Kattoluukku, käsikäyttöinen sävylasia. Aukeava takareuna.
■	GLAS-TIN	Sävylasit
□	SWIND-BS	Sivuikkunat molemmilla puolilla ohjaamoa
□	SWIND-PS	Sivuikkuna oikealla puolella
□	AWIND-RF	Takaikkuna
□	VANMIR	Meikkipeili
□	AS-FUS	Extrahylly etuyläsäilytystilassa
□	INFOT-PK	Taulutelevision asennussarja ohjaamoon

Ohjaamon ulkoinen varustus

□	EXTL-BA2	Ohjaamon värillä= puskuri, askelmakotelo, lippa, peilit, oven kahva. Diesel ja LNG: maski = maalaamaton Thunder Gray harmaa Electric: maski = maalattu ohjaamon väriseksi
■	EXTL-BAS	Ohjaamon askelmat = alumiinipintaiset askelmalevyt Ulkopuolen viimeistelytaso, maalamattomat muoviosat ja harjatut listat etumaskissa. FH: Harmaa puskuri, askelmat, peilin kotelot ja aurinkolippa. FH16: Harmaa puskuri, askelmat, peilin kotelot, aurinkolippa, etumaski ja kirkkaat ajovaloumpion taustat (ilman sivulasia)
■	DGLAS-H	Ovilasit, karkaistut ja sähkötoimiset
□	DGLAS-L	Ovilasit, laminoidut ja sähkötoimiset
■	BUMP-B	Etupuskuri, muovi
□	BUMP-B2	Etupuskuri, teräs
□	BUMP-SP	Puskurin ilmavirranohjain
□	GUARD-EH	Öljypohjan suoja, Heavy Duty
■	BUGNET	Hyönteisverkko maskin ja jäähdyttäjän välissä.
□	CTILTP-E	Ohjaamon kippaus, sähköinen
■	CTILTP-M	Ohjaamon kippaus, manuaalinen
□	FCABS-A	Ilmajousitteinen ohjaamon etujousitus
■	FCABS-M	Mekaaninen ohjaamon etujousitus
□	RCABS-A	Ilmajousitteinen ohjaamon takajousitus
■	RCABS-M	Mekaaninen ohjaamon takajousitus
□	MIRCFCPS	Sähkölämmitteiset sähkösäätöiset taustapeilit ja lähietäisyyspeilit + kamera matkustajan puolella. Kameran laajakulmakuva näkyy SID näytössä.
□	MIRCMCP	CMS peilikamerajärjestelmä kulmakameralla, infrapuna pimeänäkö, valvontajärjestelmä (HCT kelpoisuus)
□	SUNV-H	Aurinkolippa, savunharmaa
□	AD-ROOF	Ilmanohjain katolla
□	AD-SIDEL	Ilmanohjain ohjaamon sivulla, pitkä
□	AD-SIDES	Ilmanohjain ohjaamon sivulla, lyhyt
■	HL-LED	LED ajovalot
■	HL-CLEAN	Ajovalonpesin
□	HLP-ST	Ajovalonsuojat, teräkset poikkitangot
□	DRIVL2	Lisäkaukovalot valokotelossa, täysi valoteho
■	UDRIVL	Ilman lisäkaukovaloja
■	FOGL-WC	Etusumuvalot, valkoiset
□	CL-STAT	Risteysvalo
□	ASL-RF2	Lisäkaukovalot kattokotelossa Hella H11 70W (Globekotelossa) Referenssi 12,5/kpl
□	IDLAMP-A	Tunnistevalot (rekkavalot) 3 x oranssia valoa
□	IDLAMP-W	Tunnistevalot (rekkavalot) 3 x valkoista valoa (ei Suomen tieliikenteeseen)
□	IDLMPSW	Tunnistinvalokatkaisija(rekkavalot)
□	BEACOA2F	Varoitusvilkut, 2 kappaletta katolla edessä. Pyörivät majakat, edessä 2 kpl kattotelineessä (jos tilattu), muutoin suoraan katossa kattoluukun molemmin puolin.
□	BEACOA2R	Varoitusvilkut, 2 kappaletta katolla takana. Pyörivät majakat, takana 2 kpl kattotelineessä. Makuuohjaamossa pyörivät majakat. Korkeassa ohjaamossa LED-majakat
□	BEACON-P	Varoitusvalot, valmius.(majakka)
□	BEACONA4	Varoitusvilkut, 4 kappaletta katolla 2 edessä/2 takana. Makuuohjaamo: Pyörivät majakat, edessä 2 kpl kattotelineessä (jos tilattu) ja kaksi takana kattotelineessä (takateline pakollinen valinta). Korkea ohjaamo: LED majakat, edessä 2 kpl kattotelineessä (etuteline pakollinen valinta) ja kaksi takana kattotelineessä (takateline pakollinen valinta).
□	CABPT-R1	Sähkökaapelin läpivienti katossa (1 kpl).
■	CABPT-R2	Sähkökaapelien läpivienti katossa (2 kpl).
□	SPOTP-F	Lisäkaukovalovalmius edessä
□	SPOTP-R	Apukaukovalovalmius katolla
□	SPOTP-RF	Kaukovalovalmius katolla ja ohjaamon edessä, max 2x280W
□	ROS-IL2	Globekyltin valaistuksen valmius (katkaisija irrallaan)
□	ROS-ILP	Kattokilven valaistuksen valmius
□	CSGN-GTR	GLOBETROTTER teksti ohjaamokilvessä
■	HORN-F1S	Äänimerkki, yksi eteen asennettu yksiääninen paineilmatorvi, Jericho
□	HORN-R2S	Alppitorvet 2kpl katolle asennettuna.
□	ANT-CBR	La-radioantenni.
□	ACCBR-AP	Katon etu- keski- ja takaosaan asennetut lisävarustetelineet
□	ACCBR-F	Katon etureunaan asennettu lisävarusteteline
□	ACCBR-FM	Katon etu- ja keskiosaan asennetut lisävarustetelineet
□	ACCBR-FR	Katon etu- ja takaosaan asennetut lisävarustetelineet
□	ACCBR-M	Katon keskiosaan asennettu lisävarusteteline
□	ACCBR-R	Katon takaosaan asennettu lisävarusteteline
□	ACCBR-RM	Katon taka- ja keskiosaan asennetut lisävarustetelineet
□	RFCAR-BC	Lokasuojan pidike, ohjaamon takaseinä
□	LADDER	Tikapuut ohjaamon takaseinässä.
□	REFS-TW	Heijastavat merkinnät (ohjaamon, valkoinen) mukaanpakattuna ohjaamoon

■ Vakio varuste □ Valinnais varuste

Jos haluat tarkempaa tietoa Volvon voimansiirto linjasta katso erillistä esitettä.

Jos haluatte lisää tietoa ottakaa yhteyttä lähimpään Volvo jälleenmyyjään (VSS).

Tehdas ja maahantuoja varaa oikeuden muuttaa rakennetta ja varustelua ilman aikaisempaa ilmoitusta.varustelu on maakohtainen.
The specification can vary from country to country.

MALLISTO

FM D13 4x2, Tractor, lehtijousitus FM 42T 3L

□ **REFS-TY** Heijastavat merkinnät (ohjaamon, keltainen) mukaanpakattuna ohjaamoon

Päälirakennevalmius

■ **5WM-ISOL** Vetopöydän asennus: matalat L-profiilit.
□ **5WM-ISOM** Vetopöydän asennus: 50 mm korkeat L-profiilit.

□ **5WH140** Vetopöydän korkeus 140 mm.
□ **5WH150** Vetopöydän korkeus 150 mm.
□ **5WH160** Vetopöydän korkeus 160 mm.
□ **5WH175** Vetopöydän korkeus 175 mm.
■ **5WH185** Vetopöydän korkeus 185 mm.
□ **5WH195** Vetopöydän korkeus 195 mm.
□ **5WH200** Vetopöydän korkeus 200 mm.
□ **5WH205** 205 mm, Vetopöydän jalkakorkeus
□ **5WH210** Vetopöydän korkeus 210 mm
□ **5WH220** Vetopöydän korkeus 220 mm.
□ **5WH230** Vetopöydän korkeus 230 mm

□ **5WT-FO14** Vetopöytä, Fontaine 150SP prässätty vetopöytä
□ **5WT-FO15** Vetopöytä, Fontaine 150SF valettu pituussäätöinen vetopöytä paineilmalukituksella
■ **5WT-JO10** Vetopöytä, Jost JSK 36 prässätty vetopöytä
□ **5WT-JO8** Vetopöytä, Jost JSK 37 valettu vetopöytä
□ **5WT-JO9** Vetopöytä, Jost JSK 42 valettu vetopöytä
□ **5WT-SH** Vetopöytä, SAF-Holland/+GF+ SK-S 36.20V valettu vetopöytä

■ **5WLM-B** Vetopöydän voitelutarve, perus - normaali pinta
□ **5WLM-L** Vetopöydän voitelutarve, alhainen - liukulevyt. Tarkoitettu käytettäväksi käyttötehtävissä joissa perävaunun irtikytkennät ovat harvinaisia ja sama perävaunu on käytössä toistuvasti.

□ **5WL-S1** Vetopöydän voitelu, lukitusmekanismi ja pöytälevy
□ **5WL-S2** Vetopöydän voitelu, lukitusmekanismi

□ **TCIND** Perävaunun kytkennän indikaattori

■ **RDECK** Kävelytaso, 510 mm
□ **RDECK-M** Kävelytaso, 760 mm

□ **SRWL-PK** Johtosarjavalmius sivu- takatyövaloille alustassa ja kolmiasentoinen katkaisija, maks 280 w
Wiring prep for side&rear working lamps on chassis + a three-position switch, max 280 w
□ **SWL-2RA** Työvalot, 2 kpl oranssi, alustan takaosaan. 2-asentoa (on/off) (LED W1911)
□ **SWL-2RW** Työvalot, 2 kpl valk Led alustan takaosaan. 2-asentoa (on/off)
□ **SWL-PK** Johtosarjavalmius sivu työvaloille alustassa ja kaksi asentoinen katkaisia maks 180 W

□ **WL-TA1A** Vetopöydän valo, keltainen
□ **WL-TA1W** Vetopöydän valo, valkoinen

□ **WLC-H2A** Ohjaamon työvalot, kaksi kappaletta Led oransseja valoja ohjaamoon korkealle asennetu
□ **WLC-H2W** Ohjaamon työvalot Led, kaksi kappaletta valkoisia valoja ohjaamoon korkealle asennetu
□ **WLC-PKH** Työvalovalmius ohjaamon takaseinään ylösasennetuille työvaloille (kaapelit, katkaisin ja läpivienti takaseinässä)
□ **WLC-PKL** Työvalovalmius ohjaamon takaseinään alasasennetuille työvaloille (kaapelit, katkaisin ja läpivienti takaseinässä)
□ **WLC-PKLH** Työvalovalmius ohjaamon takaseinään ylös- ja alasasennetuille työvaloille (kaapelit, katkaisin ja läpivienti takaseinässä)

□ **ECBB-BAS** Päällirakentajan sähkökeskus, ei päällirakennemoduulia
□ **ECBB-HIG** Päällirakentajan sähkökeskus mkl. laaja päällirakennemoduuli (18kpl lähtöä)
□ **ECBB-MED** Päällirakentajan sähkökeskus mkl. keskitason päällirakennemoduuli (11kpl lähtöä)

□ **BBCHAS1** Päällirakentajan sähköliitäntä, yksi kappale 7-napaisia liitäntöjä
□ **BBCHAS3** Päällirakentajan sähköliitäntä, kolme kappaletta 7-napaisia liitäntöjä

□ **BEPR-T2** Kippiauton sähkövalmius WRC-kaukosäätimellä

□ **EXSTER** Etäohjaus BBM moduulin kautta

■ **TD-LED** LED valoja tukeva perävaunun tunnistus

□ **AUXL-SPK** Auravalovalmius

□ **TAILPRE2** Takalaitanostimen Work Remote valmius. Mahdollistaa takalaitanostimen sähköisten lähtöjen hallinnan WRC kaukosäätimellä.
□ **TAILPREP** Takalaitanostimen valmiussarja

■ **AESW2** Päällirakentajan katkaisimet, kaksi kaksiasentoista katkaisinta (AUX1 ja AUX2)
□ **AESW2PK** Päällirakentajan katkaisimet, kaksi katkaisinta (AUX1 ja AUX2) ja valmius neljälle lisäkatkasijalle tyhjän peitelevyn takana

■ **AUXSW-4** Päällirakentajan katkaisimet, valmius neljälle extra-katkaisimelle (johdotus)

Luovutustoimenpiteet

■ **TGW-4GWL** Telematiikkayksikkö GSM/GPRS/4G modeemilla ja WLAN-valmiudella (langaton verkko)

□ **FMS-PK** FMS tiedonsiirtojärjestelmä

□ **DRUT1** My Truck sovellus (1v sopimus)
□ **DRUT2** My Truck sovellus (2v sopimus)
□ **DRUT3** My Truck sovellus (3v sopimus)
□ **DRUT4** My Truck sovellus (4v sopimus)
□ **DRUT5** My Truck sovellus (5v sopimus)

■ Vakio varuste □ Valinnais varuste

Jos haluat tarkempaa tietoa Volvon voimansiirto linjasta katso erillistä esitettä.

Jos haluatte lisää tietoa ottakaa yhteyttä lähimpään Volvo jälleenmyyjään (VSS).

Tehdas ja maahantuoja varaa oikeuden muuttaa rakennetta ja varustelua ilman aikaisempaa ilmoitusta.varustelu on maakohtainen.
The specification can vary from country to country.