# MODELSERIE

Elektrisk FM 4x2, Langt chassis, luftaffjedring bag FM 42R E

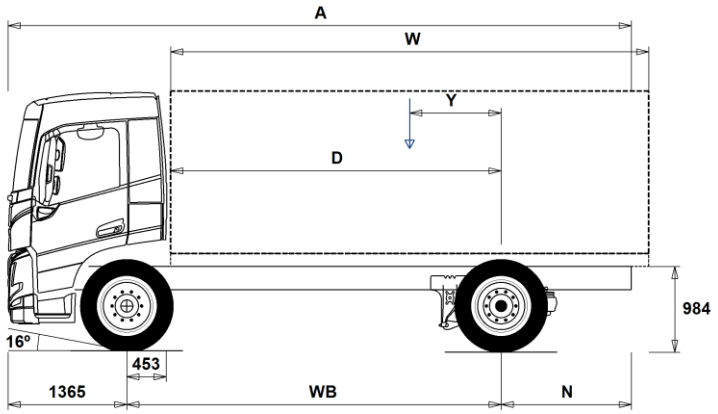


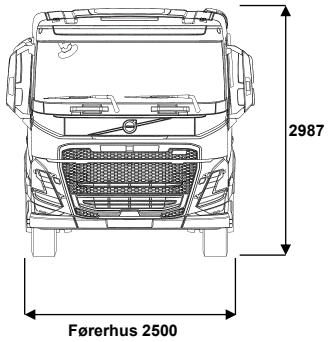


## Chassisdimensioner [mm]

| WB | Akselafstand | 4100 | 4300 | 4600 | 4900 | 5200 | 5600 | 6000 | 6300 | 6500 | 6700 |
|---|---|---|---|---|---|---|---|---|---|---|---|
| A | Total chassislængde | 9210 | 8010 | 8510 | 8960 | 9460 | 10060 | 10660 | 11210 | 11560 | 11810 |
| D | Centrum af bagaksel til forkant opbygning | 3597 | 3797 | 4097 | 4397 | 4697 | 5097 | 5497 | 5797 | 5997 | 6197 |
| N | Bagerste overhæng (Min.) | 795 | 795 | 795 | 795 | 1395 | 1395 | 1395 | 1395 | 1395 | 1395 |
| N | Bagerste overhæng (Maks.) | 3745 | 2345 | 2545 | 2695 | 2895 | 3095 | 3295 | 3545 | 3695 | 3745 |
| Y | Tyngdepunkt for last (Min.) | 433 | 386 | 372 | 352 | 332 | 304 | 264 | 239 | 227 | 205 |
| Y | Tyngdepunkt for last (Maks.) | 1102 | 1085 | 1122 | 1155 | 1189 | 1232 | 1268 | 1299 | 1323 | 1338 |
| W | Opbygningens længde (Min.) | 4995 | 5429 | 5955 | 6489 | 7021 | 7735 | 8463 | 9002 | 9353 | 9723 |
| W | Opbygningens længde (Maks.) | 6262 | 6592 | 7087 | 7582 | 8077 | 8737 | 9397 | 9892 | 10132 | 10132 |

## Chassisvægte [kg]

| | | | | | | | | | | |
|---|---|---|---|---|---|---|---|---|---|---|
| Foraksel | 5535 | 5680 | 5760 | 5850 | 5925 | 6015 | 6110 | 6165 | 6195 | 6235 |
| Bagaksel | 3280 | 3095 | 3045 | 3000 | 2975 | 2935 | 2925 | 2920 | 2910 | 2900 |
| Egenvægt | 8815 | 8775 | 8805 | 8850 | 8900 | 8950 | 9035 | 9085 | 9105 | 9135 |
| Nyttelast (inkl. opbygning, fører, brændstof, etc.) | 9185 | 9225 | 9195 | 9150 | 9100 | 9050 | 8965 | 8915 | 8895 | 8865 |

## Vendediameter [mm]

| | | | | | | | | | | |
|---|---|---|---|---|---|---|---|---|---|---|
| Vendediameter, målt ved vejbane | 15200 | 15900 | 16800 | 17800 | 18800 | 20000 | 21300 | 22300 | 22900 | 23600 |
| Vendediameter, målt mellem to vægge | 16600 | 17200 | 18200 | 19200 | 20100 | 21400 | 22700 | 23700 | 24300 | 24900 |

| Vægte [kg] | Lovlige | Tekniske |
|---|---|---|
| Totalvægt lastvogn | 18000 | 21000 |
| Vogntogsvægt | 0 | 32000 |
| Foraksel | 8000 | 8000 |
| Bagaksel | 11500 | 13000 |

## Noter

**Chassisdimensioner**
Førerhushøjde: -2146 mm for CAB-HSLP, -204 mm for CAB-LDAY, -204 mm for CAB-LSLP, +4 mm for CAB-SLP.
Forakselcentrum til bagkant på førerhus: -453 mm for CAB-HSLP, +422 mm for CAB-LSLP og CAB-SLP.
D-målet inkluderer frigang på 50 mm samt for lange chassier en hjælperamme på 100 mm.
Højder kan variere ± 20 mm ved bladfjedre og ± 10 mm ved luftaffjedring.
Alle dimensioner er ved ubelastet chassis og evt. løbeaksel sænket. Anvendt chassishøjde: CHH-MED.
Højde ændring med chassis højde CHH-HIGH: 0 mm.

Vægte og dimensioner er baseret på følgende dæk:
Dæk, foraksel: 315/80R22.5
Dæk, drivaksel: 315/80R22.5

Chassisvægte inkluderer oile, vand, AdBlue, 0 liter brændstof og ingen chauffør. Egenvægt kan variere ± 3%.

Vendediametrene er teoretisk beregnede.

Lovlige vægte kan variere fra land til land.

For mere detajleret vægtinformation samt vægt af evt. ekstraudstyr, kontakt din lokale Volvo forhandler.

Anvend IKKE denne tegning ved opbygning af chassiset. Der henvises til Volvos opbygningsinstriktioner samt til chassistegning FM42RE.

# MODELSERIE

Elektrisk FM 4x2, Langt chassis, luftaffjedring bag FM 42R E

## ANVENDELSE

■ **RC-SMOOT** Landevejskonfiguration (RC-SMOOT)

□ **GARB-PRE** Forberedelse til renovationsbil
□ **TIPP-PRE** Tipbilsforberedelse.
■ **UNIFORM** Standard chassis.

## HOVEDKOMPONENTER

□ **CHH-HIGH** Chassishøjde - Standard (CHH-HIGH)
□ **CHH-MED** Chassishøjde - Medium (CHH-MED)

■ **RAD-GR** Luftaffjedret drivaksel

■ **FME-DAY6** Dagførerhus
□ **FME-HSL6** Globetrotter førerhus
□ **FME-LDA6** Dagførerhus - lavt tag
□ **FME-LSL6** Lavt langt førerhus
□ **FME-SLP6** Langt Førerhus

□ **ESS270K** Batterikapacitet 270 kWh
■ **ESS360K** Batterikapacitet 360 kWh
□ **ESS450K** Batterikapacitet 450 kWh
□ **ESS540K** Batterikapacitet 540 kWh

■ **EPT2412** I-Shift - Gearkasse, AT2412, 12 frem/4 bak

■ **NEM2** 2 stk. elmotorer samlet effekt 330 kW (449 hk)
□ **NEM3** 3 stk. elmotorer samlet effekt 490 kW (666 hk)

□ **RSS1344C** Bagaksel RSS1344C, enkeltgearet med differentialespærre.
■ **RSS1344F** Bagaksel, RSS1344F, 13/44 tons uden navreduktion.
□ **RSS1352B** Bagaksel, RSS1352B, 13/52 tons uden navreduktion.
□ **RSS1370C** Bagaksel, RSS1370C, 13/70 tons uden navreduktion.

## PAKKER

□ **NCAP2024** Aktiv Sikkerhedspakke Advanced (Euro NCAP 2024) vælger følgende systemer
VDS - Volvo Dynamic Steering
ESP vogntogsbremse
I-SEE
ACC og nødbremse
Aktiv sporassistent med pilot assistent
Aktiv sideassistent
Kontrolpanel ved køjen, luksus
CMS Sidekamera og blindvinkelkamera
Intelligent hastighedsassistent med skiltegenkendelse

■ **INFOHIGH** Informationspakke - høj
12" dynamisk hoveddisplay med 3 instrument views (Standard, Fokus og last)
9" touch sidedisplay
Voicekontrol (Alexa - engelsk, tysk, fransk, italiensk og spansk)
Mulighed for at håndtere op til 8 kameraer (kræver ekstra interface)
Bluetooth interface - understøtter tilkobling af 2 telefon samtidig
Internet forbindelse kan oprettes via tethering - Bluetooth, Wi-Fi eller USB
Lydanlæg 4x25 watt med følgende media funktioner radio, USB og Bluetooth
Multisprogsudgave med frit valg mellem 33 sprog.

□ **DRIV-EXT** Drive Pakke - Extended
□ **DRIV-SEL** Drive Pakke - Selected

□ **1LIVFM-E** Indretning 1 (1 køje)
□ **2LIVFM-E** Indretning 2 (2 køjer)

□ **SAFE-EXT** Sikkerhedspakke - Extended
□ **SAFE-SEL** Sikkerhedspakke - Selected

□ **RANGOP3** Rækkevidde optimeringspakke - 3 års abonnement
□ **RANGOP4** Rækkevidde optimeringspakke - 4 års abonnement
□ **RANGOP5** Rækkevidde optimeringspakke - 5 års abonnement
□ **RANGOP6** Rækkevidde optimeringspakke - 6 års abonnement
□ **RANGOP7** Rækkevidde optimeringspakke - 7 års abonnement
□ **RANGOP8** Rækkevidde optimeringspakke - 8 års abonnement

## CHASSIS LAYOUT

■ **FST-AIR** Forfjedre, luft inkl. støddæmpere.

■ **FSLS-BAS** Standard vandring af affjedring på foraksel
□ **FSLS-HI** Lang vandring af affjedring på foraksel

□ **FAL10.0** Teknisk forakseltryk 10.000 kg.
■ **FAL8.0** Teknisk forakseltryk 8.000 kg.
□ **FAL8.5** Teknisk forakseltryk 8.500 kg.
□ **FAL9.0** Teknisk forakseltryk 9.000 kg

■ **FSTAB2** Krængningsstabilisator, medium kraftig/for.
□ **FSTAB3** Krængningsstabilisator, ekstra kraftig/for.

■ **RAL13** Teknisk bagakseltryk 13.000 kg.

□ **RSTAB1** Krængningsstabilisator, trin 1, standard/bag.
■ **RSTAB3** Krængningsstabilisator bag, trin 3, kraftig.

■ **ASF-DL1** Luftaffjedring, 1 kørehøjde.
□ **ASF-DL3** Luftaffjedring, 3 kørehøjder.
□ **ASF-DLL** Luftaffjedring, Automatisk sænkning af kørehøjde - hastighedsstyret

□ **ACTST-TO** Volvo Dynamic Steering (VDS)
Med elektrisk motor monteret på styrehus som giver ekstra moment til reduktion af nødvendig kraft for drejning af rat. Giver mere direkte styring og reducerer styrekraften med op til 85 %.

□ **ASFE-BAS** Volvo Dynamisk Styring - standard
□ **ASFE-OG** Volvo Dynamisk Styring - med stabilitetsassistent
□ **ASFE-PO** Volvo Dynamisk Styring - med personlig indstilling og stabilitetsassistent
□ **ASFE-PS** Volvo Dynamisk Styring - med personlig indstilling

■ **AUXPARK** Ekstra parkeringsbremse. 2 ekstra potter.

■ **RST-AIR** Bagfjedre, luft.
□ **RST-AIR6**

■ **FRAME266** Rammehøjde (udvendig) 266 mm
□ **FRAME300** Rammehøjde (udvendig) 300 mm

■ **FST8080** Rammetykkelse - 8 mm i krop/8 mm i flange.
Farve grå (Sea Wolf Blue 1042)

□ **FIL-EEEB** Innerliner, fra bagenden af motoren til afslutning af bogie.
□ **FIL-EEEF** Innerliner, fra bagenden af motoren til rammeende.
□ **FIL-TXEB** Innerliner, fra gearkassetværbjælke til afslutning på bogie.
□ **FIL-TXEF** Innerliner, fra gearkassetværbjælke til afslutning på chassisrammen.

■ **BATTAMP** Batteriindikator standard (spænding og strøm).
□ **BATTIND** Batteriindikator med ekstra information om ladetilstand (bla. GEL batterier)

□ **WHC-FIX1** Stopklods, 1 stk, standard.
DIN76051-G53
□ **WHC-FIX2** Stopklodser, 2 stk, standard.
DIN76051-G53
□ **WHC-FOL1** Stopklods, 1 stk, sammenklappelig.
DIN76051-G53
□ **WHC-FOL2** Stopklodser, 2 stk, sammenklappelig.
DIN76051-G53.

□ **WHCP-M** Stopklodser, placeret midt på chassiset.
□ **WHCP-R** Stopklodser, placeret bag på chassiset.
□ **WHCP-T** Stopklodser, transportmonterede.

□ **SUP-BAS** Cyklistværn i h. og v. side, foldbart med aluminiums sideprofiler.

□ **CHAIN-S** Snekæder til 1 aksel (ved 6x6 kæder til 2 aksler).

□ **HOOK-SC** Snekædekroge i overhæng bag.

■ **TOWF-NO1** Bugseringsanordning i fronten.
□ **TOWF-NO2** 2 bugseringsanordninger, front.

□ **TOWMBRH** Trækbjælke centralmonteret.
□ **TOWMBRL1** Trækbjælke undermonteret (pos1) ved ramme afslutning.
□ **TOWMBRL2** Trækbjælke undermonteret (pos2) monteret halvt fremme.
□ **TOWMBRL3** Trækbjælke undermonteret (pos3) monteret helt fremme.
□ **TOWMBRM** Trækbjælke halvt undermonteret ved ramme afslutning.

□ **RFEC-L** Rammeafslutning, afskåret underflange.
■ **RFEC-S** Rammeafslutning, lige afskåret.

■ Standardudstyr □ Valgfrit udstyr

Førerhuse og drivliner beskrives mere detaljeret i separate datablade.

Kontakt din lokale Volvo forhandler for yderligere informationer om mulige varianter og kombinationer af disse.

Vi forbejolder os ret til ændringer i konstruktion og udstyr uden forudgående varsel.
Specifikationerne kan variere fra land til land.

# MODELSERIE

## Elektrisk FM 4x2, Langt chassis, luftaffjedring bag FM 42R E

| | | |
|---|---|---|
| □ | RFEC-U | Rammeafslutning, afskåret øverste flange. |
| □ | C-RI4040 | Trækkobling, Ringfeder 4040 G-150 |
| □ | C-RI4045 | Trækkobling, Ringfeder 4045 G-150 |
| □ | C-RI5050 | Trækkobling, Ringfeder 5050 G-150 |
| □ | C-RO400G | Trækkobling, Rockinger 400 G150. |
| □ | C-VBG520 | Trækkobling, VBG 5200D |
| □ | C-VBG795 | Trækkobling, VBG 795V |
| □ | TOWR-ONE | 1 bugseringsanordning, bag. |
| □ | TREL-PK | Forberedels til elektrisk trailertilslutning. |
| □ | TREL14 | Elstik, 14-polet. |
| □ | TREL15 | Eltilslutning til trailer/PHV via 15-polet elstik. (ADR) |
| □ | TREL7-7 | Elstik, 2 x 7-polet (24N+24S) ikke ADR |
| □ | TBC-DUO | Duomatic, luftkoblinger bremser. |
| □ | TBC-EC | Bosch, luftkoblinger bremser. |
| □ | TRBR-STA | Stationær kontrol af trailer. |
| □ | TRB-STRE | ESP vogntogsbremse. Elektronisk styret afbremsning af sættevogn/påhængsvogn, således at saksning undgås. |
| □ | RFEND-B | Heldækkende lavtmonterede bagskærme med aftagelig top. |
| □ | RFEND-T | Bagskærme, kun til transport |
| □ | RFH-BAS | Bagskærmhøjde optimeret til dækstørrelse, rammehøjde, lovkrav, eventuel drejeskammel etc. |
| □ | RFH-HIG | Bagskærmhøjde hævet mest muligt under hensyntagen til lovgivning. |
| □ | RFH-LOW | Bagskærmhøjde sænket mest muligt under hensyntagen til lovgivning. Risiko for kontakt mellem dæk og bagskærm. |
| ■ | BLIGHT-E | Nødbremselys ved katastrofeopbremsning - Lovkrav ved nyregistrering fra 7. juli 2024 |

### DÆK OG FÆLGE

| | | |
|---|---|---|
| ■ | RT-AL | Aluminiumsfælge, børstede, std. huller. |
| □ | RT-AL1 | LvL ONE® Aluminiumsfælge med standard huller (lange bolte) |
| □ | RT-AL1DU | LvL ONE® Aluminiumsfælge med undersænkede huller (korte bolte) |
| □ | RT-ALDP | Aluminiumsfælge, Dura-Bright, std. huller, lange bolte |
| □ | RT-ALDPD | Aluminiumsfælge, Dura-Bright, undersænkede huller, korte bolte |
| □ | RT-ALDU | Aluminiumsfælge, børstede, dobbelthuller |
| □ | SPWT-D | Reservehjul med samme dækmontering som trækakslen. |
| □ | SPWT-F | Reservehjul med samme dækmontering som foraksel. |
| □ | SWCP-R | Reservehjulsholder monteret bag bagaksel. |
| □ | SWCP-T | Reservehjul transportmonteret. |
| □ | SWCP-TP | Transportmont. reservhjulsholder + dæk |
| □ | JACK-12T | Donkraft, kapacitet 12 tons. |
| □ | JACK-15T | Donkraft, kapacitet 15 tons. |
| □ | JACK-20T | Donkraft, kapacitet 20 tons. |
| □ | TOOLKIT | Værktøjssæt. |
| □ | INFLAHOS | Luftpåfyldningsslange til dæk |
| □ | GAUGE-TP | Dæktryksmåler (håndholdt manometer). |

### DRIVLINE, UDRUSTNING

| | | |
|---|---|---|
| □ | DRM-B | Drive Mode (1 stk software indstilling af gearkasse) - Økonomi |
| ■ | DRM-BE | Drive Mode (3 stk software indstillinger af gearkasse) - økonomi, standard og performance |
| □ | PVT-MAP | I-See med GPS oplysninger om topografi via kort. Reducerer brændstofforbruget under brug af cruise control ved at optimere hastigheden op/ned ad bakke. Når abonnement for kort udløber går I-SEE over til at bruge klassisk deling af data om topografi via "sky" med færre data til optimering af I-SEE funktionerne. |
| □ | APF-ENH | |
| □ | EP400A | Elektrisk kraftudtag 400 volt AC (maks 43 kW) |
| □ | EPTC270 | Elektrisk mekanisk kraftudtag - 270 NM (DIN5462/ISO7653) |
| □ | HPM-F101 | F1-101 hydraulikpumpe monteret på elektrisk mekanisk kraftudtag |
| □ | HPM-F41 | F1-41 hydraulikpumpe monteret på elektrisk mekanisk kraftudtag |
| □ | HPM-F51 | F1-51 hydraulikpumpe monteret på elektrisk mekanisk kraftudtag |
| □ | HPM-F61 | F1-61 hydraulikpumpe monteret på elektrisk mekanisk kraftudtag |
| □ | HPM-F81 | F1-81 hydraulikpumpe monteret på elektrisk mekanisk kraftudtag |
| □ | HPM-T42 | F2-42/42 hydraulikpumpe monteret på elektrisk mekanisk kraftudtag |
| □ | HPM-T53 | F2-53/53 hydraulikpumpe monteret på elektrisk mekanisk kraftudtag |
| □ | HPM-T55 | F2-55/28 hydraulikpumpe monteret på elektrisk mekanisk kraftudtag |
| □ | HPM-T70 | F2-70/35 hydraulikpumpe monteret på elektrisk mekanisk kraftudtag |
| □ | HPM-V130 | VP1-130 hydraulikpumpe monteret på elektrisk mekanisk kraftudtag |
| □ | HPM-V45 | VP1-45 hydraulikpumpe monteret på elektrisk mekanisk kraftudtag |
| □ | HPM-V75 | VP1-75 hydraulikpumpe monteret på elektrisk mekanisk kraftudtag |
| □ | HPM-V95 | VP1-95 hydraulikpumpe monteret på elektrisk mekanisk kraftudtag |
| □ | PTR-D | PTR-D, gearkassekraftudtag for direkte pumpe montering. Maks. 1000 Nm. |
| □ | PTR-DH | PTR-DH, gearkassekraftudtag for direkte pumpemontering. Maks. 600 Nm. |
| □ | PTR-DM | PTR-DM, gearkassekraftudtag for direkte pumpemontering. Maks. 600 Nm. |
| □ | PTR-F | PTR-F, gearkassekraftudtag med kardanflange. Maks. 1000 Nm. |
| □ | PTR-FH | PTR-FH, gearkassekraftudtag med kardanflange. Maks. 600 Nm. |
| □ | PTR-FL | PTR-FL, gearkassekraftudtag med kardanflange. Maks. 600 Nm. |
| □ | PTRD-D | PTRD-D, 2 DIN-pumpetilslutning, 1 fremad/1 bagud til direkte pumpemontering. (maks. 870 Nm TPTT870 - lav udveksling se VBI) (maks. 730 Nm TPTT730 - høj udveksling se VBI) |
| □ | PTRD-D1 | PTRD-D1, gearkassekraftudtag med 2 udtag. Fremad direkte pumpemontering og bagud flange for kardanmontering. (maks. 870 Nm TPTT870 - lav udveksling se VBI) (maks. 730 Nm TPTT730 - høj udveksling se VBI) |
| □ | PTRD-D2 | PTRD-D2, gearkassekraftudtag for 1 hydraulikpumpe til direkte montering og 2 flanger for kardanmontering. (maks. 870 Nm TPTT870 - lav udveksling se VBI) (maks. 730 Nm TPTT730 - høj udveksling se VBI) |
| □ | PTRD-F | PTRD-F, gearkassekraftudtag med flange for kardanmontering. 1 stk. SAE flange bag for kardanmontering (maks. 870 Nm TPTT870 - lav udveksling se VBI) (maks. 730 Nm TPTT730 - høj udveksling se VBI) |
| □ | HPG-F101 | Direkte monteret F1-101 hydraulikpumpe på gearkassekraftudtag. |
| □ | HPG-F41 | Direkte monteret F1-41 hydraulikpumpe på gearkassekraftudtag. |
| □ | HPG-F51 | Direkte monteret F1-51 hydraulikpumpe på gearkassekraftudtag. |
| □ | HPG-F61 | Direkte monteret F1-61 hydraulikpumpe på gearkassekraftudtag. |
| □ | HPG-F81 | Direkte monteret F1-81 hydraulikpumpe på gearkassekraftudtag. |
| ■ | CRUIS-E | Fartpilot - I-Cruise med knapbetjening på rat. Giver mulighed for at tilpasse over og underhastighed via eco-niveauer. |
| ■ | DTRI-PER | Instrumentpanel og ratmidte i gråbrun (Peregrine), dørpaneler i gråbrun til FH og sort (Raven) til FH16 |
| ■ | STWPOS-L | Venstrestyret. |
| □ | STWPOS-R | Højrestyret. |
| □ | STWM-LE | Rat, læderbetrukket. |
| □ | STGW-AD2 | Justerbar ratstamme og ratvinkel (-5 grader til + 15 grader) |
| □ | STGW-ADJ | Justerbar ratstamme.J |

■ Standardudstyr □ Valgfrit udstyr

Førerhuse og drivliner beskrives mere detaljeret i separate datablade.

Kontakt din lokale Volvo forhandler for yderligere informationer om mulige varianter og kombinationer af disse.

Vi forbejolder os ret til ændringer i konstruktion og udstyr uden forudgående varsel.
Specifikationerne kan variere fra land til land.

# MODELSERIE

## Elektrisk FM 4x2, Langt chassis, luftaffjedring bag FM 42R E

| | | |
|---|---|---|
| ■ | 1DAYDIG4 | Fartskriver, digital (Siemens) version 4.1.<br>EU-krav ved førstegangsregistrering fra 21/8-2023 |
| □ | TAC-PK2 | Forberedelse til fartskriver |
| □ | ARSL | Ekstra fartbegrænser (kontakt i instrumentpanel). |
| □ | SPEED-DU | Dobbelt hastighedsbegrænser |
| ■ | ESP-BAS1 | Elektronisk Stabilitets Program (ESP).<br>Kan afbremse hvert hjul for sig, således at risikoen for vælteulykker reduceres. |
| □ | ESPC-RO | Styring af ESP funktion (standard/reduceret/frakoblet) |
| □ | HWSS-ACB | ACC med adaptiv fartpilot, advarsel mod kollision (FCW) og automatisk nødopbremsning<br>(gælder både stationære objekter og objekter i bevægelse) |
| ■ | HWSS-FCB | Advarsel mod kollision (FCW) og automatisk nødopbremsning<br>(gælder både stationære objekter og objekter i bevægelse)<br>Lovkrav pr. 1/11-2015 for 2 og 3 akslede biler.<br>Off-Road klassificerede biler og biler med stålaffjedring på bagaksel er undtaget for dette krav. |
| ■ | LSS-DW | Sporassistent. Systemet advarer hvis man ufrivilligt er ved at forlade sin kørebane. Det er aktivt ved hastigheder over 60 km/t. Det advarer kun ved vognbaneskift hvor blinklyset ikke er aktiveret. Kan afbrydes. |
| □ | LSS-DW3 | Aktiv sporassistent med pilot assistent |
| □ | LKE-TBO | Sporassistent - dæksprængning |
| ■ | LCS4 | Sideassistent - begge sider (VRU) |
| □ | LCS5 | Aktiv sideassistent med akustisk og visuel advarsel og nødbremse i forhold til bløde trafikanter (op til 30 km/t) leveres fra produktionsuge 21 - 2025 |
| □ | DAS-W | Opmærksomhedsassistent<br>Systemet overvåger chaufførens kørsel og lastvognens position i forhold til<br>vognbanen og vejsiderne. Systemet kan genkende kørestilen hos en søvnig<br>eller uopmærksom chauffør og opfordrer den pågældende chauffør til at<br>holde en pause. |
| ■ | DAS-W2 | Opmærksomhedsassistent med kamera (Lovkrav fra 7. juli 2026 - GSR) |
| ■ | PB-AUT2 | Automatisk parkeringsbremse (når fører forlader sæddet) |
| □ | RSENS-W | Regnsensor med justerbar følsomhed. |
| ■ | CU-ECC | Aircondition med elektronisk temperaturkontrol. |
| □ | CU-ECC2 | Automatisk, elektronisk aircondition m. luftkvalitetssensor og aktivt kulfilter. |
| ■ | IMMOBIL | Startspærre. |
| □ | ALARM-E | Tyverialarm for førerhus og evt. opbygning/anhænger. |
| □ | ALCOLOCK | Alkolås. Lastvognen kan først startes når føreren har bestået en alkoholtest. Promillegrænsen er 0,2. Systemet af en skjult styreenhed samt et håndholdt apparat til at blæse i. |
| □ | ISUNS-BS | Solskærm, indvendig, begge sider. |
| ■ | ISUNS-DS | Solskærm, indvendig, førerside. |
| □ | ISUNF-RE | Solgardin i forruden, indvendigt. Elektrisk. |
| ■ | ISUNF-RM | Solgardin i forruden, indvendigt. Manuelt. |
| □ | ADFS | 2 stk. DIN-pladser (standard radiomontering) over forrude. |
| ■ | BUPALARM | Bakalarm. |
| □ | RTOLL-PK | Toll Collect forberedelse. Indeholder GPS/GSM antenne og nødvendige kabler leveret af Toll Collect. Understøtter montering af enhed i DIN-hul. |
| ■ | LOADIND | Elektronisk lastindikator, akseltrykkene/totalvægt vises i førerinformationsdisplayet. Tolerance på indikator er ca. +/- 250 kg pr. aksel med luftaffjedring og ca. +/- 500 kg pr. aksel med stålaffjedring - afhængig af kalibrering. Vægt af sættevogn/påhængsvogn vises også såfremt at der er EBS bremser iht. ISO 11992-2.<br>Vægten kan også vises på Volvo's fjernbetjening, som kan tilvælges. |
| □ | REMC-MF | Work Remote (Multi-fjernbetjening)<br>Tilgængelige funktioner er afhængig af bilens udstyr og lokal tilpasning.<br>- Styring af luftaffjedring<br>- Styring af arbejdslys<br>- Ind/ud-kobling af kraftudtag<br>- Styring af motoromdrejninger<br>- Start/stop af motor<br>- Styring af dørlåse<br>- Lastindikator<br>- Valgfri opsætning for opbygger<br>for styring af opbyggerkontakter (samme som i instrumentpanel).<br>Flere funktioner kræver Bodybuildermodul.<br>Ikke godkendt til ADR. |
| ■ | FIREXT3D | 1 stk. Brandslukker, 3 kg. Dansk mærkat. |
| □ | WARNVEST | Refleks-vest. EN471 Klasse 2. |
| ■ | WARNTRI2 | To advarselstrekanter |
| □ | AIDKIT | Førstehjælpssæt med hæfteplaster, renseservietter, kompres, elastisk bandage, respiratorisk maske, handsker og saks. |
| □ | WARNLAMP | Advarselslampe, transport, batteridrevet. |
| □ | LAMP-IN | Inspektionslampe |
| □ | BULBKIT | Sæt med ekstra pærer og sikringer. |
| □ | WRITEPAD | Skriveplade til montering på rattet. |
| □ | DST-CF5 | Førerstol, Komfort. Luftaffjedret, elopvarmet, sikkerhedssele i stolen. |
| □ | DST-CF6 | Førerstol, Komfort. Luftaffjedret, elopvarmet, ventileret, sikkerhedssele i stolen. |
| □ | DST-LUX1 | Førerstol, De Luxe - trinløs eljusterbart med hukommelse. Luftaffjedret, elopvarmet, ventileret, sikkerhedssele i stolen. |
| □ | SBD-RED | Sikkerhedsseler, fører- og passagerstol, røde |
| □ | PST-BAS1 | Passagersæde, standard, uden affjedring |
| □ | PST-CF5 | Passagerstol, Komfort 5. Luftaffjedret, elopvarmet, sikkerhedssele i sædet. |
| ■ | PST-STD2 | Passagerstol, standard. Uden luftaffjedring, sele i B-stolpe, justerbar lændestøtte. |
| □ | SBPRE-PS | Seleforstrammer, passager |
| □ | ARMRE-BB | To armlæn på både fører- og passagerstol. |
| □ | ARMRE-DB | To armlæn på førerstolen. |
| □ | ARMRE-PB | To armlæn på passagerstolen. |
| □ | ARU-BAS | Armlæn, vinylbetrukne. |
| □ | ARU-LEA | Armlæn, læderbetrukne. |
| ■ | FMAT-RUB | Gummimåtter. |
| □ | FMAT-TX2 | Tekstil og gummi måtter |
| □ | LBK70 | Køje, nedre, 700 mm, fast |
| □ | MATL-FI | Madras, 160 mm tyk springmadras, over 100 kg kropsvægt. |
| □ | MATL-SF | Madras, 160 mm tyk springmadras, op til 85-100 kg kropsvægt. |
| □ | OLMAT-BA | Rullemadras, basis. |
| □ | OLMAT-PR | Rullemadras, premium. |
| □ | TBK60F | Køje, øvre, 600x1900 mm, opklappelig op til 52 grader afhængig af førerhus og valg af opbevaringsplads på førerhusets bagvæg |
| □ | TBK70F | Køje, øvre, 700x1900 mm, opklappelig op til 52 grader afhængig af førerhus og valg af opbevaringsplads på førerhusets bagvæg |
| □ | SLCP-BAS | Kontrolpanel ved køjen, basis (interiør lys, parkeringsvarmer, tagluge) |
| □ | ETSB-F | Opbevaring på motortunnel - forrest ovenpå |
| □ | ETSB-FR | Opbevaring på motortunnel - forrest og bagest |
| □ | ETSB-FRS | Opbevaring på motortunnel - forrest, bagest og i højre side |
| □ | ETSB-FS | Opbevaring på motortunnel - forrest og i højre side |
| □ | ETSB-R | Opbevaring på motortunnel - bagest |

■ Standardudstyr □ Valgfrit udstyr

Førerhuse og drivliner beskrives mere detaljeret i separate datablade.

Kontakt din lokale Volvo forhandler for yderligere informationer om mulige varianter og kombinationer af disse.

Vi forbejolder os ret til ændringer i konstruktion og udstyr uden forudgående varsel.
Specifikationerne kan variere fra land til land.

# MODELSERIE

## Elektrisk FM 4x2, Langt chassis, luftaffjedring bag FM 42R E

| | | |
|---|---|---|
| □ | ETSB-RS | Opbevaring på motortunnel - bagest og i højre side |
| □ | ETSB-S | Opbevaring på motortunnel - højre side |
| □ | RUS-BAS | Standard opbevaringsrum på førerhusets bagvæg med jalousilåger, 154 liter (300 mm højt).<br>På FM/FMX-dagførerhus dog 60 liter (300 mm højt). |
| □ | RUS-HIG | Stort opbevaringsrum på førerhusets bagvæg med jalousilåger, 245 liter (440 mm højt). |
| □ | REF-ICPK | Forberedelse til køleskab |
| □ | REFR-RUS | 28 liter køleskab i overskab på førerhusbagvæg. |
| □ | MICRO-PK | Forberedelse til mikrobølgeovn i højre side over frontrude |
| ■ | BOTH-D | Flaskeholder - centralt i instrumentpanel. Op til 1,5 liter flaske. |
| □ | COFMA-PK | Forberedelse til kaffemaskine |
| ■ | INLI-BAS | Interiørbelysning hvidt med blød overgang ved tænd og sluk. Ingen lysdæmper. |
| □ | INLI-NL | Interiørbelysning hvidt med blød overgang ved tænd og sluk, samt rødt natlys. |
| □ | INLI-NLD | Interiørbelysning hvidt med blød overgang ved tænd og sluk, samt rødt natlys og lysdæmper. |
| □ | ARL-FLEX | Læselampe med svanehals. |
| ■ | RH-EE | Uden taglugefunktion - fast tagluge i tonet glas (nødudgang) |
| □ | RH-ER | Tagluge forstærket i stål - nødudgang |
| □ | RH-ETR | Tagluge - elektrisk/tonet glas/åbnes bag |
| □ | RH-MTR | Tagluge - manuel/tonet glas/åbnes bag |
| ■ | GLAS-TIN | Tonede ruder. |
| □ | AWIND-RF | Fast bagrude |
| □ | SWIND-BS | Siderude, ekstra, begge sider. |
| □ | SWIND-PS | Sidevindue bag, passagerside |
| □ | VANMIR | Spejl indvendig i centrale opbevaringsrum. |
| □ | AS-FUS | Ekstra hylde i opbevaringsrum over forrude.<br>Der leveres kun 1 hylde når der er monteret mikrobølgeovn i det ene opbevaringsrum. |
| □ | INFOT-PK | Fladskærmsforberedelse, over venstre dør (op til 19").<br>Tagantenne, antennestik, 3,5 mm jack stik til stereo over bilens anlæg og 12 volt udtag. |

### FØRERHUS, UDV.

| | | |
|---|---|---|
| ■ | EXTL-BA2 | Udvendig styling (BA2)<br>Følgende dele er malet i førerhusfarve:<br>Spoiler på spejle, indlæg i udvendig solskærm,kofanger, dørhåndtag og trinkasse.<br>Trin i skridsikkert aluminium. |
| ■ | BUMP-B | Kofanger, plastik. |
| □ | BUMP-B2 | Kofanger, stål. |
| ■ | BUMP-SP | Kofangerspoiler. |
| □ | SIDEH-B | Håndtag på |
| □ | SIDSTP-R | Stige og trin i førerside |
| □ | CTILTP-E | Førerhustip, elektrisk betjent. Tipvinkel 70°. |
| ■ | CTILTP-M | Førerhustip, manuelt betjent. Tipvinkel 70°. |
| □ | FCABS-A | Førerhusaffjedring, luft for. |
| ■ | FCABS-M | Førerhusaffjedring, mekanisk for. |
| □ | RCABS-A | Førerhusaffjedring, luft bag. |
| ■ | RCABS-M | Førerhusaffjedring, mekanisk bag. |
| □ | MIRCFCPS | Sidespejle, el-varme, el-manøvrerede og blindvinkelkamera i passagerside |
| □ | MIRCFCPX | Sidespejle, el-varme, el-manøvrerede og blindvinkelkamera i passagerside |
| □ | MIRCMCP | Sidekamera (erstatter standard og vidvinkel sidespejle) og blindvinkelkamera i passagerside |
| □ | MIRCMS | Sidekamera (erstatter standard og vidvinkel sidespejle) |
| ■ | MIRCOMF | Elmanøvrerede og elopvarmede sidespejle med vidvinkelspejl i begge sider og nærzonespejl i passagersiden. |
| □ | MIRCOMFX | Sidespejle, el-varme, el-manøvrerede |
| ■ | AMIR-F20 | Frontspejl monteret under solskærm, radius 200 mm. |
| □ | SUNV-H | Udvendig solskærm. |
| □ | AD-ROOF | Tagspoiler, lakeret i førerhusfarve. |
| □ | AD-SIDES | Sidespoilere bag førerhus, kort. Lakeret i førerhusfarve. |
| □ | AD-CHASX | Chassisskørter. Lakeret i førerhusfarve. |
| □ | ADCF-F | Ekstra afviser på sideskørter |
| ■ | HL-LED | LED Forlygter<br>Ledetal 25 |
| □ | HL-LED3 | Adaptive LED Forlygter<br>Ledetal 30 |
| □ | HLP-ST | Afskærmning af forlygter, stål.<br>EU godkendt. |
| □ | HLP-ST2 | Afskærmning af forlygter, net<br>Ikke godkendt i Danmark. |
| ■ | DRL-LED | Kørelys, LED. |
| □ | DRIVL2 | Ekstra fjernlygter integreret i forlygterne. |
| ■ | UDRIVL | Uden ekstra fjernlygter i forlygterne. |
| ■ | FOGL-WC | Tågelygter - integreret i forlygterne. |
| □ | CL-STAT | Hjørnebelysning, statisk. Oplyser omgivelserne til den side man viser af til. Kun når blinklyset aktiveres ved under 40 km/t. |
| □ | ASL-RF2 | Integrerede fjernlygter i globetrotterskilt - højt placeret. LED efter produktionsuge 21 2024 |
| □ | IDLAMP-A | 3 stk top lamper - orange.<br>Centralt monteret. |
| □ | IDLAMP-W | 3 stk top lamper - hvide.<br>Centralt monteret. |
| □ | IDLMPSW | Kontakt til tre markeringslygter i førerhustagets midte, ej godkendt til brug i Danmark. |
| □ | BEACOA2F | 2 stk LED afmærkningslygter (roterende lysfunktion) placeret forrest på taget<br>Monteret på konsol såfremt denne er ordret, alternativt på taget |
| □ | BEACOA2R | 2 stk LED afmærkningslygter (roterende lysfunktion) placeret bagest på taget<br>Monteret på konsol såfremt denne er ordret, alternativt på taget |
| □ | BEACON-P | Kabelforberedelse for rotorblink på førerhustag. |
| □ | BEACONA4 | 4 stk. tagmonterede LED afmærkningslygter (roterende lysfunktion) |
| □ | CABPT-R1 | Kabelgennemføring i førerhustag, højre side. |
| ■ | CABPT-R2 | Kabelgennemføringer i førerhustag, begge sider. |
| □ | SPOTP-F | Forberedt for fjernlygter foran. |
| □ | SPOTP-R | Forberedt for projektører på taget. |
| □ | SPOTP-RF | Forberedt for fjernlygter foran og på taget. |
| □ | ROS-IL | Belysning i "Globetrotter"-skilt |
| □ | ROS-IL2 | Forberedelse for lys i globetrotterskilt - (knap til kontakt er bipakket) |
| □ | ROS-ILP | Forberedt for lys i tagskilt. |
| □ | CSGN-GTR | Globetrotter-skilt monteret i lyskassen. |
| □ | HORN-F1S | Tryklufthorn bag kølergitter (Jericho). |
| □ | HORN-R2S | Kompressorhorn, to stk. monteret på tag. |
| □ | ANT-CBR | Antenne for walkie monteret på tag (højre side). |
| □ | ACCBR-AP | Tagbøjle, for- og bagkant samt midt. |
| □ | ACCBR-F | Tagbøjle, forkant. |
| □ | ACCBR-FM | Tagbøjle, forkant og midt. |
| □ | ACCBR-FR | Tagbøjle, for- og bagkant. |
| □ | ACCBR-M | Tagbøjle, midt. |
| □ | ACCBR-R | Tagbøjle, bagkant. |
| □ | ACCBR-RM | Tagbøjle, bagkant og midt. |
| □ | REFS-TW | Reflekser til førerhus hvide, bipakket |
| □ | REFS-TY | Reflekser til førerhus - bipakket, gule |

### OPBYGNING

■ Standardudstyr □ Valgfrit udstyr

Førerhuse og drivliner beskrives mere detaljeret i separate datablade.

Kontakt din lokale Volvo forhandler for yderligere informationer om mulige varianter og kombinationer af disse.

Vi forbejolder os ret til ændringer i konstruktion og udstyr uden forudgående varsel.
Specifikationerne kan variere fra land til land.

# MODELSERIE

## Elektrisk FM 4x2, Langt chassis, luftaffjedring bag FM 42R E

| | | |
|---|---|---|
| □ | SRWL-2RW | 2 stk. hvide LED bak/arbejdslygter, bag<br>3 stillingsafbryder (tænd/sluk/bakgear) |
| □ | SRWL-PK | Forberedelse bak/arbejdslygter.<br>Ledningsnet og 3 stillingsafbryder (tænd/sluk/bakgear) |
| □ | SWL-2FW | 2 stk. hvide LED arbejdslygter, for (monteret i chassisrammehøjde) |
| □ | SWL-2RW | 2 stk. hvide LED arbejdslygter, bag (monteret i chassisrammehøjde) |
| □ | SWL-4W | 4 stk. hvide LED arbejdslygter, 2 for/2 bag (monteret i chassisrammehøjde) |
| □ | SWL-PK | Forberedelse til sidevendt arbejdsbelysning.<br>Ledningsnet og 2 stillingskontakt (on/off). |
| □ | WL-CHPK | Forberedelse (kontakt og kabel) til arbejdslamper (maks. 2x70W)<br>Udtag på chassis ved gearkasse |
| □ | WLC-H2W | Arbejdslygter, 2 stk hvide LED, højt monteret bag førerhuset (ved tag) |
| □ | WLC-PKCH | Forberedelse (kabel og kontakt) til arbejdslygter på chassiset bag førerhuset. |
| □ | WLC-PKH | Forberedelse (kabel og kontakt) til højt monterede arbejdslygter bag førerhuset. |
| □ | WLC-PKL | Forberedelse (kabel og kontakt) til lavt monterede arbejdslygter bag førerhuset. |
| □ | WLC-PKLH | Forberedelse (kabel og kontakt) til lavt og højt monterede arbejdslygter bag førerhuset. |
| □ | ECBB-BAS | Opbyggerel-central, uden opbyggermodul. |
| ■ | ECBB-HIG | Opbyggerel-central, med opbyggermodul (HIG) i førerhus.(18 digitale udgange). |
| □ | BBCHAS1 | Opbygger el-interface, 1 x 7-polet. |
| □ | BBCHAS3 | Opbygger el-interface, 3 x 7-polet. |
| □ | BEPR-T2 | Elektrisk forberedelse til tip (med workremote) |
| □ | EXSTER | Ekstern styring via BBM<br>Fjernbetjening er ikke inkluderet<br>Fjernbetjeningen skal være godkendt af Færdselsstyrelsen |
| ■ | TD-LED | Trailergenkendelse, til diodebaglygter. Forudsætter et minimumsstrømforbrug på 500 mA og alle baglygter skal være diodelygter. |
| □ | FBA-BTF | Opbyggerbeslag foran, torsionsfleksibel opbygning.<br>Torsionsfleksible opbygninger er f.eks. ladbiler og containerhejs. Se yderligere oplysninger på opbyggerhjemmeside. |
| □ | FBA-BTSF | Opbyggerbeslag foran, torsionssemifleksibel opbygning.<br>Torsionssemifleksible opbygninger er f.eks. betonkanoner, kassebiler og biler med presenningssider. Se yderligere oplysninger på opbyggerhjemmeside. |
| ■ | HBA-FSFB | Huller for opbygning, torsions-fleksibel/semifleksibel-opbygning |
| □ | HBA-SB | Huller for opbygning, stiv opbygning (f.eks. tankopbygninger) |
| □ | RBA-T2 | Opbyggerbeslag bag, Type RBA-T2 delt<br>Vinkelbeslag til fastgørelse af opbygning bag med bolte. |
| □ | CRANEPK1 | Kranforberedelse, op til 10 Tm. |
| □ | CRANEPK2 | Kranforberedelse, 9,5 til 20 Tm. |
| □ | CRANEPK4 | Kranforberedelse, 18 til 40 Tm. |
| □ | AUXL-SPK | Forberedelse til sneplovbelysning.<br>Ledningsnet til ekstra forlygter og blinklygter. |
| □ | TAILPRE2 | Forberedelse til bagmonteret lift. (Betjening via workremote)<br>Forberedelse til lift. Indeholder kontakt på instrumentbordet til lift, 3-leder kabel fra kontakten til chassisets bagende og et nyt ikon i instrumentbordet. Desuden strømkabel med 200A sikring frem til tilslutningspol på chassisrammen. |
| □ | TAILPREP | Forberedelse til lift. Indeholder kontakt på instrumentbordet til lift, 3-leder kabel fra kontakten til chassisets bagende og et nyt ikon i instrumentbordet. Desuden strømkabel med 200A sikring frem til tilslutningspol på chassisrammen. |
| □ | AESW2 | Ekstra kontakter, 2 stk. |
| □ | AESW2PK | Ekstra kontakter, plads til 4 stk. |
| □ | AUXSW-4 | Forberedelse til 4 ekstra kontakter. |

### SERVICES

| | | |
|---|---|---|
| □ | FMS-PK | Fleet Management System gateway |
| ■ | TSRS | Skiltegenkendelse (Traffic Sign Recognition System - Lovkrav fra 7. juli 2024) |
| □ | DRUT1 | My Truck App - 1 års abonnement forudbetalt |
| □ | DRUT2 | My Truck abonnement - 2 år<br>App til mobiltelefon downloades til IOS/Android og man kan herefter se status/styre funktioner indenfor 3 hovedområder.<br>1: Instrumentpanel - Brændstof, Adblue, kølervæske, sprinklervæske, motorolie, batteri og lys.<br>2: Klimaanlæg - styre udstyr som parkeringsvarmer/parkeringskøler.<br>3: Alarm og låse - Låsestatus kan ses og man får besked såfremt at alarmen aktiveres.<br>Kan ikke kombineres med ADR. |
| □ | DRUT3 | My Truck App - 3 års abonnement forudbetalt |
| □ | DRUT4 | My Truck App - 4 års abonnement forudbetalt |
| □ | DRUT5 | My Truck App - 5 års abonnement forudbetalt |

■ Standardudstyr □ Valgfrit udstyr

Førerhuse og drivliner beskrives mere detaljeret i separate datablade.

Kontakt din lokale Volvo forhandler for yderligere informationer om mulige varianter og kombinationer af disse.

Vi forbejolder os ret til ændringer i konstruktion og udstyr uden forudgående varsel.
Specifikationerne kan variere fra land til land.

# MODELSERIE

Elektrisk FM 4x2, Langt chassis, luftaffjedring bag FM 42R E