VOLVO

GAMA DE MODELOS

FL 4x2 Elétrico FL 42 R E 16

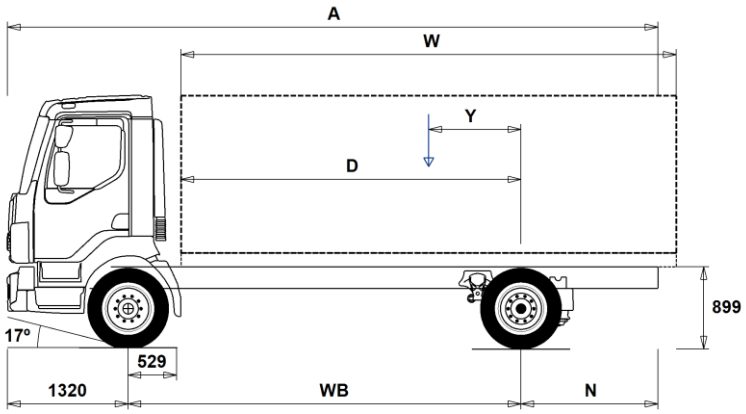

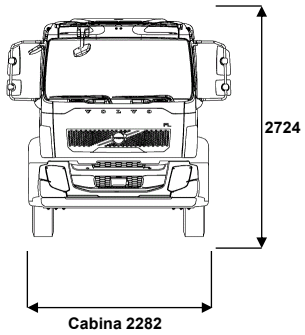

Dimensões do Chassis [mm]

WB	Dist. entre-eixos	3800	4100	4400	4700	5000	5300	5600	5900	6200	6500
A	Comprimento total do chassis	7825	8125	8425	8725	9025	9915	9625	9925	10225	10525
D	Centro do eixo à traseira da cabina (c/folga)	3221	3521	3821	4121	4421	4721	5021	5321	5621	5921
N	Saliência traseira (Mín.)			2255			2895				
N	Saliência traseira (Máx.)	2705	2705	2705	2705	2705	3295	2705	2705	2705	2705
Y	Centro gravidade p/superstrutura (Mín.)	360	361	363	359	360	368	353	352	364	345
Y	Centro gravidade p/superstrutura (Máx.)	648	673	697	719	743	776	785	807	863	848
W	Comprimento superstrutura (Mín.)	5146	5696	6247	6804	7357	7890	8473	9028	9516	10022
W	Comprimento superstrutura (Máx.)	5723	6251	6751	7251	7751	8250	8750	9250	9750	10022

Taras do Chassis [kg]

Eixo frente	4225	4290	4340	4400	4440	4470	4525	4560	4590	4620
Eixo traseiro	2545	2500	2460	2445	2415	2440	2385	2370	2710	2345
Tara em Ordem de Marcha	6770	6790	6800	6845	6855	6910	6910	6930	7300	6965
Carga útil (incluindo superstrutura, combustível, etc.)	9230	9210	9200	9155	9145	9090	9090	9070	8700	9035

Diâmetros de Viragem [mm]

Diâmetro de viragem entre passeios	13300	14200	15100	16000	16900	17800	18700	19600	20500	21400
Diâmetro de viragem entre paredes	14600	15500	16400	17300	18200	19100	20000	20900	21800	22700

Pesos Brutos [kg]	Homologados	Técnicos
Peso Bruto	16000	16000
Peso Bruto Conjunto	0	16000
Eixo frente	5800	5800
Eixo traseiro	10900	10900

Notas importantes:

Dimensões do Chassis
Eixo da frente à traseira da tomada de ar/escape: +149 mm para CAB-SSLP.
A cota D considera uma folga de 50 mm, e, no caso dos rígidos, um sub-chassis de 120 mm.
A altura do chassis com molas pode variar ± 20 mm, ou, no caso de suspensão pneumática, ± 10 mm.
As dimensões indicadas são para chassis descarregado e eixos 'mortos' descidos.

Pesos e dimensões têm como base os seguintes pneus:
Pneus do eixo da frente: 285/70R19.5
Pneus do eixo motor: 285/70R19.5

A tara do chassis inclui óleo, água, AdBlue, e 0 litros de combustível. Tara em ordem de marcha pode variar ± 3%.

Os diâmetros de viragem são calculados teoricamente.

Pesos legais podem variar de país para país.

Para maior detalhe no cálculo da distribuição dos pesos, incluindo o peso do equipamento opcional, solicite junto do Concessionário Volvo a simulação no sistema WIS.

Não utilizar este desenho para carroçamento; consultar o Manual de Superstruturas, assim como o(s) desenho(s) técnico(s) de chassis nº FL42RE16.

Ref: FL 42 R E 16 PRT 2024-02-28 PRT

VOLVO

GAMA DE MODELOS

FL 4x2 Elétrico FL 42 R E 16

Utilização

■	**UNIFORM**	Plataforma

Componentes principais

■	**CHH-MED**	Altura das longarinas ao solo média
■	**RAD-A2V**	1 eixo, 1 propulsor, pneumática
■	**FL-DAY2**	Cabina dia - Nova versão (Produção a partir da semana 9 2024)
□	**FL-SSLP2**	Cabina conforto - Nova versão (Produção a partir da semana 9 2024)
■	**EMIZERO**	Nível de emissões Zero
■	**RSS1132A**	Diferencial de redução simples

Packs

□	**DRIVEFL**	Pack Condução FL
□	**VISIFL**	Pack Visibilidade FL
□	**AIRFLOW**	Pack defletores ar
□	**AUDIODAB**	Rádio com função mãos-livres (Bluetooth) e entrada USB
□	**AUDIOPD**	

Layout do chassis

■	**FST-AIR**	Susp.pneumática frente
■	**FAL5.8**	Eixo dianteiro com 5.8 T de capacidade
■	**RAL10.9**	Eixo traseiro com 10.9 T de capacidade
■	**EBS-MED**	Pack médio do EBS
■	**RST-AIR**	Susp.traseira pneumática
■	**SUSPL-E2**	Comando electropneumático da suspensão
■	**FST8080**	Espessura das longarinas - alma 8.0 mm / banzo 8.0 mm
■	**2BATT170**	2 baterias, 170 Ah
■	**TOWF-NO1**	Uma posição frontal para cavilha de reboque
□	**TOWF-NO2**	Duas posições frontais para cavilha de reboque
□	**TREL15**	Ligação eléctrica para reboque - 1 tomada x 15 pinos - ADR
□	**RUP-FIX2**	Barra traseira anti-encaixe

Pneus e Jantes

■	**RT-AL**	Jantes em alumínio escovado com furação standard
□	**RT-ALDP**	Jantes em alumínio Dura-Bright com furação standard
□	**RT-STEEL**	Jantes em aço
□	**GAUGE-TP**	Manómetro de pressão de pneus

Equipamento no interior da cabina

■	**STWPOS-L**	Volante à esquerda
□	**STWPOS-R**	Volante à direita
■	**TAS-DIG4**	Tacógrafo digital 4.1 (Novas matrículas a partir 21 de Agosto de 2023)

Equipamento no exterior da cabina

□	**SUNV-B**	Pala de sol exterior
□	**AD-SIDES**	Defle. ar laterais da cabina estreitos
□	**BEACON-P**	Pré-instalação para luzes rotativas
□	**BEACONA2**	2 luzes rotativas de cor ambar

Superstrutura e/ou outros equipamentos

□	**FBA-BTF**	Fixações dianteiras para superstrutura flexível
■	**FBA-BTSF**	Fixações dianteiras para superstrutura semi-flexível
■	**RBA-T2**	Fixações traseiras para superstrutura - divididas
□	**TAILPREP**	kit de preparação para plataforma elevatória

Serviços de entrega

□	**TGW-4G**	Módulo de comunicação telemática com modem 4G
□	**DRUT1**	
□	**DRUT2**	My Truck - aplicação móvel para o motorista (subscrição 2 anos)
□	**DRUT3**	
□	**DRUT4**	
□	**DRUT5**	
■	**WVTA**	WVTA - Veículo com Homologação Europeia

■ Equipamento standard □ Equipamento opcional

Para informação mais detalhada sobre cabina e grupo motopropulsor, consultar ficha de características específica.

Para todas as opções e respectivas combinações, por favor consulte o Concessionário Volvo que pode elaborar uma especifícação de acordo com as suas necessidades de transporte utilizando o VSS-Volvo Sales Support.

A VTC reserva-se o direito de alterar/modificar o desenho/equipamento sem aviso prévio.
A especificação pode variar de país para país.

GAMA DE MODELOS

FL 4x2 Elétrico FL 42 R E 16