VOLVO

DATENBLÄTTER

FL D8 4x2R 12 t, Luftfederung FL 42 R 812A

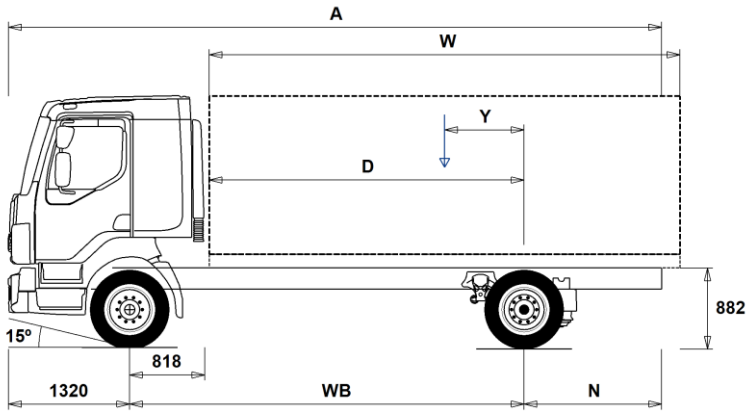

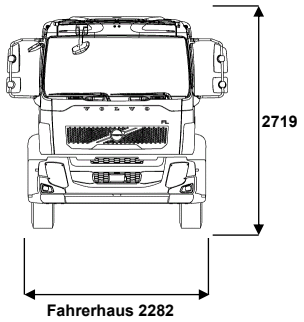

Maße [mm]

WB	Radstand	3500	3800	4100	4400	4700	5000	5300	5600	5900	6200	6500
A	Gesamtlänge	6975	7425	7955	8425	8915	9435	9915	10425	10835	11430	11730
D	Hinterachse bis Vorderkante Aufbau	2632	2932	3232	3532	3832	4132	4432	4732	5032	5332	5632
N	Hinterer Überhang (Min.)	1685	1885	2085	2255	2485	2685	2895	3095	3295	3505	3755
N	Hinterer Überhang (Max.)	2155	2305	2535	2705	2895	3115	3295	3505	3615	3910	3910
Y	Nutzlast-Schwerpunkt (Min.)	125	136	150	163	173	183	193	204	206	217	223
Y	Nutzlast-Schwerpunkt (Max.)	597	651	707	762	815	869	923	977	1026	1082	1131
W	Aufbaulänge (Min.)	4069	4562	5050	5540	6033	6525	7018	7509	8012	8500	9002
W	Aufbaulänge (Max.)	4732	5212	5692	6172	6652	7132	7612	8092	8572	9052	9532

Fahrgestellgewichte [kg]

Vorderachse	3235	3235	3230	3230	3230	3235	3235	3235	3250	3250	3255
Hinterachse	1355	1385	1410	1430	1455	1485	1505	1525	1560	1580	1590
Leergewicht	4590	4620	4640	4660	4685	4720	4740	4760	4810	4830	4845
Tragfähigkeit (inkl. Aufbau, Fahrer, Kraftstoff, etc.)	7410	7380	7360	7340	7315	7280	7260	7240	7190	7170	7155

Wendekreis [mm]

Spurkreis	12400	13300	14200	15100	16000	16900	17800	18700	19600	20500	21400
Wendekreis	13700	14600	15500	16400	17300	18200	19100	20000	20900	21800	22700

Gewichte [kg]	Zulässig	Technisch
Gesamtgewicht	12000	12000
Gesamtzuggewicht	0	15500
Vorderachse	4500	4500
Hinterachse	8500	8500

Wichtige Hinweise

Maße
Fahrerhaushöhe: +39 mm für CAB-CRW.
Vorderachse bis Hinterkante Fhs.: +978 mm für CAB-CRW, -280 mm für CAB-DAY.
D-Maß inklusive Freiraum vorne 50 mm und bei Fahrgestellen auch 120 mm Hilfsrahmen.
Höhentoleranz ± 20 mm für Blatt- und ± 10 mm für Luftfederung.
Alle Maße in unbeladenem Zustand, liftbare Achse(n) abgesenkt.

Gewichte und Maße mit folgenden Reifen:
Reifen VA: 265/70R19.5
Reifen AA: 265/70R19.5

Fahrgestellgewichte inklusive Öl, Wasser, AdBlue, 0 Liter Kraftstoff, ohne Fahrer. Leergewicht kann um ± 3% variieren.

Die Wendekreise wurden berechnet (theoretisch).

Zulässige Gewichte können in verschiedenen Ländern unterschiedlich sein.

Für detailliertere Gewichtsinformationen, inklusive Gewichte für Sonderausstattungen, wenden Sie sich bitte an Ihren Volvo Verkaufsberater.

Verwenden Sie diese Skizze bitte NICHT für Aufbauberechnungen.
Fahrgestellzeichnung FL42R812A ist über Volvo Bodybuilder Instructions verfügbar.

DATENBLÄTTER

FL D8 4x2R 12 t, Luftfederung FL 42 R 812A

HAUPTKOMPONENTEN

■	CHH-MED	Fahrgestellhöhe Medium
■	RAD-A2V	Hinterachsaufhängung mit Luftfederung
□	FL-CREW2	Mannschaftskabine, viertürig Facelift
■	FL-DAY2	Kurzes Fahrerhaus Facelift
□	FL-SSLP2	Komfortfahrerhaus Facelift
■	EU6SCR	Euro 6 Technologie SCR + DPF + EGR
■	D8K250	Motor 8 L 250 PS / 184 kW 950 Nm
□	D8K280	Motor 8 L 280 PS / 209 Kw 1050 Nm
□	ATO1056	I-Sync, ATO1056, 6-Gang Schaltautomatik mit Overdrive
■	ZTO1006	Getriebe ZTO1006, 6-Gang manuell mit Overdrive
□	EBR-CEB	Kompressionsbremse, 170 kW/231PS
■	EBR-EPG	Motorbremse Abgasdruckregler 130 kW
■	RSS1125A	Antriebsachse RSS1125A
□	RSS1132A	Antriebsachse RSS1132A

AUSRÜSTUNGSPAKETE

□	DRIVEFL	Fahrerpaket Driver Comfort FL
□	VISIFL	Visibility Paket FL
□	AIRFLOW	Aerodynamikpaket FL enthält: -Verstellbarer Dachspoiler -Seitenspoiler -Sonneblende aussen
■	AUDIODAB	Audiosystem DAB, Radio DAB/UKW/MW, Antenne, Bluetooth Tel. Einbindung, 2 Lautsprecher, USB Anschluss und Line Eingang.

FAHRGESTELL

■	FST-PAR	Parabelfederung vorne
■	FAL4.5	Vorderachslast (technisch) max 4.5 t
□	FAL5.0	Vorderachslast (technisch) max 5.0 t
■	RAL8.5	Hinterachslast (technisch) max 8.5 t
■	EBS-MED	EBS, Elektronisches Bremssystem, Medium-Paket
■	RST-AIR	Luftfederung hinten
■	SUSPL-E1	Elektronische Höhenverstellung mit 1 Sensor und Fernbedienung
□	SUSPL-E2	Elektrische Höhenverstellung, 2 Sensoren und Fernbedienung
■	FST6060	Rahmenstärke 6,0 mm
□	FST7070	Rahmenstärke 7,0 mm
□	FST8080	Rahmenstärke 8,0 mm
■	2BATT170	2 Batterien, 24V/170 Ah
□	ADR2	ADR-Ausrüstung - Basis, 2 Trennschalter
■	R80P	80 l Tank rechts, Kunststoff Min Volumen 80l Max Volumen 430l
■	UL-FUEL	ohne Tank links Min Volumen 80l Max Volumen 215l
□	ADTP-L	AdBlue Tankposition links
■	ADTP-R	AdBlue Tankposition rechts
■	WHC-FIX1	1 Unterlegkeil
□	WHC-FIX2	2 Unterlegkeile
□	TOWMBRH	Anhängertraverse zentral montiert
□	C-RO40AG	Anhängerkupplung Rockinger 400 G 145
■	TOWF-NO1	Abschleppmaul vorne
□	TOWF-NO2	Abschleppmaul vorne, 2 Stk
□	TOWR-ONE	Abschleppvorrichtung hinten
□	TREL15	15-polige Anhängersteckdose gem. ADR
□	TBC-EC	Anhänger/Aufliegeranschlüsse für Bremsanlage EU Norm.
□	RUP-FIX2	Unterfahrschutz hinten, Aluminium, fix
□	RFEND-T	Überführungskotflügel

RÄDER UND REIFEN

□	RT-AL	Alufelgen gebürstet, Standardlöcher, lange Radbolzen, standard Radmuttern
□	RT-ALDP	Alufelgen Dura Bright, Standardlöcher lange Radbolzen, Standard Radmuttern
■	RT-STEEL	Stahlfelgen
■	SPWT-F	Reserverad mit Reifen wie Vorderachse
□	SWCP-LF	Ersatzradhalter links vor Antriebsachse
□	SWCP-R	Ersatzradhalter im Überhang
■	SWCP-T	temporäre Reserveradbefestigung (nur für Transport)
□	SWCP-TP	Ersatzradhalter, mitgeliefert
■	JACK-8T	Wagenheber 8 t
□	GAUGE-TP	Reifendruckmesser

ANTRIEBSSTRANG, AUSRÜSTUNG

■	CS39A-O	Servounterstützte Einscheiben-Trockenkupplung, Durchm. 390 mm.
□	RET-TPT	Retarder für Automatikgetriebe
□	TC-HWO	Getriebeölkühler für Automatikgetrieb
■	2COM1080	Luftkompressor 2-Zyl Typ 720 cc (1080 l/min)
■	AIRIN-HI	Luftansaugung hoch, links hinter Fahrerhaus
□	AIRIN-RL	Luftansaugung niedrig, links am Chassis montiert
■	ACL1ST	Luftreiniger mit 1 Filter
□	ACL1ST-S	Luftreiniger mit Doppelfilter
■	24AL110B	Alternator 24 V, 110 A
□	24AL130B	Alternator 24 V, 130 A
□	CCV-C	Geschlossene Kurbelgehäuseentlüftung
■	CCV-OX	Kurbelgehäuseentlüftung mit Ölabscheider für Umgebungstemperaturen bis -40 °C
■	EST-AID	Ansaugluft-Vorwärmung
□	PTER-100	Nebenantrieb PTER-100 hinten am Motor mit Flansch DIN7646. Max Drehmoment 600 Nm, i=1,00
□	PTER-DIN	Motornebenantrieb für Pumpe nach DIN5462. Drehrichtung nach links. Nicht abschaltbar. Max Drehmoment 600 Nm, i=1,00
□	PTER1400	Nebenantrieb PTER1400 hinten am Motor mit Flansch SAE1400,
□	PR-HF4S	Nebenantrieb PR-HF4S mit Flansch
□	PR-HF4SH	Nebenantrieb PR-HF4SH mit Flansch
□	PR-HF6S	Nebenantrieb PR-HF6S mit Flansch
□	PR-HP4S	Nebenantrieb PR-HP4S für Pumpe
□	PR-HP4SH	Nebenantrieb PR-HP4SH für Pumpe
□	PR-HP6S	Nebenantrieb PR-HP6S für Pumpe
□	PTR-FH1	Nebenantrieb PTR-FH1 mit Flansch
□	PTR-FH2	Nebenantrieb PTR-FH2 mit Flansch
□	PTR-FH5	Nebenantrieb PTR-FH5 mit Flansch
□	PTR-PH1	Nebenantrieb PTR-PH1 für Pumpe
□	PTR-PH2	Nebenantrieb PTR-PH2 für Pumpe
□	PTR-PH4	Nebenantrieb PTR-PH4 für Pumpe
□	PTR-PK	Vorbereitung für Nebenantrieb, El. und Luft
□	PTR-ZF2	Nebenantrieb PTR-ZF2 mit Flansch
□	PTR-ZF3	Nebenantrieb PTR-ZF3 für Pumpe
□	PTR-ZF4	Nebenantrieb PTR-ZF4 mit Flansch
□	PTR-ZF5	Nebenantrieb PTR-ZF5 für Pumpe
□	PTR-ZF6	Nebenantrieb PTR-ZF6 mit Flansch
□	HPG-F101	Parker F1-101 F1 Plus, Pumpe angeflanscht, für NA hinten am Getriebe
□	HPG-F41	Parker F1-41, F1 Plus, Pumpe angeflanscht, für NA hinten am Getriebe

■ Serienausstattung □ Sonderausstattung

Detailliertere Information zur Ausrüstung von Fahrerhaus und Antriebsstrang werden in separaten Datenblättern angeboten.

Weitere Optionen und Kombinationen nennt Ihnen Ihr Volvo Verkaufsberater.

Der Hersteller behält sich vor, technische oder Designänderungen ohne Vorankündigung vorzunehmen.
Die Spezifikation kann landesabhängig unterschiedlich sein.

□	HPG-F51	Parker F1-51, F1 Plus, Pumpe angeflanscht, für NA hinten am Getriebe
□	HPG-F61	Parker F1-61, F1 Plus, Pumpe angeflanscht, für NA hinten am Getriebe
□	HPG-F81	Parker F1-81, F1 Plus, Pumpe angeflanscht, für NA hinten am Getriebe
■	ETC	Elektronische Drehzahleinstellung

FAHRERHAUS-INTERIEUR

■	TAS-DIG4	Digitaler Tachograf DTCO4.1 (Smart 2)

FAHRERHAUS-EXTERIEUR

□	SUNV-B	Sonnenblende aussen
■	SUNV-PK	Vorbereitung für Sonnenblende aussen
□	AD-SIDES	Fahrerhaus-Seitenspoiler kurze Ausführung
□	BEACON-P	Verkabelung für Rundumkennleuchte
□	BEACONA2	2 Drehlichter orange

AUFBAU VORBEREITUNG

□	FBA-BTF	Aufbaubefestigungen vorne, verwindungsweicher Aufbau
□	FBA-BTSF	Aufbaubefestigungen vorne, halbsteifer Aufbau
□	RBA-T2	Aufbaubefestigungen hinten
□	TAILPREP	Elektrische Vorbereitung für Hebebühne

AUSLIEFERUNGSSERVICE

□	TGW-4G	Telematik-Gateway mit 4G
■	WVTA	EU Gesamtgenehmigung COC (Achtung Reifentraglast für Plakette!!!)