VOLVO

# MODELLUTBUD

FL 14 ton 4 cyl 4x2 bladfjädring bak  FL 42 R 514L

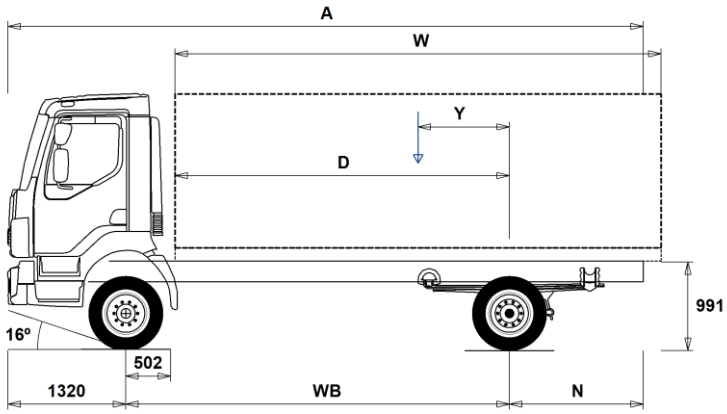


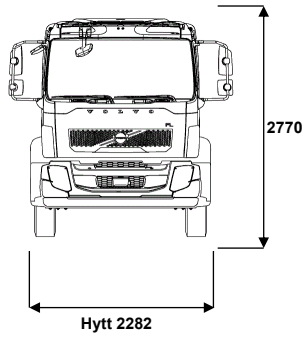


## Chassidimensioner [mm]

| WB | Hjulbas | 3250 | 3500 | 3800 | 4100 | 4400 | 4700 | 5000 | 5300 | 5600 | 5900 | 6200 | 6500 |
|---|---|---|---|---|---|---|---|---|---|---|---|---|---|
| A | Totallängd | 6545 | 6975 | 7425 | 7955 | 8425 | 8915 | 9435 | 9915 | 10425 | 10835 | 11430 | 11730 |
| D | Centrum bakaxel till framkant påbyggnad | 2698 | 2948 | 3248 | 3548 | 3848 | 4148 | 4448 | 4748 | 5048 | 5348 | 5648 | 5948 |
| N | Bakre överhäng (Min.) | 1885 | 2055 | 1855 | 2445 | 2635 | 2835 | 2895 | 2895 | 3415 | 3295 | 3505 | 3755 |
| N | Bakre överhäng (Max.) | 1975 | 2155 | 2305 | 2535 | 2705 | 2895 | 3115 | 3295 | 3505 | 3615 | 3910 | 3910 |
| Y | Lastens tyngdpunkt (Min.) | 530 | 575 | 630 | 685 | 741 | 794 | 848 | 903 | 958 | 1006 | 1063 | 1112 |
| Y | Lastens tyngdpunkt (Max.) | 530 | 575 | 630 | 685 | 741 | 794 | 848 | 903 | 958 | 1006 | 1063 | 1112 |
| W | Påbyggnadslängd (Min.) | 4335 | 4745 | 5237 | 5725 | 6214 | 6708 | 7200 | 7691 | 8180 | 8684 | 9171 | 9673 |
| W | Påbyggnadslängd (Max.) | 4335 | 4745 | 5237 | 5725 | 6214 | 6708 | 7200 | 7691 | 8180 | 8684 | 9171 | 9673 |

## Chassivikter [kg]

| | | | | | | | | | | | | |
|---|---|---|---|---|---|---|---|---|---|---|---|---|
| Framaxel | 3065 | 3060 | 3055 | 3045 | 3040 | 3040 | 3040 | 3035 | 3035 | 3045 | 3040 | 3050 |
| Bakaxel | 1235 | 1275 | 1310 | 1335 | 1360 | 1390 | 1425 | 1450 | 1470 | 1500 | 1530 | 1540 |
| Tjänstevikt | 4300 | 4335 | 4365 | 4380 | 4400 | 4430 | 4465 | 4485 | 4505 | 4545 | 4570 | 4590 |
| Last (inkl. påbyggnad, förare, bränsle, etc.) | 8660 | 8625 | 8595 | 8580 | 8560 | 8530 | 8495 | 8475 | 8455 | 8415 | 8390 | 8370 |

## Vändcirkel [mm]

| | | | | | | | | | | | | |
|---|---|---|---|---|---|---|---|---|---|---|---|---|
| Vändcirkel mellan trottoarkanter | 11600 | 12400 | 13300 | 14200 | 15100 | 16000 | 16900 | 17700 | 18600 | 19500 | 20400 | 21300 |
| Vändcirkel mellan väggar | 12900 | 13700 | 14600 | 15500 | 16400 | 17300 | 18200 | 19100 | 20000 | 20900 | 21800 | 22700 |

| Tillåtna vikter [kg] | Tillåtet | Teknisk |
|---|---|---|
| Bruttovikt | 12960 | 14000 |
| Bruttovikt, kombination | 0 | 15500 |
| Framaxel | 4480 | 5000 |
| Bakaxel | 8480 | 9500 |

## Viktiga noteringar

**Chassidimensioner**
Hytthöjd: +41 mm för CAB-CRW.
Centrum framaxel till bakkant hytt: +1294 mm för CAB-CRW, +316 mm för CAB-SSLP.
D-mått inkluderar ett främre spelrum på 50 mm och för jämnlastbilar också en hjälpram på 120 mm.
Höjden kan variera ± 20 mm för blad och ± 10 mm för luftfjädring.
Alla mått gäller för olastat chassi och eventuella löpaxlar nere. Chassihöjd som använts: CHH-MED.

Vikter och dimensioner är baserade på följande däck:
Däck på framaxeln: 245/70R19.5
Däck på drivaxeln: 245/70R19.5

Chassivikter inkluderar olja, vatten, AdBlue, 0 liter bränsle och utan förare.
Tjänstevikt kan variera ± 3%.

Vändcirklarna är teoretiskt beräknade.

Lagliga vikter kan variera från land till land.

För mer detaljerad information, inklusive vikt för tillvalsutrustning, be din Volvoåterförsäljare att lägga in din specifikation i Volvos viktinformationsprogram (WIS).

Använd inte denna ritning i samband med påbyggnad. Använd Volvos påbyggnadsinstruktioner och chassiritning FL42R514L.

# MODELLUTBUD

FL 14 ton 4 cyl 4x2 bladfjädring bak FL 42 R 514L

## Huvud komponenter

| | | |
|---|---|---|
| □ | CHH-HIGH | Chassihöjd hög |
| ■ | CHH-MED | Chassihöjd medium |
| ■ | RAD-L80 | 4x2 Bladfjädrad bakaxel |
| □ | FL-CREW2 | FL Manskapshytt |
| ■ | FL-DAY2 | FL Daghytt |
| □ | FL-SSLP2 | FL kort sovhytt |
| ■ | EU6SCR | Euro 6 emissionsnivå med SCR partikel filter och EGR |
| ■ | D5K210 | D5K210, 5.1 liters dieselmotor, 210 Hk |
| □ | D5K240 | D5K240, 5.1 liters dieselmotor, 240 Hk |
| □ | ATO1056 | I-Sync 6 växlad automatiserad växlellåda |
| □ | ATO8006 | I-sync 6-växlad automatiserad växellåda |
| ■ | STO8006 | Manuell växellåda STO800 ; 6 växlad överväxlad |
| □ | ZTO1006 | Växellåda ZTO1006 ; 6 växlad överväxlad 1050 Nm |
| ■ | EBR-EPG | Avgastrycksregulator |
| ■ | RSS1125A | Bakaxel RSS1125A enkelväxel 25 tons tågvikt |
| □ | RSS1132A | Bakaxel RSS1132A enkelväxel 32 tons tågvikt |

## Paket

| | | |
|---|---|---|
| □ | DRIVEFL | Förarpaket |
| □ | VISIFL | Siktpaket |
| □ | AIRFLOW | Luftriktarpaket |
| ■ | AUDIODAB | DAB ljudsystem |

## Chassie

| | | |
|---|---|---|
| ■ | FST-PAR | Parabelfjädring fram |
| □ | FST-PAR3 | Framfjädrar 3-bladig parabel, styv |
| ■ | FAL5.0 | Framaxeltryck 5,0 ton |
| □ | FAL5.6 | Framaxeltryck 5,6 ton |
| □ | FAL5.8 | Framaxeltryck 5,8 ton |
| □ | RAL10.6 | Bakaxeltryck 10.6 ton |
| ■ | RAL9.5 | Bakaxeltryck 9.5 ton |
| ■ | RSTAB1 | Krängningshämmare bak |
| □ | EBS-MED | EBS medium paket |
| ■ | EBS-STD | EBS std. paket |
| ■ | RST-PAR1 | Parabel fjädring bak |
| □ | RST-PAR3 | Parabelfjädring bak, styv |
| ■ | FST6060 | Ramprofil godstjocklek 6 mm |
| □ | FST7070 | Ramprofil godstjocklek 7 mm |
| □ | FST8080 | Ramprofil godstjocklek 8 mm |
| ■ | 2BATT170 | Batterier 2x170 Ah med 24 V spänning |
| □ | ADR2 | ADR utrustad 2 st huvudbrytare Max vikt för manuella lådor och automat 18t |
| ■ | R80P | Bränsletank 80 liter, Plast, höger<br>Minvolym 80l<br>Maxvolym 430l |
| ■ | UL-FUEL | Utan bränsletank på vänster sida<br>Minvolym 80l<br>Maxvolym 215l |
| □ | ADTP-L | AdBlue-tank placering vänster sida |
| ■ | ADTP-R | AdBlue-tank placering höger sida |
| □ | WHC-FIX1 | Stoppklossar 1-st |
| □ | WHC-FIX2 | Stoppklossar 2-st |
| □ | TOWMBRH | Dragbalk, centralmonterad |
| □ | C-RO40AG | Dragkrok Rockinger 400 G145 |
| □ | TOWF-NO1 | 1 dragsprint i stötfångare |
| ■ | TOWF-NO2 | 2 dragsprint i stötfångare |
| □ | TOWR-ONE | Bogserbygel, monterad i slutbalk |
| □ | TREL15 | 15-polig elektrisk släpvagnskoppling |
| □ | TBC-EC | Släpvagnsbroms typ Bosch |
| □ | RUP-FIX2 | Fast bakre underkörningsskydd i stål |
| □ | RFEND-T | Bakskärmar transportmonterade |

## Däck o fälgar

| | | |
|---|---|---|
| □ | RT-AL | Aluminiumfälgar med standardhål |
| □ | RT-ALDP | Aluminiumfälgar Drura Bright med standardhål |
| ■ | RT-STEEL | Stålfälgar |
| □ | SPWT-F | Reservhjul med mönster som framhjulet |
| □ | SWCP-LF | Reservhjulshållare, vänster sida framför bakaxeln |
| □ | SWCP-R | Reservhjulshållare bakom drivaxeln |
| □ | SWCP-T | Reservhjul tranportmonterat på ramen |
| □ | SWCP-TP | Reservhjulshållare tranportmonterad på chassiramen |
| □ | JACK-10T | 10 tons domkraft |
| □ | JACK-8T | 8 tons domkraft |
| □ | GAUGE-TP | Däcktrycksmätare |

## Utrustning drivlina

| | | |
|---|---|---|
| ■ | CS39A-O | Enkellamell 17" (430 mm) |
| □ | RET-TPT | Retarder för automatväxellåda |
| □ | TC-HWO | Oljekylare för automatlådor vatten/olja |
| ■ | 1COMP500 | Kompressor 500 L/min |
| □ | AIRIN-FR | Front luftintag |
| ■ | AIRIN-HI | Luftintag för motor, högt utförande |
| □ | AIRIN-RL | Luftintag för motor, lågt utförande |
| ■ | ACL1ST | Luftrenare med ett primärfilter |
| □ | ACL1ST-S | Luftfilter, primär och sekundär |
| ■ | 24AL110B | Generator 24 V 110 Ah |
| □ | 24AL130B | Generator 24 V 130 Ah |
| □ | CCV-C | Sluten vevhusventilation |
| ■ | CCV-OX | Öppen vevhusventilation |
| ■ | EST-AID | EL-startelement motor |
| □ | PTER-100 | Motorkraftuttag medbringare DIN 7646 |
| □ | PTER-DIN | Motorkraftuttag DIN koppling |
| □ | PTER1400 | Motorkraftuttag medbringare SAE 1410 |
| □ | PR-HF4S | Kraftuttag sidoplacerat 933 r/min max moment 400 Nm medbringare |
| □ | PR-HF4SH | Kraftuttag växellåda, 400Nm, flänskoppling, högvarvigt, sidomonterat |
| □ | PR-HF6S | Kraftuttag sidoplacerat 933 r/min max moment 600 Nm medbringare |
| □ | PR-HP4S | Kraftuttag sidoplacerat 933 r/min max moment 400 Nm DIN koppling |
| □ | PR-HP4SH | Kraftuttag växellåda, 400Nm, DIN koppling, högvarvigt, sidomonterat |
| □ | PR-HP6S | Kraftuttag sidoplacerat 933 r/min max moment 600 Nm DIN koppling |
| □ | PTR-FH1 | Bakmonterat kraftuttag, lågvarvigt med medbringare, utväxling 1:0.97 |
| □ | PTR-FH2 | Bakmonterat kraftuttag medelvarvigtutväxling 1:1.7 r/min DIN-ansl |
| □ | PTR-FH5 | Bakmonterat kraftuttag högvarvigt med medbringare |
| □ | PTR-PH1 | Bakmonterat kraftuttag lågvarvigt med DIN-koppling |
| □ | PTR-PH2 | Bakmonterat kraftuttag medelvarvigt med DIN-koppling |
| □ | PTR-PH4 | Bakmonterat kraftuttag medelvarvigt med DIN koppling |
| □ | PTR-PK | Förberedelse för kraftuttag, elkablage |
| □ | PTR-ZF2 | Bakmonterat kraftuttag högvarvigt, utväxling 1:1.9, medbringare |
| □ | PTR-ZF3 | Bakmonterat kraftuttag högvarvigt utväxling 1:1.9 DIN-ansl |
| □ | PTR-ZF4 | Bakmonterat kraftuttag medelvarvigt utväxling 1:1.7 r/min medbringare |
| □ | PTR-ZF5 | Bakmonterat kraftuttag medelvarvigt, utväxling 1:1.7 r/min, DIN-anslutning |
| □ | PTR-ZF6 | Bakmonterat kraftuttag högvarvigt 2030 r/min med medbringare |

■ Standardutrustning □ Tillvalsutrustning

För mer detaljerad information om hytt- och drivlinekomponenter, se separata datablad.

För all möjlig tillvalsutrustning och utrustningskombinatorik, kontakta din Volvoåterförsäljare som kan skapa en specifikation som tillgodoser dina krav med hjälp av Volvos säljstödprogram (VSS).

Fabriken förbehåller sig rätten att modifiera konstruktionen och ändra utrustning utan förvarning.
Specifikationen kan variera från land till land.

# MODELLUTBUD

FL 14 ton 4 cyl 4x2 bladfjädring bak FL 42 R 514L

| | | |
|---|---|---|
| □ | HPG-F101 | Hydraulpump F1-101 för växellådsmonterade kraftuttag |
| □ | HPG-F41 | Hydraulpump F1-41 för växellådsmonterade kraftuttag |
| □ | HPG-F51 | Hydraulpump F1-51 för växellådsmonterade kraftuttag |
| □ | HPG-F61 | Hydraulpump F1-61 för växellådsmonterade kraftuttag |
| □ | HPG-F81 | Hydraulpump F1-81 för växellådsmonterade kraftuttag |
| ■ | ETC | Elektronisk varvtalskontroll |

## Hytt invändigt

■ TAS-DIG4

## Hytt utvändigt

| | | |
|---|---|---|
| ■ | SUNV-B | Utvändigt solskydd |
| □ | SUNV-PK | Förberedd för solskydd |
| □ | AD-SIDES | Kort sidoluftriktare |
| □ | BEACON-P | Förberedd kabeldragning för varningsljus på tak |
| □ | BEACONA2 | 2 st. roterande varningsljus |

## Förberedelse för påbyggnation

| | | |
|---|---|---|
| □ | FBA-BTF | Främre påbyggarfäste för flexibel infästning |
| □ | FBA-BTSF | Främre påbyggarfäste för semi flexibel infästning |
| □ | RBA-T2 | Bakre påbyggarfäste delat |
| □ | TAILPREP | Förberedelse för bakgavelift |

## Leverans service

| | | |
|---|---|---|
| □ | TGW-4G | Gateway-kommunikation via 4G |
| □ | WVTA | Heltypsgodkännt fordon |