VOLVO

MODELPROGRAMMA

FL 4x2V 12 ton Luchtvering (D5) FL 42 R 512A

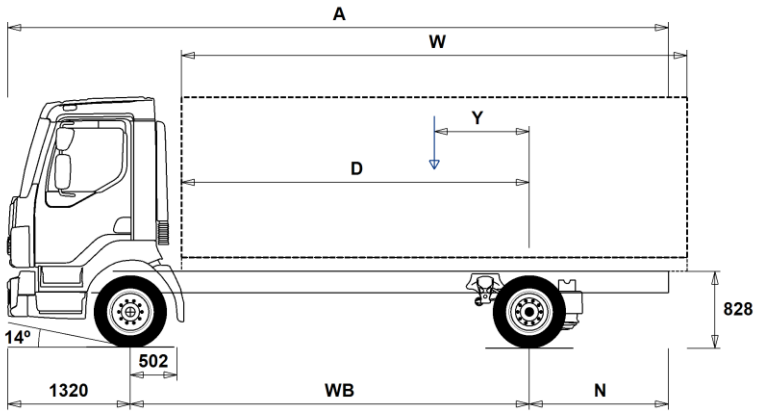

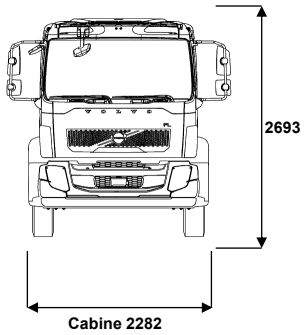

Chassisafmetingen [mm]

WB	Wielbasis	3500	3800	4100	4400	4700	5000	5300	5600	5900	6200	6500
A	Totale chassis Lengte	6975	7425	7955	8425	8915	9615	9915	10425	10835	11430	11730
D	Hart achteras tot voorzijde opbouw	2948	3248	3548	3848	4148	4448	4748	5048	5348	5648	5948
N	Achteroverbouw (Min.)	2055	1885	2445	2635	2835	2895	2895	3415	3295	3505	3755
N	Achteroverbouw (Max.)	2155	2305	2535	2705	2895	3295	3295	3505	3615	3910	3910
Y	Zwaartepunt van lading (Min.)	276	299	324	347	370	391	411	432	462	477	495
Y	Zwaartepunt van lading (Max.)	697	758	819	880	941	1004	1060	1121	1187	1244	1300
W	Opbouwlengte (Min.)	4502	4981	5457	5936	6413	6889	7375	7855	8322	8808	9295
W	Opbouwlengte (Max.)	5048	5528	6008	6488	6968	7448	7928	8408	8888	9368	9848

Chassisgewichten [kg]

Vooras	2890	2895	2895	2895	2900	2905	2915	2915	2905	2920	2930
Achteras	1135	1150	1165	1180	1205	1250	1255	1270	1275	1315	1320
Leeg gewicht	4025	4045	4060	4075	4105	4155	4170	4185	4180	4235	4250
Bruto laadvermogen	7975	7955	7940	7925	7895	7845	7830	7815	7820	7765	7750

Draaicirkel [mm]

Draaicirkel tussen stoepranden	12400	13300	14200	15000	15900	16800	17700	18600	19500	20400	21300
Draaicirkel tussen muren	13700	14600	15500	16400	17300	18200	19100	20000	20900	21800	22700

Wettelijke gewichten [kg]

	Wettelijk	Technisch
Geladen voertuig gewicht	12000	12000
Geladen combinatie gewicht	0	15500
Vooras	4480	4500
Achteras	8480	8500

Belangrijke mededelingen

Chassisafmetingen
Cabine hoogte: +39 mm voor CAB-CRW.
Hart vooras tot achterzijde cabine (luchtinlaat): +1294 mm voor CAB-CRW, +316 mm voor CAB-SSLP.
D-maat is inclusief een tussenruimte van 50 mm en voor vrachtwagen ook een subframe van 120 mm.
Hoogte tolerantie ± 20 mm voor bladvering en ± 10 mm voor luchtvering.
Alle afmetingen zijn voor onbeladen chassis en sleepas naar beneden.
Gebruikt chassistype: CHH-LOW.

Gewichten en afmetingen zijn gebaseerd op de volgende banden:
Banden op vooras: 245/70R17.5
Banden op achteras: 245/70R17.5

Chassisgewicht is inclusief olie, water, AdBlue, 0 liter brandstof en zonder chauffeur. Leeg gewicht tolerantie ± 3%.

Draaicirkel is gebaseerd op berekening.

Wettelijke gewichten kunnen verschillen van land tot land.

Voor meer gedetailleerde gewichts informatie, inclusief gewichten van extra uitrusting, vraag uw Volvo verkoop contact om uw specificatie in het Volvo Weight Information System (WIS) aan te brengen.

Gebruik deze tekening NIET voor opbouwdoeleinden. Zie Volvo Opbouw Instructies en chassis tekeningen FL42R512A. http\\VBI.TRUCK.VOLVO.COM.

Ref: FL 42 R 512A NLD 2024-02-28 NLD

VOLVO

MODELPROGRAMMA

FL 4x2V 12 ton Luchtvering (D5) FL 42 R 512A

Hoofdcomponenten

■	**CHH-LOW**	Chassishoogte Low, +/- 850 mm vanaf de grond tot de bovenzijde van de chassisbalk
□	**CHH-MED**	Chassishoogte Medium, +/- 900 mm vanaf de grond tot de bovenzijde van de chassisbalk
■	**RAD-A2V**	Luchtgeveerde achteras met twee luchtbalgen. Het elektronisch geregelde luchtveersysteem verhoogt het rijcomfort en beperkt het gevaar van beschadiging tijdens het rijden. Luchtvering compenseert ook ongelijkmatige gewichtsverdeling. Alle functies van het systeem zijn geïntegreerd in het elektronische system van de truck en de gegevens kunnen worden afgelezen van het centrale informatiedisplay.
□	**FL-CREW2**	FL manschappencabine (2024-W09)
■	**FL-DAY2**	De dagcabine is een veiligheidscabine die chauffeurs, passagiers en medeweggebruikers beschermt. De cabine biedt een ergonomisch ontworpen werkplek met royale opbergmogelijkheden en een lage en comfortabele instap. Cabinelengte 1600 mm, breedte 1900 mm.
□	**FL-SSLP2**	De comfortcabine is een veiligheidscabine die chauffeurs, passagiers en medeweggebruikers beschermt. De cabine biedt een ergonomisch ontworpen werkplek met royale opbergmogelijkheden en een lage en comfortabele instap. Daarnaast biedt de comfortcabine extra ruimte die kan worden ingericht met een eenpersoonsbed of als kantoorruimte met extra opbergvakken. Cabinelengte 2000 mm, breedte 1900 mm.
■	**EU6SCR**	Door het opstellen van de Euro 6 emissienorm is de bovengrens voor de uitstoot van stikstofoxide (NOx) en deeltjes met respectievelijk 80% en 50% verlaagd t.o.v. de Euro 5 emissienorm. Om te voldoen aan deze eisen hebben de engineers van Volvo Trucks een nieuw uitlaatgasnabehandelingssysteem ontwikkeld. Bij dit systeem bestaat de uitlaatdemper uit een dieseloxidatiekatalysator(DOC), een dieseldeeltjesfilter(DPF), een SCR(Selective Catalytic Reduction)-eenheid en een ammoniakslipkatalysator(ASC).
■	**D5K210**	De D5K210 is een viercilinder diesel-lijnmotor van 5,1 liter en 210pk. De efficiënte motor heeft een enkelvoudige cilinderkop, een bovenliggende nokkenas, vier kleppen per cilinder, common-rail brandstofinspuiting en een variabel geometrische turbo (VGT). Max. vermogen: 2200 tpm 210 pk (154 kW) Max. toerental: 2800 tpm Max. koppel: 1100–1700 tpm 800 Nm Uitlaatremeffect (EBR-EPG): 2800 tpm 80 kW Economisch toerengebied: 1100–1800 tpm
□	**D5K240**	De D5K240 is een viercilinder diesel-lijnmotor van 5,1 liter en 240pk. De efficiënte motor heeft een enkelvoudige cilinderkop, een bovenliggende nokkenas, vier kleppen per cilinder, common-rail brandstofinspuiting en een variabel geometrische turbo (VGT). Max. vermogen: 2200 tpm 240 pk (177 kW) Max. toerental: 2800 tpm Max. koppel: 1200–1600 tpm 900 Nm Uitlaatremeffect (EBR-EPG): 2800 tpm 80 kW Economisch toerengebied: 1100–1800 tpm
□	**ATO1056**	I-Sync is een automatische versnellingsbak met zes overbrengingsverhoudingen vooruit met een overdrive als hoogste versnelling. Tevens is er de mogelijkheid tot handmatige versnellingskeuze. Met de hendel achter het stuurwiel kan de chauffeur kiezen tussen automatisch of handmatig schakelen.
□	**ATO8006**	I-Sync is een automatische versnellingsbak met zes overbrengingsverhoudingen vooruit met een overdrive als hoogste versnelling. Tevens is er de mogelijkheid tot handmatige versnellingskeuze. Met de hendel achter het stuurwiel kan de chauffeur kiezen tussen automatisch of handmatig schakelen.
■	**STO8006**	Volvo STO8006-transmissie Handgeschakelde versnellingsbak met overdrive. 6 versnellingen vooruit en 1 achteruit, bekrachtigde synchromesh en kabelbediening - licht en nauwkeurig te schakelen.
□	**ZTO1006**	Volvo ZTO1006-transmissie Handgeschakelde versnellingsbak met overdrive. 6 versnellingen vooruit en 1 achteruit, bekrachtigde synchromesh en kabelbediening - licht en nauwkeurig te schakelen.
■	**EBR-EPG**	Uitlaatrem met een maximaal remvermogen van 120 kW (D8K) of 80 kW (D5K) bij 2800 tpm, de uitlaatrem wordt bediend door een hendel aan de stuurkolom
■	**RSS0819A**	Achteras met enkele reductie (RSS0819A), voorzien van een sperdifferentieel
□	**RSS1125A**	Achteras met enkele reductie (RSS1125A), voorzien van een sperdifferentieel
□	**RSS1132A**	Achteras met enkele reductie(RSS1132A), voorzien van een sperdifferentieel

Pakket

□	**DRIVEFL**	Driver-pakket
□	**VISIFL**	Visibility-pakket
□	**AIRFLOW**	Het Airflow-pakket omvat een verstelbare dakspoiler, cabinezijfenders en een zonneklep.
□	**AUDIODAB**	Audiosysteem DAB 24/12 V-converter Radio voor analoog FM/AM-signaal en DAB (Digital Audio Broadcasting) Geïntegreerde Bluetooth-carkit USB-aansluiting en Mini-Jack en twee luidsprekers
■	**AUDIOPD**	Radiovoorbereiding DAB Kit: Met 24/12 V omvormer Opbergbox voor radio FM/AM-antenne DAB-versterker Voorbereiding voor geïntegreerde Bluetooth-telefoon USB-verbinding en lijningangskabels en twee luidsprekers

Chassis

■	**FST-PAR**	Bladgeveerde vooras
■	**FAL4.5**	Maximale vooraslast 4,48 ton
□	**FAL5.0**	Maximale vooraslast 5 ton
□	**RAL10.6**	Technische achteraslast 10,6 ton
□	**RAL10.9**	Technische achteraslast 10,9 ton
■	**RAL8.5**	Technische achteraslast 8,48 ton
□	**RAL9.2**	Technische achteraslast 9,2 ton
□	**RAL9.5**	Technische achteraslast 9,44 ton
□	**EBS-MED**	Elektronisch remsysteem in Medium-uitvoering met onder andere de volgende functies: Hillstart Aid, Fading Waarschuwing, Remassistent, automatische sper-synchronisatie en tractiecontrole, slijtage-indicatie en uitgebreide remanalyse/diagnose-mogelijkheden.
■	**EBS-STD**	Elektronisch-remsysteem (EBS) met Tractie Controle en Brake Blending.
■	**RST-AIR**	Luchtgeveerde achteras
■	**SUSPL-E1**	Niveauregeling voor luchtvering– één niveausensor, afstandbediening
□	**SUSPL-E3**	Niveauregeling voor luchtvering– één niveausensor, schakelaars in het dashboard
■	**FST6060**	Dikte chassisframe 6,0 mm
□	**FST7070**	Dikte chassisframe 7,0 mm
□	**FST8080**	Dikte chassisframe 8,0 mm
■	**2BATT170**	Twee accu's van 12 Volt met een capaciteit van 170 Ah en een boordspanning 24 Volt
□	**ADR2**	ADR-uitvoering met 2 hoofdstroomschakelaars
■	**R80P**	Kunststof brandstoftank 80 liter aan rechterzijde Min. volume 80l Max. volume 430l
■	**UL-FUEL**	Zonder brandstoftank links

■ Standaard uitrusting □ Optionele uitrusting

Voor meer gedetailleerde informatie over cabine en aandrijflijn, aanbevolen de specificatie bladen.

Voor alle mogelijke opties en combinaties van opties raadpleeg uw Volvo Truck Dealer die een specificatie kan maken in het Volvo Sales Support systeem (VSS) die aan uw wensen voldoet.

De fabriek behoudt zich het recht voor om zonder voorafgaande mededelingen wijzigingen aan te brengen in constructie en uitvoering.
De specificatie kan van land tot land verschillen.

Ref: FL 42 R 512A NLD 2024-02-28 NLD

VOLVO

MODELPROGRAMMA

FL 4x2V 12 ton Luchtvering (D5) FL 42 R 512A

■	ADTP-R	AdBlue-tank gemonteerd rechts aan het chassis
□	WHC-FIX1	Er is 1 wielkeg gemonteerd.
□	WHC-FIX2	Er zijn 2 wielkeggen gemonteerd.
□	TOWMBRH	Trekbalk centraal gemonteerd
□	C-RO40AG	Vangmuilkoppeling Rockinger C-RO40AG, 40 mm
■	TOWF-NO1	Een afsleepoog voor de voorzijde.
□	TOWF-NO2	Twee afsleepogen voor de voorzijde.
□	TOWR-ONE	1 sleepoog aan de achterkant
□	TREL15	Elektrische trailer-/aanhangwagenaansluiting, 15-polig
□	TBC-EC	Luchtkoppeling trailerremaansluiting EU
□	RUP-FIX2	Stootbalk, vast - EC goedgekeurd
□	RFEND-T	Tijdelijke spatschermen.

Velgen en banden

□	RT-AL	Geborstelde aluminium velgen met standaard gaten
□	RT-ALDP	Dura-Bright® aluminium velgen met standaardgaten voor lange wielbouten
■	RT-STEEL	Stalen velgen met wielringen
□	SPWT-F	Reservewiel, gelijk aan banden vooras
□	SWCP-LF	Reservewieldrager gemonteerd aan linkerzijde voor de achteras
□	SWCP-R	Reservewieldrager gemonteerd aan de rechterzijde achter de achteras
□	SWCP-T	Reservewiel op het chassis gebonden
□	SWCP-TP	Reservewiel en reservewieldrager op het chassis gebonden
□	JACK-6T	Hydraulische krik voor maximaal 6 ton
□	JACK-8T	Hydraulische krik voor maximaal 8 ton
□	GAUGE-TP	BandenspanningsmeterBandenspanningsmeter

Aandrijflijn

■	CS39A-O	Enkele droge-plaatkoppeling 395 mm
□	TC-HWO	Oliekoeler volautomatische versnellingsbak, watergekoeld
■	1COMP500	Eencilinder compressor max. 500 l/min / 360 cc
□	AIRIN-FR	Front luchtinlaat
■	AIRIN-HI	Hoge luchtinlaat, achterzijde cabine
□	AIRIN-RL	Lage luchtinlaat, rechterzijde achter voorscherm
■	ACL1ST	Enkelvoudig luchtfilter
□	ACL1ST-S	Luchtfilter met extra filterelement
■	24AL110B	Dynamo 110 Ampère
□	24AL130B	Dynamo 130 Ampère
□	CCV-C	Gesloten carterventilatie
■	CCV-OX	Half open carterventilatie met centrifugaalfilter
□	EST-AID	Motor voorgloei-element
□	PTER-100	Motor-PTO met DIN 100 flensaansluiting
□	PTER-DIN	Motor-PTO met DIN 5462 pompaansluiting
□	PTER1400	Motor-PTO met SAE 1410 flensaansluiting met een maximaal koppel van 600 Nm.
□	PR-HF4S	Versnellingsbak-PTO met DIN 100 flensaansluiting, max. 400 Nm
□	PR-HF4SH	Versnellingsbak-PTO met DIN 100 flensaansluiting, max. 400 Nm
□	PR-HF6S	Versnellingsbak-PTO met DIN 100 flensaansluiting, max. 600 Nm
□	PR-HP4S	Versnellingsbak-PTO met DIN 5462 pompaansluiting, max. 400 Nm
□	PR-HP4SH	Versnellingsbak-PTO met DIN 5462 pompaansluiting, max. 400 Nm
□	PR-HP6S	Versnellingsbak-PTO met DIN 5462 pompaansluiting, max. 600 Nm
□	PTR-FH5	Versnellingsbak-PTO met DIN 90 flensaansluiting
□	PTR-PH4	Versnellingsbak-PTO met DIN 90 pompaansluiting
□	HPG-F101	Hydraulische pomp HPG-F101
□	HPG-F41	Hydraulische pomp HPG-F41
□	HPG-F51	Hydraulische pomp HPG-F51
□	HPG-F61	Hydraulische pomp HPG-F61
□	HPG-F81	Hydraulische pomp HPG-F81
■	ETC	Elektronische toerentalregeling

Cabine interieur

■	TAS-DIG4	Digitale tachograaf DTCO 4.1

Cabine exterieur

□	SUNV-B	Zonneklep rookkleurig
■	SUNV-PK	Voorbereiding zonneklep (dwarsbalk)
□	AD-SIDES	Korte cabine zijfenders aan de achterzijde van de cabine.
□	BEACON-P	Voorbereiding voor 2 zwaailampen op het dak
□	BEACONA2	2 oranje zwaailampen op het dak

Opbouwvoorbereiding

□	FBA-BTF	Opbouwbevestigingspunten voorzijde voor flexibele opbouw (open laadbak)
□	FBA-BTSF	Opbouwbevestigingspunten voorzijde voor semi-flexibele opbouw (gesloten bak/schuifzeil)
□	RBA-T2	Lage opbouwbevestigingspunten achterzijde
□	TAILPREP	Voorbereiding voor laadklep

Afleverservices

□	TGW-4G	Telematicgateway De Telematics Gateway maakt communicatie met de truck mogelijk. Voorbeelden hiervan zijn: • Dynafleet (bijv. Brandstof en milieu, rijtijden chauffeur, positionering) • My Truck (smartphone-app die toezicht houdt op bepaalde functies in de FL/FE Electric en deze aanstuurt) Zie afzonderlijk informatieblad voor meer informatie. De telematicgateway omvat een hardware-eenheid met SIM-kaart en een dakantenne voor communicatie via mobiele 2G/3G/4G-netwerken.
■	WVTA	Typegoedkeuring volledig voertuig

■ Standaard uitrusting □ Optionele uitrusting

Voor meer gedetailleerde informatie over cabine en aandrijflijn, aanbevolen de specificatie bladen.

Voor alle mogelijke opties en combinaties van opties raadpleeg uw Volvo Truck Dealer die een specificatie kan maken in het Volvo Sales Support systeem (VSS) die aan uw wensen voldoet.

De fabriek behoudt zich het recht voor om zonder voorafgaande mededelingen wijzigingen aan te brengen in constructie en uitvoering.
De specificatie kan van land tot land verschillen.

Ref: FL 42 R 512A NLD 2024-02-28 NLD

MODELPROGRAMMA

FL 4x2V 12 ton Luchtvering (D5) FL 42 R 512A