VOLVO

MODELPROGRAMMA

FH Electric 8x4V Tridem naloopas luchtvering FH 84R TE

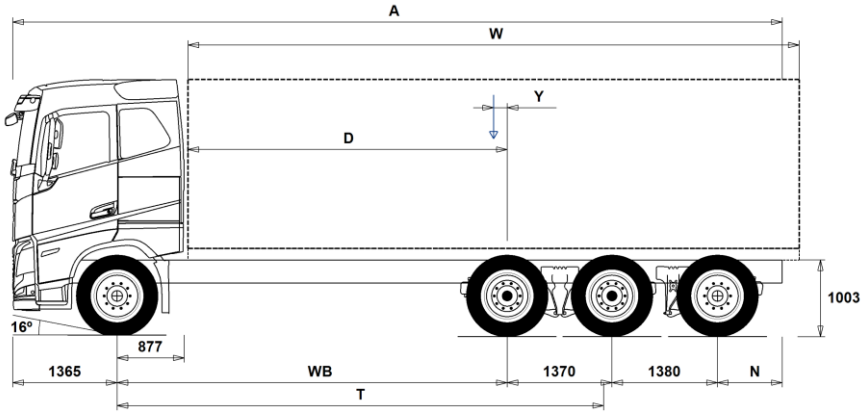

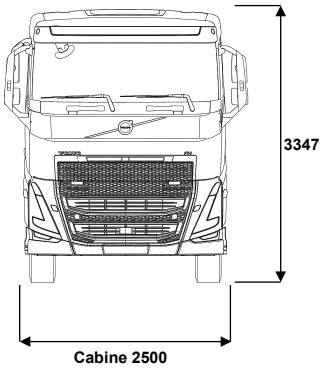

Chassisafmetingen [mm]

WB	Wielbasis	4100	4300	4600	4900	5200
A	Totale chassis Lengte	10410	10610	10810	11060	11360
D	Hart achteras tot voorzijde opbouw	3173	3373	3673	3973	4273
N	Achteroverbouw (Min.)	845	845	845	1245	845
N	Achteroverbouw (Max.)	2195	2195	2095	2045	2045
T	Theoretische wielbasis	5359	5559	5859	6159	6459
Y	Zwaartepunt van lading (Min.)	-786	-785	-738	-780	-778
Y	Zwaartepunt van lading (Max.)	-786	-785	-738	-780	-778
W	Opbouwlengte (Min.)	7920	8319	8593	8858	9119
W	Opbouwlengte (Max.)	7920	8319	8593	8858	9119

Chassisgewichten [kg]

Vooras	5955	6030	5940	6205	6285
Achterste bogie	5805	5765	5865	5625	5570
Leeg gewicht	11760	11795	11805	11830	11855
Bruto laadvermogen	23240	23205	23195	23170	23145

Draaicirkel [mm]

Draaicirkel tussen stoepranden	17400	18100	19000	20000	21000
Draaicirkel tussen muren	18700	19400	20300	21300	22300

Wettelijke gewichten [kg]	Wettelijk	Technisch
Geladen voertuig gewicht	35000	35000
Geladen combinatie gewicht	32000	32000
Vooras	8000	8000
Achterste bogie	27000	27000

Belangrijke mededelingen

Chassisafmetingen
Cabine hoogte: +375 mm voor CAB-HSLP, -203 mm voor CAB-LSLP, +517 mm voor CAB-XHSL.
D-maat is inclusief een tussenruimte van 50 mm en voor vrachtwagen ook een subframe van 100 mm.
Hoogte tolerantie ± 20 mm voor bladvering en ± 10 mm voor luchtvering.
Alle afmetingen zijn voor onbeladen chassis en sleepas naar beneden.
Gebruikt chassistype: CHH-MED.
Hoogte verandering bij chassiskeuze CHH-HIGH: 0 mm.

Gewichten en afmetingen zijn gebaseerd op de volgende banden:
Banden op vooras: 315/80R22.5
Banden op achteras: 315/80R22.5
Banden op sleep- of voorloopas: 315/80R22.5

Chassisgewicht is inclusief olie, water, AdBlue, 0 liter brandstof en zonder chauffeur. Leeg gewicht tolerantie ± 3%.

Draaicirkel is gebaseerd op berekening. Sleepas variant: TA-HYDRS.

Wettelijke gewichten kunnen verschillen van land tot land.

Voor meer gedetailleerde gewichts informatie, inclusief gewichten van extra uitrusting, vraag uw Volvo verkoop contact om uw specificatie in het Volvo Weight Information System (WIS) aan te brengen.

Gebruik deze tekening NIET voor opbouwdoeleinden. Zie Volvo Opbouw Instructies en chassis tekeningen FH84RTE. http\\VBI.TRUCK.VOLVO.COM.

MODELPROGRAMMA

FH Electric 8x4V Tridem naloopas luchtvering FH 84R TE

toepassing

■ **RC-SMOOT** Inzet op goede wegen

□ **TIPP-PRE** Voorbereiding voor kipper
■ **UNIFORM** Standaard chassisuitvoering

hoofdcomponenten

□ **CHH-HIGH** Chassishoogte High, +/- 1000 mm vanaf de grond tot de bovenzijde van de chassisbalk
□ **CHH-MED** Chassishoogte Medium, +/- 900 mm vanaf de grond tot de bovenzijde van de chassisbalk

■ **TA-HYSB2** Elektro/hydraulisch gestuurde naloopas

■ **RADDT-GR** Luchtgeveerde tandem met 12 luchtbalgen, 2 assen aangedreven 1 naloopas

□ **FHE-AHSL** FH Globetrotter-cabine: een hoge slaapcabine die is ontwikkeld voor nationale en internationale langeafstands- en distributietransporttaken. De FH cabine heeft een veilig en aerodynamisch ontwerp. De volledig stalen veiligheidscabine heeft een voorruit die geïntegreerd is in het bodywerk van de cabine, voor minder kans op windlawaai en een betere bescherming bij aanrijdingen. Het dakraam is niet alleen bedoeld voor ventilatie en veel daglicht, maar doet tevens dienst als nooduitgang. Maximale stahoogte in de cabine: 203 cm (196 cm op de motortunnel).

□ **FHE-ALSL** De FH Lage slaapcabine: een slaapcabine die is ontwikkeld voor regionale distributie en andere transporttaken waarbij een lage totale hoogte essentieel is en leefruimte vereist is voor de chauffeur. De cabine biedt een zeer groot comfort door de ideale rijpositie, de anatomisch gevormde stoelen, het lage geluidsniveau, de hoogwaardige klimaatregeling en het veiligheidsniveau van wereldklasse. De interieurhoogte is 147 cm (138 cm op de motortunnel).

□ **FHE-ASLP** FH slaapcabine: is ontwikkeld voor regionale distributie en andere transporttaken waarbij accomodatie vereist kan zijn voor de chauffeur. De FH slaapcabine heeft een veilig en aerodynamisch ontwerp. De volledig stalen veiligheidscabine heeft een voorruit die geïntegreerd is in het bodywerk van de cabine, voor minder kans op windlawaai en een betere bescherming bij aanrijdingen. Het dakraam is niet alleen bedoeld voor ventilatie en veel daglicht, maar doet tevens dienst als nooduitgang. Maximale stahoogte in de cabine: 171 cm (162 cm op de motortunnel).

□ **FHE-AXHS** FH Globetrotter XL-cabine: een extra hoge slaapcabine die is ontwikkeld voor nationale en internationale langeafstands- en distributietransporttaken. De FH cabine heeft een veilig en aerodynamisch ontwerp. De volledig stalen veiligheidscabine heeft een voorruit die geïntegreerd is in het bodywerk van de cabine, voor minder kans op windlawaai en een betere bescherming bij aanrijdingen. Het dakraam is niet alleen bedoeld voor ventilatie en veel daglicht, maar doet tevens dienst als nooduitgang. Maximale stahoogte in de cabine: 222 cm (211 cm op de motortunnel).

□ **FHE-HSL6** FH Globetrotter-cabine: een hoge slaapcabine die is ontwikkeld voor nationale en internationale langeafstands- en distributietransporttaken. De FH cabine heeft een veilig en aerodynamisch ontwerp. De volledig stalen veiligheidscabine heeft een voorruit die geïntegreerd is in het bodywerk van de cabine, voor minder kans op windlawaai en een betere bescherming bij aanrijdingen. Het dakraam is niet alleen bedoeld voor ventilatie en veel daglicht, maar doet tevens dienst als nooduitgang. Maximale stahoogte in de cabine: 203 cm (196 cm op de motortunnel).

□ **FHE-LSL6** De FH Lage slaapcabine: een slaapcabine die is ontwikkeld voor regionale distributie en andere transporttaken waarbij een lage totale hoogte essentieel is en leefruimte vereist is voor de chauffeur. De cabine biedt een zeer groot comfort door de ideale rijpositie, de anatomisch gevormde stoelen, het lage geluidsniveau, de hoogwaardige klimaatregeling en het veiligheidsniveau van wereldklasse. De interieurhoogte is 147 cm (138 cm op de motortunnel).

■ **FHE-SLP6** FH slaapcabine: is ontwikkeld voor regionale distributie en andere transporttaken waarbij accomodatie vereist kan zijn voor de chauffeur. De FH slaapcabine heeft een veilig en aerodynamisch ontwerp. De volledig stalen veiligheidscabine heeft een voorruit die geïntegreerd is in het bodywerk van de cabine, voor minder kans op windlawaai en een betere bescherming bij aanrijdingen. Het dakraam is niet alleen bedoeld voor ventilatie en veel daglicht, maar doet tevens dienst als nooduitgang. Maximale stahoogte in de cabine: 171 cm (162 cm op de motortunnel).

□ **FHE-XHS6** FH Globetrotter XL-cabine: een extra hoge slaapcabine die is ontwikkeld voor nationale en internationale langeafstands- en distributietransporttaken. De FH cabine heeft een veilig en aerodynamisch ontwerp. De volledig stalen veiligheidscabine heeft een voorruit die geïntegreerd is in het bodywerk van de cabine, voor minder kans op windlawaai en een betere bescherming bij aanrijdingen. Het dakraam is niet alleen bedoeld voor ventilatie en veel daglicht, maar doet tevens dienst als nooduitgang. Maximale stahoogte in de cabine: 222 cm (211 cm op de motortunnel).

■ **ESS360K** Tractieaccu li-ion capaciteit 360 kWh
□ **ESS450K** Tractieaccu li-ion capaciteit 450 kWh
□ **ESS540K** Tractieaccu li-ion capaciteit 540 kWh

■ **EPT2412** De EPT (Electric Propulsion Transmission) 2412 bestaat uit twee of drie elektromotoren, met een ingebouwde versnellingsbak met 12 versnellingen en I-Shift. EPT2412 is verkrijgbaar in verschillende vermogensuitvoeringen: NEM2 met twee motoren en NEM3 met drie motoren. De oplossing met twee of drie elektromotoren geeft een hoog totaal koppel. Elk motorkoppel van 800 Nm geeft de EPT2412, NEM2 een totale elektrische tractie van 1600 Nm; en de EPT24, NEM3 een totale elektrische tractie van 2400 Nm

■ **NEM2** De EPT (Electric Propulsion Transmission) 2412 bestaat uit twee elektromotoren met een maximaal vermogen van 330 kW. Deze is uitgerust met een ingebouwde versnellingsbak met 12 versnellingen en I-Shift. De volledige elektrische tractie is 1600 Nm.
De elektrische aandrijflijn werkt ook als een dynamo, die een bepaalde hoeveelheid energie teruglevert aan de tractieaccu's tijdens uitrollen en zachtjes remmen, wanneer de accu's beschikbaar zijn voor opladen.

□ **NEM3** De EPT (Electric Propulsion Transmission) 2412 bestaat uit drie elektromotoren met een maximaal vermogen van 490 kW. Deze is uitgerust met een ingebouwde versnellingsbak met 12 versnellingen en I-Shift. De volledige elektrische tractie is 2400 Nm.
De elektrische aandrijflijn werkt ook als een dynamo, die een bepaalde hoeveelheid energie teruglevert aan de tractieaccu's tijdens uitrollen en zachtjes remmen, wanneer de accu's beschikbaar zijn voor opladen.

■ **RTS2370A** Tandemstel met enkele reductie (RTS2370A). Gegoten aslichaam met hoge betrouwbaarheid en levensduur. Technisch GCW 70 ton.

pakketten

■ **INFOHIGH** Volvo service en informatieplatform met dynamisch instrumentendisplay (12" scherm) en een 9" secundair informatiedisplay
Volvo Connect in vehicle voor toegang tot Volvo Connect services en andere diensten
Handsfree bellen via Bluetooth, ondersteuning voor twee telefoons
Radio- en telefoonbediening met voice control via het stuurwiel (DAB+)
6x USB-C (FH/FH16) 4x USB-C (FM/FMX)-aansluitingen
Speakers met tweeters in dashboard en deuren (dagcabine) en cabineachterwand (slaapcabine)
Weergave tot 6 digitale en 1 analoge optionele camera's
Internetverbinding dmv tethering via een smart-apparaat

□ **DRIV-EXT** Driver-pakket: Extended
□ **DRIV-SEL** Driver pakket

□ **1LIV-E** Living-pakket: 1 bed
□ **1LIV-E+** Living-pakket: 1 bed Comfort
□ **1LIV-E++** Living-pakket: 1 bed Deluxe
□ **2LIV-E** Living-pakket: 2 bedden
□ **2LIV-E+** Living-pakket: 2 bedden Comfort

■ Standaard uitrusting □ Optionele uitrusting

Voor meer gedetailleerde informatie over cabine en aandrijflijn, aanbevolen de specificatie bladen.

Voor alle mogelijke opties en combinaties van opties raadpleeg uw Volvo Truck Dealer die een specificatie kan maken in het Volvo Sales Support systeem (VSS) die aan uw wensen voldoet.

De fabriek behoudt zich het recht voor om zonder voorafgaande mededelingen wijzigingen aan te brengen in constructie en uitvoering.
De specificatie kan van land tot land verschillen.

MODELPROGRAMMA

FH Electric 8x4V Tridem naloopas luchtvering FH 84R TE

□	2LIV-E++	Living-pakket: 2 bedden Deluxe
□	SAFE-SEL	Active Safety-pakket: Selected
□	RANGOP3	Bereik optimalisatie pakket: 3 jaar prepaid services
□	RANGOP4	Bereik optimalisatie pakket: 4 jaar prepaid services
□	RANGOP5	Bereik optimalisatie pakket: 5 jaar prepaid services

chassisuitvoering

■	FST-AIR	Luchtgeveerde vooras: elektronisch geregelde luchtveringssysteem verhoogt het rijcomfort en beperkt het gevaar voor beschadiging van de lading. Het systeem regelt de chassishoogte automatisch tijdens het rijden, zorgt dat de truck in balans blijft en compenseert voor een ongelijke verdeling van het gewicht van de lading.
□	FSLS-BAS	Luchtveringslag vooras basis slag
□	FSLS-HI	Luchtveringslag vooras hoge slag
□	FAL10.0	Maximale vooraslast 10 ton
■	FAL8.0	Maximale vooraslast 8 ton
□	FAL8.5	Maximale vooraslast 8,5 ton
□	FAL9.0	Maximale vooraslast 9 ton
□	FSTAB	Standaard stabilisator vooras
■	FSTAB2	Versterkte stabilisator vooras
□	FSTAB3	Zware stabilisator op de vooras
■	RAL27	Technische achteraslast 27 ton (wettelijk 26,5 ton)
□	RAL33	Technische achteraslast 33 ton (wettelijk 27 ton)
■	ASF-DL1	Luchtvering met 1 rijniveau
□	ASF-DL3	Luchtvering met drie verschillende rijniveau's. Door middel van een schakelaar in het dashboard kunnen drie verschillende rijniveau's worden gekozen. Af-fabriek is er 1 rijniveau geprogrammeerd en kunnen er nog twee zelf worden ingesteld.
□	ACTST-TO	Volvo Dynamic Steering is een actief stuursysteem met een elektromotor die een extra koppel geeft aan het stuursysteem. Zo worden de stuurkrachten verlaagd ongeacht de belading of banden. Volvo Dynamic Steering zorgt voor ondersteuning tijdens sturen bij lage snelheden, het verbetert de rechtuitstabiliteit op hogere snelheden, het vermindert het effect van slechte wegen zoals gaten of putdeksels en het corrigeert bij wegafwijkingen zoals spoorvorming of aflopend wegdek.
□	ASFE-BAS	Volvo Dynamic Steering - Basis
□	ASFE-OG	Volvo Dynamic Steering - Stability Assist
□	ASFE-PO	Volvo Dynamic Steering - Stability Assist & persoonlijke instellingen
□	ASFE-PS	Volvo Dynamic Steering - Persoonlijke instellingen
□	AUXPARK	Extra veerremcilinder
■	RST-AIR	Luchtgeveerde achteras
■	FRAME300	Hoog chassisframe 300 mm
■	FST8080	Dikte chassisframe 8,0 mm
□	FIL-EEEB	Innerliner, einde motor tot einde achterassen.
□	FIL-EEEF	Innerliner, einde motor tot einde chassis.
□	FIL-FBEB	Innerliner, begin- tot einde achterassen.
□	FIL-FBEF	Innerliner, begin achteras tot einde chassis.
□	FIL-TXEB	Innerliner, van versnellingsbak tot einde achterassen.
□	FIL-TXEF	Innerliner, van versnellingsbak tot einde chassis.
■	BATTAMP	Accu laadindicator (Volt en Ampère - 24v)
□	BATTIND	Accu laadindicator (Volt en Ampère, 'State of Health' - 24v)
□	WHC-FIX2	2 wielkeggen
□	WHC-FOL2	2 opbouwbare wielkeggen
□	WHCP-M	Wielkeggen aan het chassis, in het midden van het voertuig.
□	WHCP-R	Wielkeggen aan het chassis, in het achterste gedeelte van het voertuig.
□	WHCP-T	Wielkeggen los meegeleverd
□	SUP-BAS	Zij-inrijbeveiliging van RVS, neerklapbaar en afneembaar.
□	CHAIN-S	Sneeuwkettingen.
□	HOOK-SC	Ophangbeugels voor sneeuwkettingen
■	TOWF-NO1	1 sleepoog aan de voorkant
□	TOWF-NO2	Twee sleepogen aan de voorkant
□	TOWMBRH	Trekhaakbalk centraal gemonteerd.
□	TOWMBRL1	Trekbalk laag gemonteerd, type L1
□	TOWMBRM	Trekbalk half hoog gemonteerd
■	RFEC-S	Chassis uiteinde recht
□	RFEC-U	Chassis uiteinde korte achteroverbouw en bovenzijde afgeschuind.
□	C-RI4040	Vangmuilkoppeling Ringfeder C-RI4040 G-150, 40 mm
□	C-RI4045	Vangmuilkoppeling Ringfeder C-RI4045, 40 mm
□	C-RI5050	Vangmuilkoppeling Ringfeder C-RI5050 G-150, 50 mm
□	C-RO400G	Vangmuilkoppeling Rockinger C-RO400 G-150, 40 mm
□	C-RO50	Vangmuilkoppeling Rockinger C-RO50, 50 mm
□	C-VBG520	Vangmuilkoppeling VBG C-VBG520 D-3, 50 mm
□	C-VBG795	Vangmuilkoppeling VBG C-VBG795 V-3, 57,5 mm
□	TOWR-ONE	Een sleepoog aan de achterkant
□	TREL-PK	Voorbereiding electrische trailer-/aanhangwagenaansluiting
□	TREL14	Elektrische trailer-/aanhangwagenaansluiting, 14-polig
□	TREL15	Elektrische trailer-/aanhangwagenaansluiting, 15-polig (ADRgecertificeerd)
□	TREL7-7	Twee elektrische trailer-/aanhangwagenaansluitingen, 7-polig
□	TBC-DUO	Duomatic-luchtkoppeling voor het volgwagenremsysteem.
□	TBC-EC	EC-luchtkoppelingen voor het volgwagenremsysteem.
□	TRBR-HCF	Trailerrem, volledige druk
□	TRBR-STA	Trailerrem
□	TRB-STRE	Automatisch activeren van trailerrem, strek-rem bij lage snelheid om scharen te voorkomen en stuurgedrag te verbeteren
□	RFEND-B	Achterspatschermen met afneembare bovenzijde, en anti-spray matten.
□	RFEND-T	Tijdelijke spatschermen voor transport van chassis over de weg.
□	RFH-BAS	Standaard spatschermhoogte achter.
□	RFH-HIG	Hoogst mogelijke spatschermhoogte achter.
□	RFH-LOW	Laagst mogelijke spatschermhoogte achter.
□	AUXATNK	Extra luchtketel
■	BLIGHT-E	Noodstopremlicht. De knipperde noodremlichten worden automatisch geactiveerd bij een noodstop (snelheid hoger dan 50 km/h en vertraging 4 m/s² of meer).
□	FRACLOS	Afsluitplaten chassisbalk

banden en velgen

■	RT-AL	Geborstelde aluminium velgen met standaard gaten
□	RT-ALDP	Dura-Bright® aluminium velgen met standaardgaten voor lange wielbouten
□	RT-ALDPD	Dura-Bright® aluminium velgen met verzonken gaten voor korte bouten
□	RT-ALDU	Geborstelde aluminium velgen met verzonken gaten
□	SPWT-D	Reservewiel + band met achterband profiel.
□	SPWT-F	Reservewiel, gelijk aan banden vooras
□	SWCP-R	Reservewieldrager gemonteerd aan de rechterzijde achter de achteras(sen)
□	SWCP-T	Reservewiel
□	SWCP-TP	Reservewiel en reservewieldrager op het chassis gebonden
□	JACK-12T	Hydraulische krik voor maximaal 12 ton
□	JACK-15T	Krik: 15ton
□	JACK-20T	Krik: 20ton
■	TOOL-BAS	Gereedschapset, basis
□	TOOLKIT	Gereedschapset, uitgebreid
□	INFLAHOS	18 meter lange luchtslang voor het oppompen van de banden
□	GAUGE-TP	Bandenspanningsmeter

aandrijflijn

■ Standaard uitrusting □ Optionele uitrusting

Voor meer gedetailleerde informatie over cabine en aandrijflijn, aanbevolen de specificatie bladen.

Voor alle mogelijke opties en combinaties van opties raadpleeg uw Volvo Truck Dealer die een specificatie kan maken in het Volvo Sales Support systeem (VSS) die aan uw wensen voldoet.

De fabriek behoudt zich het recht voor om zonder voorafgaande mededelingen wijzigingen aan te brengen in constructie en uitvoering.
De specificatie kan van land tot land verschillen.

MODELPROGRAMMA

FH Electric 8x4V Tridem naloopas luchtvering FH 84R TE

□	DRM-B	
■	DRM-BE	Drive Mode: Range, Standard & Performance
■	PVT-MAP	I-See werkt als een intelligente cruisecontrol in combinatie met GPS-technologie die chauffeurs ondersteunt om brandstofbesparing tijdens het transport te realiseren. I-See past de voertuigsnelheid aan om de kinetische energie te benutten voor optimaal rijden op heuvelachtige routes.
□	EP400A	Via de elektrische aansluiting kan de carrosseriebouwer opbouwapparatuur aansluiten op de tractiebatterijen van het voertuig. AC, 1 fase 230V, 14 kW AC, 3 fase 400V, 43 kW
□	EPTC270	Mechanische ePTO capaciteit 270 Nm
□	HPM-F101	Elektromotor Hydraulische pomp Parker F1-101 (HPM-F101)
□	HPM-F41	Elektromotor Hydraulische pomp Parker F1-41 (HPM-F101)
□	HPM-F51	Elektromotor Hydraulische pomp Parker F1-51 (HPM-F51)
□	HPM-F61	Elektromotor Hydraulische pomp Parker F1-61 (HPM-F61)
□	HPM-F81	Elektromotor Hydraulische pomp Parker F1-81 (HPM-F81)
□	HPM-T42	Elektromotor Hydraulische pomp Parker F2-42/42 (HPM-T42)
□	HPM-T53	Elektromotor Hydraulische pomp Parker F2-53/53 (HPM-T53)
□	HPM-T55	Elektromotor Hydraulische pomp Parker F2-55/28 (HPM-T55)
□	HPM-T70	Elektromotor Hydraulische pomp Parker F2-70/35 (HPM-T70)
□	HPM-V130	Elektromotor Hydraulische pomp Parker VP1-130 (HPM-V130)
□	HPM-V45	Elektromotor Hydraulische pomp Parker VP1-45 (HPM-V45)
□	HPM-V75	Elektromotor Hydraulische pomp Parker VP1-75 (HPM-V75)
□	HPM-V95	Elektromotor Hydraulische pomp Parker VP1-95 (HPM-V95)
□	PTR-D	Versnellingsbak-PTO met DIN 5462 pompaansluiting, max. 1000 Nm
□	PTR-DH	Versnellingsbak-PTO met DIN 5462 pompaansluiting, max. 600 Nm
□	PTR-DM	Versnellingsbak-PTO met DIN 5462 pompaansluiting, max. 600 Nm
□	PTR-F	Versnellingsbak-PTO met SAE 1410 flensaansluiting, max. 1000 Nm
□	PTR-FH	Versnellingsbak-PTO met SAE 1310 flensaansluiting, max. 600 Nm
□	PTR-FL	Versnellingsbak-PTO met SAE 1310 flensaansluiting, max. 600 Nm
□	PTRD-D	Versnellingsbak-PTO met dubbele DIN 5462 pompaansluiting, max. 870 Nm
□	PTRD-D1	Versnellingsbak-PTO met dubbele aansluiting (voor pomp, achter flens), max. 870 Nm
□	PTRD-D2	Versnellingsbak-PTO met dubbele flesaansluiting achter enpompaansluiting voor
□	PTRD-F	Versnellingsbak-PTO met SAE 1410 flensaansluiting, max. 870 Nm
□	HPG-F101	Hydraulische pomp HPG-F101
□	HPG-F41	Hydraulische pomp HPG-F41
□	HPG-F51	Hydraulische pomp HPG-F51
□	HPG-F61	Hydraulische pomp HPG-F61
□	HPG-F81	Hydraulische pomp HPG-F81

Cab Interior, Driving

■	CRUIS-E	I-Cruise (met I-Roll en I-Cruise, bediening op het stuurwiel)
■	STWPOS-L	Linksgestuurd
□	STWPOS-R	Rechtsgestuurd voertuig. Het is belangrijk om de juiste koplampuitvoering te kiezen. HLASYML in het geval van een registratie in landen rechtrijdend verkeer.
□	STWM-LE	Lederen stuurwiel.
□	STGW-AD2	Verstelbaar stuurwiel met neck tilt
□	STGW-ADJ	Verstelbaar stuurwiel
■	1DAYDIG4	Digitale tachograaf 4.1 vanaf bouweek 23w21
□	TAC-PK2	Digitale tachograaf (voorbereiding ombouw naar DTCO4.0)
□	ARSL	Extra snelheidbegrenzer met schakelaar in dashboard
□	ESP-BAS1	Het ESP-pakket (Electronic Stability Programme: elektronisch stabiliteitsprogramma), ESP-BAS1, is een van de belangrijkste veiligheidsvoorzieningen. Het programma helpt slippen en kantelen te voorkomen.
□	ESPC-RO	Schakelaar om ESP functionaliteit te reduceren
□	HWSS-AC	Forward Collision Warning met Adaptive Cruise Control: Het systeem waarschuwt de chauffeur voor het gevaar van een aanrijding met het voorgaande voertuig. Verkeersbordherkenning met weergave op het instrumentenpaneel.
□	HWSS-ACB	Forward Collision Warning met noodremfunctie en Adaptive Cruise Control: Het systeem waarschuwt de chauffeur voor het gevaar van een aanrijding met het voorgaande voertuig. Als een botsing dreigt, worden de voertuigremmen automatisch geactiveerd. Adaptieve Cruise Control bevat ook een Stop & Go functie Verkeersbordherkenning met weergave op het instrumentenpaneel.
■	HWSS-FCB	Forward Collision Warning met noodremfunctie: Het systeem waarschuwt de chauffeur voor het gevaar van een aanrijding met het voorgaande voertuig. Als een botsing dreigt, worden de voertuigremmen automatisch geactiveerd. Verkeersbordherkenning met weergave op het instrumentenpaneel.
□	LSS-DW	Lane Keeping Support (departure warning): waarschuwt de chauffeur indien hij onverwachts de rijstrook verlaat. Bij het verlaten van de rijstrook zonder de richtingaanwijzer te gebruiken klinkt een geluidssignaal vanuit het dashboard om de aandacht van de chauffeur op de weg te vestigen. Het systeem is beschikbaar bij snelheden boven 55 km/u.
□	LSS-DW3	Pilot assist
■	LCS4	De functie Side Collision Avoidance Support (LCS4) helpt de chauffeur om ongevallen bij het wisselen van rijstrook te voorkomen die worden veroorzaakt door de dode hoek aan de bestuurders- en passagierszijde. In combinatie met het Forward Collision Warning systeem is ook Front short radar assist beschikbaar. Het maakt deel uit van het brede assortiment van veiligheidsverbeterende systemen van Volvo
■	DAS-W	Driver Alert Support is een systeem met als doel het voorkomen van ongevallen die worden veroorzaakt door vermoeide chauffeurs of chauffeurs die aan het stuurwiel in slaap vallen. Het systeem controleert het rijgedrag van de chauffeur en de positie van truck in vergelijking tot de rijstroken en wegranden.
□	RSENS-W	Regensensor
■	CU-ECC	Electronic Climate Control (ECC) met zonnesensor
□	CU-ECC2	Electronic Climate Control met luchtkwaliteitsensor en koolstoffilter
■	IMMOBIL	Volvo startonderbreker (SCM beveiligingsklasse B1)
□	ALARM-E	Alarmsysteem SCM B3 (cabine + opbouw/trailer)
□	AUD-EXT	Audio Extended (versterker)#
□	ISUNS-BS	Intern zonnescherm aan beide zijden van de cabine, deze rolschermen zijn handmatig te verstellen.
■	ISUNS-DS	Intern zonnescherm aan de chauffeurszijde, dit rolscherm is handmatig te verstellen.
□	ISUNF-RE	Geïntegreerd elektrisch bediend zonnescherm
■	ISUNF-RM	Geïntegreerd handbediend zonnescherm
■	CSPL-BXD	Opberglade in de middenconsole
□	ADFS	Twee extra Din-slots in opbergruimte boven voorruit
■	BUPALARM	Achteruitrijsignaal(90 dB)
□	RTOLL-PK	Voorbereiding voor OBU-Toll Collect
■	LOADIND	Aslastindicatiesysteem met weergave via het centrale informatiedisplay.
□	REMC-MF	Work Remote, multifunctionele afstandsbediening. Weergave aslastindicator, luchtvering bediening, werklampbediening, PTO in- en uitschakelen, toerentalregeling, motor start/stop, deurvergrendeling, instelbare menu's voor opbouw, extra opbouw schakelaars.

■ Standaard uitrusting □ Optionele uitrusting

Voor meer gedetailleerde informatie over cabine en aandrijflijn, aanbevolen de specificatie bladen.

Voor alle mogelijke opties en combinaties van opties raadpleeg uw Volvo Truck Dealer die een specificatie kan maken in het Volvo Sales Support systeem (VSS) die aan uw wensen voldoet.

De fabriek behoudt zich het recht voor om zonder voorafgaande mededelingen wijzigingen aan te brengen in constructie en uitvoering.
De specificatie kan van land tot land verschillen.

MODELPROGRAMMA

FH Electric 8x4V Tridem naloopas luchtvering FH 84R TE

□	**FIREX3FR**	Brandblusser 3 kg, Frans
□	**FIREXT2F**	Brandblusser 2 kg, Frans
□	**FIREXT2G**	Brandblusser 2 kg, Duits
□	**FIREXT3S**	Brandblusser 3 kg, Zweeds en Engels
□	**WARNVEST**	Veiligheidsvest
■	**WARNTRI2**	Twee gevarendriehoeken
□	**AIDKIT**	Verbandtrommel: bevat een assortiment aan eerste-hulpmaterialen voor zowel kleine als ernstige verwondingen.
□	**AIDKIT1B**	Verbandtrommel (Duitse eisen) pleister, kompressen, elastische bandages, handschoenen, schaar, driehoekig bandage, bandages doeken, plakband en reddings beschrijving
□	**WARNLAMP**	Draagbare waarschuwingslamp met witte lamp en oranje knipperlicht.
□	**LAMP-IN**	Inspectielamp
□	**BULBKIT**	Set reservelampen en zekeringen
□	**WRITEPAD**	Schrijftableau

Cab Interior, Living

■	**DST-CF4**	Chauffeursstoel Comfort 4: Luchtgeveerd met meervoudige handmatige verstelmogelijkheden, zitkussenverlenging, schouderinstelling en gordel geïntegreerd in stoel.
□	**DST-CF5**	Chauffeursstoel Comfort 5: Luchtgeveerd met meervoudige handmatige verstelmogelijkheden, zitkussenverlenging, schouderinstelling, verwarmd zitkussen en gordel geïntegreerd in stoel.
□	**DST-CF6**	Chauffeursstoel Comfort 6: Luchtgeveerd met meervoudige handmatige verstelmogelijkheden, zitkussenverlenging, schouderinstelling, nverwarmd zitkussen, ventilatie en gordel geïntegreerd in stoel.
□	**DST-LUX1**	Chauffeursstoel De Luxe 1: Luchtgeveerd met elektrisch verstelbare rugleuning, horizontale- en hoogte instelling met geheugenfunctie, zitkussenverlenging, verwarmd zitkussen, ventilatie en geïntegreerde gordel.
□	**DST-LUX2**	Chauffeursstoel De Luxe 2: Luchtgeveerd met elektrisch verstelbare rugleuning, horizontale- en hoogte instelling met geheugenfunctie, zitkussenverlenging, verwarmd zitkussen en geïntegreerde gordel.
□	**SBD-RED**	Rode veiligheidsgordels.
□	**PST-BAS1**	Bijrijdersstoel Basis 1: Niet luchtgeveerd met handmatig verstelbare rugleuning en opklapbare zitting.
□	**PST-CF4**	Bijrijdersstoel Comfort 4: Luchtgeveerd met meervoudig handmatige verstelmogelijkheden, zitkussenverlenging, schouderinstelling en gordel geïntegreerd in stoel.
□	**PST-CF5**	Bijrijdersstoel Comfort 5: Luchtgeveerd met meervoudig handmatige verstelmogelijkheden, zitkussenverlenging, schouderinstelling, verwarmd zitkussen en gordel geïntegreerd in stoel.
□	**PST-RX1**	Bijrijdersstoel Relax 1: Draaibaar, niet luchtgeveerd met meervoudige handmatige verstelmogelijkheden (geen hoogte instelling) en een breed en extra zacht zitkussen.
■	**PST-STD2**	Bijrijdersstoel Standaard 2: Niet luchtgeveerd met meervoudig handmatige verstelmogelijkheden inclusief instelbare schokdemper.
□	**PST-STD4**	Bijrijdersstoel Standaard 4: Luchtgeveerd met meervoudig handmatige verstelmogelijkheden.
□	**SBPRE-PS**	Gordelspanner bijrijdersstoel
□	**ARMRE-BB**	Twee armsteunen op chauffeursstoel én bijrijdersstoel
□	**ARMRE-DB**	Twee armsteunen op chauffeursstoel
□	**ARMRE-PB**	Twee armsteunen op bijrijdersstoel
□	**ARU-BAS**	Standaard armsteunen
□	**ARU-LEA**	Lederen armsteunen.
■	**GRABHI-B**	Stalen instaphandgreep
□	**GRABHI-L**	Instaphandgreep met lederen bekleding
■	**FMAT-RUB**	Twee rubberen vloermatten
□	**FMAT-TX2**	De textielmatten zijn vervaardigd uit duurzaam textiel van hoge kwaliteit. De randen zijn gestikt om rafelen tegen te gaan. De inlegmatten sparen de originele vloermatten en geven een luxe-uitstraling aan het cabine-interieur.
■	**LBK80F**	Benedenbed met brede midden sectie 81.5x200 cm, opklapbaar tot 55°. Inclusief veiligheidsnet
□	**LBK80FRE**	Elektisch verstelbaar benedenbed met brede midden sectie 81.5x200 cm, opklapbaar tot 55°. Inclusief veiligheidsnet
□	**LBK80FRM**	Handmatig verstelbaar benedenbed met brede midden sectie 81.5x200 cm, opklapbaar tot 55°. Inclusief veiligheidsnet
□	**MATL-FI**	Een zeer comfortabele binnenveringsmatras voor het onderbed. Het matras is 160 mm dik (130 mm voor FM en FMX) en heeft een kern van spiraalpocketveren. De matras bestaat uit drie zones. Lichaamsgewicht ongeveer 100 kg +
□	**MATL-FI4**	De Volvo FH wordt optioneel geleverd met een schuimmatras in plaats van de binnenveringsmatras. Het schuimmatras is een premium-versie die hetzelfde comfortniveau en dezelfde kwaliteit biedt als de binnenveringsmatras. Het schuimmatras is leverbaar op het standaardbed en de opklapbare bedden. Het is niet beschikbaar op het verlengbare bed. Lichaamsgewicht ongeveer 100 kg + 2000x700x130 mm.
■	**MATL-SF**	Een zeer comfortabele binnenveringsmatras voor het onderbed. Het matras is 160 mm dik (130 mm voor FM en FMX) en heeft een kern van spiraalpocketveren. De matras bestaat uit drie zones. Lichaamsgewicht tot ongeveer 100 kg
□	**OLMAT-BA**	Basis topmatras
□	**OLMAT-PR**	Premium topmatras
□	**TBK60AD**	Bovenbed opklapbaar en in hoogte verstelbaar, 60x190 cm
□	**TBK60F**	Bovenbed opklapbaar, 60x190 cm
□	**TBK70AD**	Bovenbed opklapbaar en in hoogte verstelbaar, 70x190 cm
□	**TBK70F**	Bovenbed opklapbaar, 70x190 cm
■	**SLCP-BAS**	Basisversie controlepaneel in slaapgedeelte (bediening van interieur verlichting, standkachel, dakluik en deurvergrendeling)
□	**SLCP-LUX**	Luxe controlepaneel in slaapgedeelte (bediening interieur verlichting, standkachel/standairco, dakluik, deurvergrendeling, wekker (niet i.c.m. ADR), raambediening en audio)
□	**SAFE**	FH/FH16:Het robuuste opbergkluisje is onopvallend onder het bed geïnstalleerd FM/FMX: Het robuuste opbergkluisje is gemonteerd aan het einde van het bed
□	**RUS-BAS**	Opbergruimte tegen achterwand bovenzijde RUS-BAS 154 liter, 300 mm hoog RUS-BAS (FM/FMX dagcabine) 60 liter, 300 mm hoog
□	**RUS-HIG**	Opbergruimte tegen achterwand bovenzijde, 245 liter (440 mm hoog)
□	**TABLE**	Bedtafel, opklapbaar en in hoogte verstelbaar
□	**REFR-RUS**	Koelkast 28 liter tegen de achterwand gemonteerd met verdeelvakken.
□	**REFRIG**	Koelkast 33 liter onder het bed met vriezer en verdeelvakken.
□	**MICRO-PK**	De opbergruimte boven de passagiersstoel is voorbereid met vooraf aangebrachte elektrische kabels voor de installatie van een 24 volt-magnetronoven. Kabels voor de voedings- en aardverbindingen zijn inbegrepen.
■	**BOTH-D**	Flessenhouder in de middenconsole van het dashboard
□	**BOTH-DL**	Twee flessenhouders, in de middenconsole van het dashboard en aan de lade onder het bed
□	**BOTH-L**	Flessenhouder aan de lade onder het bed
□	**COFMA-PK**	Voorbereiding voor koffiezetapparaat
■	**INLI-BAS**	Standaard witte interieurverlichting, de verlichting wordt langzaam in- en uitgeschakeld.
□	**INLI-NL**	Witte interieurverlichting met rode nachtverlichting, de verlichting wordt langzaam in- en uitgeschakeld
□	**INLI-NLD**	Witte interieurverlichting met rode nachtverlichting, de verlichting wordt langzaam in- en uitgeschakeld. Daarnaast kan met de dimmer de lichtsterkte worden geregeld.
□	**ARL-FLEX**	Twee flexibele leeslampen

■ Standaard uitrusting □ Optionele uitrusting

Voor meer gedetailleerde informatie over cabine en aandrijflijn, aanbevolen de specificatie bladen.

Voor alle mogelijke opties en combinaties van opties raadpleeg uw Volvo Truck Dealer die een specificatie kan maken in het Volvo Sales Support systeem (VSS) die aan uw wensen voldoet.

De fabriek behoudt zich het recht voor om zonder voorafgaande mededelingen wijzigingen aan te brengen in constructie en uitvoering.
De specificatie kan van land tot land verschillen.

MODELPROGRAMMA

FH Electric 8x4V Tridem naloopas luchtvering FH 84R TE

■	RH-EE	Dakraam van getint glas/nooduitgang
□	RH-ER	Dakluik, versterkt staal, elektrisch bediend
□	RH-ETR	Elektrisch bediend dakluik van getint glas. Kan traploos tot 50 mm worden geopend. De bedieningsschakelaar bevindt zich in de opbergruimte boven de voorruit.
□	RH-MTR	Handmatig bediend dakluik van getint glas. Kan 50 mm worden geopend aan de achterzijde van het luik.
■	GLAS-TIN	Getint glas
□	SWIND-BS	Extra zijruit aan beide zijden. De achterzijruiten zijn geïntegreerd in het ontwerp van de cabine en het glas zit vastgelijmd aan de carrosserie. De ruiten zijn voorzien van verduisteringsgordijnen in de cabine.
□	AS-FUS	Extra legplank in bovenste opbergruimtes. Een legplank als een magnetron in een opbergruimte is gemonteerd.
□	INFOT-PK	Montagevoorbereiding voor een flatscreen

cabine exterieur

■	EXTL-EN2	Grille in cabinekleur Aluminium inserts in instaptreden Bumper, instapbak, handgrepen, spiegels en zonneklep in cabinekleur Opstap grille satijn zilver omlijst
■	BUMP-B	Kunststof voorbumper
□	BUMP-B2	Stalen voorbumper
■	BUMP-SP	Voorbumper met spoiler.
□	CTILTP-E	Hydraulische cabinelift, elektrisch
■	CTILTP-M	Hydraulische cabinelift, handbediend
□	FCABS-A	Cabinevering voorzijde, luchtgeveerd
■	FCABS-M	Cabinevering voorzijde, mechanisch
□	RCABS-A	Cabinevering achterzijde, luchtgeveerd
■	RCABS-M	Cabinevering achterzijde, mechanisch
□	HCC-EXT	Niet-afsluitbare grille
■	HCC-INEX	Afsluitbare grille, van binnen en buiten te openen/sluiten
□	MIRCFCPS	Elektrisch verwarmde en verstelbare buitenspiegels met dodehoek camera aan passagierszijde (FM/FH)
□	MIRCMCP	Camera Monitor System met dodehoek camera aan passagierszijde
□	MIRCMS	Camera Monitor System
■	MIRCOMF	Elektrisch verwarmde en verstelbare buitenspiegels met elektrisch verstelbare groothoekspiegel aan beide zijden en een trottoirspiegel aan de bijrijderskant.
■	AMIR-F20	Frontspiegel, draaicircel 200 mm
□	SUNV-H	Zonneklep rookkleurig
□	AD-ROOF	Dakspoiler
□	AD-SIDES	Korte zijfenders aan de achterzijde van de cabine.
□	AD-CHASX	De chassisskirts voor trekkers zijn afgestemd op hun verschillende wielbasis, met als gevolg een lage luchtweerstand en daardoor een lager brandstofverbruik.
□	ADCF-F	Chassisskirts met extra aerodynamische extensie. Extra rubberen rand op en onder de chassisskirt ter bevordering van de aerodynamica tussen de truck en oplegger en truck en grond.
■	HL-LED	LED verlichting
□	HL-LED3	LED verlichting met adaptief grootlicht
□	HLP-ST	Bescherming van staal en kunststof voor zware toepassingen.
■	DRL-LED	Dagrijverlichting in V-vorm ('V-light')
□	DRIVL2	Verstralers
■	UDRIVL	Zonder verstralers
■	FOGL-WC	Mistlampen aan de voorzijde
□	CL-STAT	Statische bochtverlichting, deze werkt aan de hand van de knipperlichtschakelaar. Bij lage snelheden licht de lamp op in de juiste richting.
□	ASL-RF2	2 Led verstralers in de Globetrotter-box (een aan elke zijde van het Globetrotter teken)
□	BEACOA2F	Twee oranje LED zwaailampen op het dak, voorzijde. Gemonteerd op accessoire steunen indien zo besteld, anders op de cabine aan beide zijden naast het dakluik. Programmeerbaar om te draaien of te knipperen
□	BEACOA2R	Twee oranje LED zwaailampen op het dak, achterzijde. Gemonteerd op accessoire steunen indien zo besteld, anders op de cabine. Programmeerbaar om te draaien of te knipperen
□	BEACON-P	Voorbereiding voor twee zwaailampen op het dak
□	BEACONA4	Vier oranje LED zwaailampen op het dak: twee voor en twee achter op het dak. Programmeerbaar om te draaien of te knipperen
□	CABPT-R1	Dakdoorvoer links
■	CABPT-R2	Dakdoorvoer links en rechts
□	SPOTP-F	Voorbereiding voor verstralers in de grille
□	SPOTP-R	Voorbereiding voor verstralers op het dak
□	SPOTP-RF	Voorbereiding voor verstralers in de grille en op het dak
□	ROS-IL2	Voorbereiding voor verlichting in de Globetrotter-box
□	ROS-ILP	Voorbereiding voor lichtbak op het dak
□	CSGN-GTR	Benaming in lichtbak: Globetrotter
■	HORN-F1S	Jericho luchthoorn, gemonteerd achter de grille
□	HORN-R2S	2 chromen luchthoorns, gemonteerd op het dak
□	ANT-CBR	27MC-antenne
□	ACCBR-AP	Dakbeugel, voorzijde, midden en achterzijde cabine
□	ACCBR-F	Dakbeugel voorzijde cabine
□	ACCBR-FM	Dakbeugel voorzijde en midden van cabine
□	ACCBR-FR	Dakbeugel voor- en achterzijde cabine
□	ACCBR-M	Dakbeugel midden van cabine
□	ACCBR-R	Dakbeugel achterzijde cabine
□	ACCBR-RM	Dakbeugel midden en achterzijde cabine
□	STUC-B	Opbergruimte onder de cabine, linker- en rechterzijde
□	STUC-L	Opbergruimte onder de cabine, linkerzijde
□	STUC-R	Opbergruimte onder de cabine, rechterzijde
□	REFS-TW	Reflecterende witte zijmarkering voor de cabine (los bijgeleverd)
□	REFS-TY	Reflecterende gele zijmarkering voor de cabine (los bijgeleverd)

opbouw

□	SRWL-PK	Voorbereiding voor chassis gemonteerde werklampen aan zij- en achterkant met 3-standenschakelaar, max 280W Er mogen maximaal 2 wettelijk goedgekeurde achteruitrijdlampen (ECE-R23) automatisch worden ingeschakeld wanneer het dimlicht wordt gevoerd. Er dient hiervoor een aanvullende schakeling met het dimlicht te worden gemaakt.
□	SWL-2RW	Twee witte LED werklampen (900L, 6000K) links en rechts achteraan op het chassis gemonteerd met 2-standenschakelaar
□	SWL-PK	Voorbereiding voor werklampen aan zijkant met 2-standenschakelaar, max. 280W
□	WL-CHPK	Voorbereiding voor werklampen (kabel en schakelaar), max 2x70W. Aansluiting op chassis bij versnellingsbak.
□	WLC-H2A	Twee LED werklampen (oranje lens 900 Lumen, 6000K) hoog gemonteerd achter de cabine (inclusief schakelaar).
□	WLC-H2W	Twee LED werklampen (witte lens 900 Lumen, 6000K) hoog gemonteerd achter de cabine (inclusief schakelaar).
□	WLC-PKCH	Voorbereiding (kabels en schakelaar) voor chassis werklampen cabine gemonteerd.
□	WLC-PKH	Voorbereiding (kabels en schakelaar) voor hoog gemonteerde werklampen op achterzijde van de cabine (inclusief doorvoer in achterzijde dak cabine)

■ Standaard uitrusting □ Optionele uitrusting

Voor meer gedetailleerde informatie over cabine en aandrijflijn, aanbevolen de specificatie bladen.

Voor alle mogelijke opties en combinaties van opties raadpleeg uw Volvo Truck Dealer die een specificatie kan maken in het Volvo Sales Support systeem (VSS) die aan uw wensen voldoet.

De fabriek behoudt zich het recht voor om zonder voorafgaande mededelingen wijzigingen aan te brengen in constructie en uitvoering.
De specificatie kan van land tot land verschillen.

MODELPROGRAMMA

FH Electric 8x4V Tridem naloopas luchtvering FH 84R TE

□	**WLC-PKL**	Voorbereiding (kabels en schakelaar) voor laag gemonteerde werklampen op achterzijde van de cabine (inclusief doorvoer in achterwand cabine)
□	**WLC-PKLH**	Voorbereiding (kabels en schakelaar) voor hoog en laag gemonteerde werklampen op achterzijde van de cabine (inclusief doorvoer in achterwand dak cabine)
■	**ECBB-BAS**	Elektrische opbouweenheid zonder Body Builder Module
□	**ECBB-HIG**	Elektrische opbouweenheid en Body Builder Module. Voor maximaal vier PTO's, met geavanceerde voorzieningen voor de carrosseriebouwer. De module beschikt over 18 digitale aansluitingen (14x 24V + 4x massa)
□	**BBCHAS1**	Een 7-polige connector voor opbouw interface
□	**BBCHAS3**	Drie 7-polige connectoren voor opbouw interface
□	**BEPR-T2**	Elektrische voorbereiding Work Remote voor kipper functie
□	**EXSTER**	Voorbereiding voor besturing via externe afstandsbediening (via BBM)
□	**TD-BAS**	Trailerdetectie, geschikt voor standaard trailers
□	**TD-LED**	LCM-regeleenheid met detectie voor LED-verlichting op trailers en aanhangers. Deze LCM is tevens geschikt voor normale verlichting.
□	**FBA-BTF**	Opbouwbevestigingspunten voorzijde voor flexibele opbouw (open laadbak)
□	**FBA-BTSF**	Opbouwbevestigingspunten voorzijde voor semi-flexibele opbouw (gesloten bak/schuifzeil)
□	**HBA-FSFB**	Gatenpatroon voor opbouwbevestiging, flexibele/semi-flexibele opbouw
□	**HBA-SB**	Gatenpatroon voor opbouwbevestigingen, stijve opbouw
□	**RBA-T2**	Lage opbouwbevestigingspunten achterzijde
□	**CRANEPK1**	Kraanplaten gemonteerd op het chassis, kraan interface voor kranen met een capaciteit tot 10 ton/meter
□	**CRANEPK2**	Kraanplaten gemonteerd op het chassis, kraan interface voor kranen met een capaciteit tot 20 ton/meter
□	**CRANEPK4**	Kraanplaten gemonteerd op het chassis, kraan interface voor kranen met een capaciteit tot 40 ton/meter
□	**AUXL-SPK**	Voorbereiding voor sneeuwschuiver verlichting (bekabeling en schakelaar). Voorbereiding voor extra koplampen en knipperlichten.
□	**TAILPRE2**	Voorbereiding voor laadklep met afstandsbediening
□	**TAILPREP**	Voorbereiding voor laadklep met status via informatiedisplay
□	**AESW2**	Twee extra 2-standenschakelaars in het dashboard
□	**AESW2PK**	Twee extra 2-standenschakelaars in het dashboard en voorbereiding voor vier extra schakelaars
□	**AUXSW-4**	Bekabeling voor vier extra schakelaars

afleverservices

□	**DRUT1**	My Truck app: 1 jaar abonnement
□	**DRUT2**	My Truck app: 2 jaar abonnement
□	**DRUT3**	My Truck app: 3 jaar abonnement
□	**DRUT4**	My Truck app: 4 jaar abonnement
□	**DRUT5**	My Truck app: 5 jaar abonnement