# MODELSERIE

Ny FH16 8x4, Langt chassis med 2 styrende foraksler, Luftaffjedring bag (6A 01)  FH

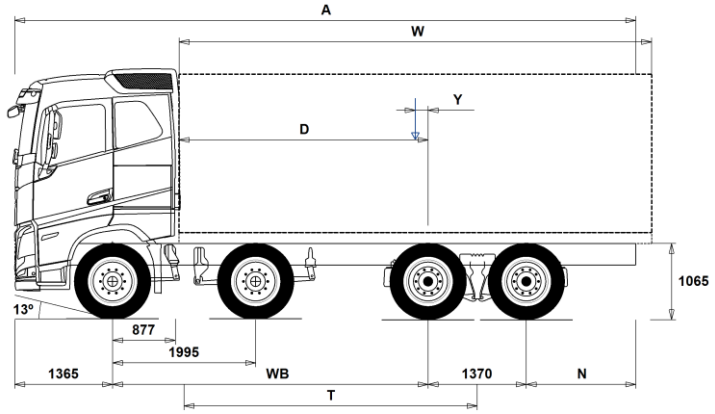


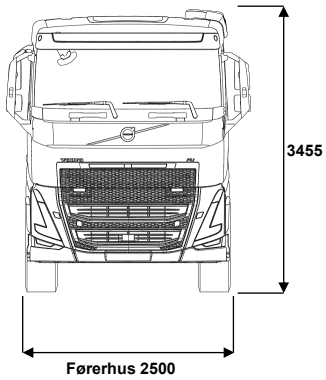


## Chassisdimensioner [mm]

| WB | Akselafstand | 4300 | 4350 | 4600 | 4900 | 5100 | 5600 | 6000 | 6400 |
|---|---|---|---|---|---|---|---|---|---|
| A | Total chassislængde | 9410 | 9510 | 9860 | 10310 | 10660 | 11410 | 12060 | 11610 |
| D | Centrum af bagaksel til forkant opbygning | 3373 | 3423 | 3673 | 3973 | 4173 | 4673 | 5073 | 5473 |
| N | Bagerste overhæng (Min.) | 825 | 825 | 825 | 825 | 825 | 1225 | 1225 | 1225 |
| N | Bagerste overhæng (Maks.) | 2375 | 2425 | 2525 | 2675 | 2825 | 3075 | 3325 | 2475 |
| T | Teor. WB | 3988 | 4038 | 4288 | 4588 | 4788 | 5288 | 5688 | 6088 |
| Y | Tyngdepunkt for last (Min.) | 322 | 337 | 408 | 496 | 553 | 699 | 818 | 914 |
| Y | Tyngdepunkt for last (Maks.) | 864 | 886 | 992 | 1122 | 1207 | 1423 | 1598 | 1750 |
| W | Opbygningens længde (Min.) | 5019 | 5075 | 5362 | 5703 | 5932 | 6499 | 6950 | 7447 |
| W | Opbygningens længde (Maks.) | 6102 | 6172 | 6530 | 6955 | 7241 | 7948 | 8511 | 9119 |

## Chassisvægte [kg]

| | | | | | | | | |
|---|---|---|---|---|---|---|---|---|
| Foraksler | 7425 | 7415 | 7390 | 7340 | 7325 | 7265 | 7220 | 7265 |
| Bogie | 2495 | 2515 | 2595 | 2670 | 2725 | 2830 | 2905 | 2895 |
| Egenvægt | 9920 | 9930 | 9985 | 10010 | 10050 | 10095 | 10125 | 10160 |
| Nyttelast (inkl. opbygning, fører, brændstof, etc.) | 22080 | 22070 | 22015 | 21990 | 21950 | 21905 | 21875 | 21840 |

## Vendediameter [mm]

| | | | | | | | | |
|---|---|---|---|---|---|---|---|---|
| Vendediameter, målt ved vejbane | 18100 | 18200 | 19000 | 20000 | 20600 | 22200 | 23500 | 24800 |
| Vendediameter, målt mellem to vægge | 19400 | 19500 | 20300 | 21300 | 22000 | 23600 | 24800 | 26100 |

| Vægte [kg] | Lovlige | Tekniske |
|---|---|---|
| Totalvægt lastvogn | 32000 | 37000 |
| Vogntogsvægt | 44000 | 44000 |
| Foraksler | 16000 | 16000 |
| Bogie | 19000 | 21000 |

## Noter

**Chassisdimensioner**
Førerhushøjde: +375 mm for CAB-HSLP, -203 mm for CAB-LSLP, +517 mm for CAB-XHSL.
D-målet inkluderer frigang på 50 mm samt for lange chassier en hjælperamme på 100 mm.
Højder kan variere ± 20 mm ved bladfjedre og ± 10 mm ved luftaffjedring.
Alle dimensioner er ved ubelastet chassis og evt. løbeaksel sænket. Anvendt chassishøjde: CHH-HIGH.
Ved vægtberegningerne er der regnet med det maksimale chassisoverhæng bag (N Maks.) for den valgte akselafstand.
Højde ændring med chassis højde CHH-MED,FRAME300: 0 mm.

Vægte og dimensioner er baseret på følgende dæk:
Dæk, foraksel: 315/80R22.5
Dæk, drivaksel: 315/80R22.5

**Chassisvægte inkluderer oile, vand, AdBlue, 0 liter brændstof og ingen chauffør. Egenvægt kan variere ± 3%.**

Vendediametrene er teoretisk beregnede.

Lovlige vægte kan variere fra land til land.

For mere detajleret vægtinformation samt vægt af evt. ekstraudstyr, kontakt din lokale Volvo forhandler.

Anvend IKKE denne tegning ved opbygning af chassiset. Der henvises til Volvos opbygningsinstriktioner samt til chassistegning FH84RF6A.

# MODELSERIE

Ny FH16 8x4, Langt chassis med 2 styrende foraksler, Luftaffjedring bag (6A 01) FH

## ANVENDELSE

■ **RC-ROUGH** Landevej- og anlægskonfiguration (RC-ROUGH)
□ **RC-SMOOT** Landevejskonfiguration (RC-SMOOT)

□ **TIPP-PRE** Tipbilsforberedelse.
■ **UNIFORM** Standard chassis.

## HOVEDKOMPONENTER

□ **CHH-HIGH** Chassishøjde - Standard (CHH-HIGH)
□ **CHH-MED** Chassishøjde - Medium (CHH-MED)
□ **CHH-XHIG** Chassishøjde - Ekstra høj (CHH-XHIG)

□ **RADD-G2** Luftaffjedret tandembogie, stor frihøjde
□ **RADD-GR** Luftaffjedret tandembogie.

□ **FH16HSL6** Globetrotter-Førerhus
Indvendig højde 203 cm (196 cm over motortunnel)
□ **FH16LSL6** Lav sovekabine
Indvendig højde 147 cm (138 cm over motortunnel)
■ **FH16SLP6** Sovekabine
Indvendig højde 171 cm (162 cm over motortunnel)
□ **FH16XHS6** Globetrotter XL-Førerhus
Indvendig højde 222 cm (211 cm over motortunnel)

□ **EU3** Emissionsniveau Euro 3. Euro 3 kan ikke nyindregistreres efter 1. oktober 2006.
□ **EU5EEV** Emissionsniveau EEV (Enhanced Environmentally friendly Vehicle), SCR
□ **EU5SCR-M** Emissionsniveau Euro 5, SCR.
■ **EU6SCR** Emissionsniveau Euro 6, med SCR (katalysator med AdBlue) og EGR (recirkulation af udstødningsgasserne).
Partikelfilter og Slip katalysator
Diesel i henhold til EN590, maks. 10 ppm Svovl og Biodiesel maks. B10

■ **D17A600** Motor, 17,3 liter, 600 hk/441 kW, 3000 Nm - EGR, Partikelfilter, SCR, Slipcat
□ **D17A700** Motor, 17,3 liter, 700 hk/515 kW, 3400 Nm - EGR, Partikelfilter, SCR, Slipcat

■ **DIESEL** Dieselolie i henhold til EN590 - alternativt XTL (HVO eller GTL) i henhold til EN15940 klasse A

□ **EBR-EPG** Termostatstyret modtryksregulator med motorbremsefunktion.
Max. bremseeffekt 200 kW.
□ **EBR-VEB+** Motorbremse - Volvo Engine Brake Plus (VEB+).
kompressionsmotorbremse (opfylder ADR retarder krav)
Maks. bremseeffekt - se datablad

□ **AT2812** I-Shift - Gearkasse, AT2812, 12 frem/4 bak
■ **ATO3112** I-Shift - Gearkasse, Overdrive, ATO3112, 12 frem/4 bak
□ **ATO3512** I-Shift - Gearkasse, Overdrive, ATO3512, 12 frem/4 bak
□ **ATO3812** I-Shift - Gearkasse, Overdrive, ATO3812, 12 frem/4 bak

□ **ASO-C** Krybegear (1 stk)
Ekstra vægt ca. 48 kg og ekstra længde af gearkasse 120 mm.
Udveksling på gearkasser uden overdrive 19,38 (standard 14,94)
Udveksling på gearkasser med overdrive 17,54 (standard 11,73)
□ **ASO-ULC** Ultra lavt krybegear (2 stk.)
Ekstra vægt ca. 48 kg og ekstra længde af gearkasse 120 mm.
Udveksling C1 32,04 og C2 19,38

□ **TAAXLIFT** Tandemakselløft
Ekstra vægt ca. 50 kg.
Løftehøjde ca. 140 mm.
Løftetid ca. 16 sekunder.
Langsgående spær kobles til og fra via bogiekontakten, således at det principielt er indkoblet når 2. drivaksel er sænket.

□ **RTH2610B** Tandem-bagaksel RTH2610B, med navreduktion og differentialespærre.
□ **RTH2610F** Tandem-bagaksel RTH2610F, med navreduktion og differentialespærre.
□ **RTS2310A** Tandem-bagaksel, RTS2310A, 23/100 tons uden navreduktion.
■ **RTS2370A** Tandem-bagaksel RTS2370A, enkeltgearet med differentialespærre.

## PAKKER

□ **DRIV-EXT** Drive Pakke - Extended

□ **1LIVING** Indretning 1, indretningspakke til 1 køje.
Indeholder:
760x2000 mm fast seng
Overskab på førerhusets bagvæg
Flaskeholder i instrumentpanel og ved køjen
Kontrolpanel på førerhusets bagvæg
Interiørbelysning med lysdæmper
Luft kabinevarmer
Køleskab, 33 liter under køjen
□ **1LIVING+** Indretning 1+, indretningspakke til 1 køje.
Indeholder:
760x2000 mm elevationsseng med manuelt hævbart hovedgærde
Overskab på førerhusets bagvæg
Flaskeholder i instrumentpanel og ved køjen
Kontrolpanel på førerhusets bagvæg
Interiørbelysning med lysdæmper
Luft kabinevarmer
Køleskab, 33 liter under køjen
Ekstra hylde i opbevaringsrum over forrude
□ **2LIVING** Indretning 2 (2 køjer)
Indeholder:
760x2000 mm fast seng
Overkøje 700 x 1900 mm med højdejustering
Overskab på førerhusets bagvæg
Flaskeholder i instrumentpanel og ved køjen
Kontrolpanel på førerhusets bagvæg
Interiørbelysning med natlys og lysdæmper
Luft kabinevarmer
Køleskab, 33 liter under køjen
Ekstra hylde i opbevaringsrum over forrude
□ **2LIVING+** Indretning 2+ (2 køjer)
Indeholder:
760x2000 mm mekanisk elevationsseng
Overkøje 700 x 1900 mm med højdejustering
Overskab på førerhusets bagvæg
Flaskeholder i instrumentpanel og ved køjen
Kontrolpanel på førerhusets bagvæg
Interiørbelysning med natlys og lysdæmper
Luft kabinevarmer
Køleskab, 33 liter under køjen
Ekstra hylde i opbevaringsrum over forrude

■ **INFOHIGH** Informationspakke - høj
12" dynamisk hoveddisplay med 3 instrument views (Standard, Fokus og last)
9" touch sidedisplay
Voicekontrol (Alexa - engelsk, tysk, fransk, italiensk og spansk)
Mulighed for at håndtere op til 8 kameraer (kræver ekstra interface)
Bluetooth interface - understøtter tilkobling af 2 telefon samtidig
Internet forbindelse kan oprettes via tethering - Bluetooth, Wi-Fi eller USB
Lydanlæg 4x25 watt med følgende media funktioner radio, USB og Bluetooth
Multisprogsudgave med frit valg mellem 33 sprog.

□ **SAFE-SEL** Sikkerhedspakke - Selected

□ **OFFROADS** Anlægspakke - langt førerhus (sovekabine)

□ **CHASPAC** Chassispakning til langt chassis
Cyklistværn, bagskærme, forskærme (2. foraksel), beslag til fastgørelse af opbygning og LED baglygter,

## CHASSIS LAYOUT

□ **FST-AIR** Forfjedre, luft inkl. støddæmpere.
■ **FST-PAR** Forfjedre, parabel (standard)
□ **FST-PAR3** Forfjedre, parabel/stiv

□ **FSLS-BAS** Standard vandring af affjedring på foraksel

■ **FAL16.0** Teknisk forakseltryk 16.000 kg.
□ **FAL18.0** Teknisk forakseltryk 18.000 kg

■ Standardudstyr □ Valgfrit udstyr

Førerhuse og drivliner beskrives mere detaljeret i separate datablade.

Kontakt din lokale Volvo forhandler for yderligere informationer om mulige varianter og kombinationer af disse.

Vi forbejolder os ret til ændringer i konstruktion og udstyr uden forudgående varsel.
Specifikationerne kan variere fra land til land.

# MODELSERIE

## Ny FH16 8x4, Langt chassis med 2 styrende foraksler, Luftaffjedring bag (6A 01) FH

| | | |
|---|---|---|
| □ | FAL20.0 | Teknisk forakseltryk 20.000 kg (Husk at kontrollere loadindeks på fordæk) |
| □ | FSTAB | Krængningsstabilisator, standard/for. |
| ■ | FSTAB2 | Krængningsstabilisator, medium kraftig/for. |
| □ | FSTAB3 | Krængningsstabilisator, ekstra kraftig/for. |
| ■ | RAL21 | Teknisk bagakseltryk 21.000 kg. |
| □ | RAL23 | Teknisk bagakseltryk 23.000 kg |
| □ | RAL26 | Teknisk bagakseltryk 26.000 kg. |
| ■ | RSTAB1 | Krængningsstabilisator, trin 1, standard/bag. |
| □ | RSTAB3 | Krængningsstabilisator bag, trin 3, kraftig. |
| □ | RALIM105 | Hastighedsafhængig akseltryksbegrænser på drivaksel, 10.5 tons. |
| □ | RALIM115 | Akseltryksbegrænser på drivaksel, 11.5 tons.<br>Kan øges med 30 % svarende til ca. 15 t op til 30 km/t.<br>Denne funktion er i overensstemmelse med EU-Direktiv 1997/27 3.5.1.<br>Bogieakslen sænkes automatisk når hastigheden overstiger 30 km/t. |
| ■ | RALIM13 | Akseltryksbegrænser på drivaksel, 13.0 tons. |
| □ | RALIM15 | Akseltryksbegrænser på drivaksel, 15.0 tons.<br>(må ikke anvendes på veje hvor Færdselsloven gælder) |
| □ | RALIM95 | Akseltryksbegrænser på drivaksel, 9.5 tons. |
| ■ | ASF-DL1 | Luftaffjedring, 1 kørehøjde. |
| □ | ASF-DL3 | Luftaffjedring, 3 kørehøjder. |
| □ | ACTST-TO | Volvo Dynamic Steering (VDS)<br>Med elektrisk motor monteret på styrehus som giver ekstra moment til reduktion af nødvendig kraft for drejning af rat.<br>Giver mere direkte styring og reducerer styrekraften med op til 85 %. |
| □ | ASFE-BAS | Volvo Dynamisk Styring - standard |
| □ | ASFE-OG | Volvo Dynamisk Styring - med stabilitetsassistent |
| □ | ASFE-PO | Volvo Dynamisk Styring - med personlig indstilling og stabilitetsassistent |
| □ | ASFE-PS | Volvo Dynamisk Styring - med personlig indstilling |
| ■ | PSS-DUAL | Servostyring med 2 kredssystem. |
| □ | PSS-SING | Servostyring, enkeltkreds. |
| □ | PSP-VAR | Servostyringspumpe med variabel volumen. |
| ■ | PSP-VAR2 | Servostyringspumpe med variabel volumen og elektronisk styring |
| ■ | EBS-MED | EBS mediumpakke. Blokeringsfri bremser, bakkestarthjælp, brake assistant, traction control, styring af spærredifferentiale, overvågning af bremseslitage med advarsel m.m. |
| □ | AUXPARK | Ekstra parkeringsbremse. 2 ekstra potter. |
| ■ | RST-AIR | Bagfjedre, luft. |
| ■ | FST8080 | Rammetykkelse - 8 mm i krop/8 mm i flange.<br>Farve grå (Sea Wolf Blue 1042) |
| □ | FIL-EEEB | Innerliner, fra bagenden af motoren til afslutning af bogie. |
| □ | FIL-EEEF | Innerliner, fra bagenden af motoren til rammeende. |
| □ | FIL-FBEB | Innerliner, fra start til slut over bogien. |
| □ | FIL-FBEF | Innerliner, fra bogiestart til rammeende |
| □ | FIL-TXEB | Innerliner, fra gearkassetværbjælke til afslutning på bogie. |
| □ | FIL-TXEF | Innerliner, fra gearkassetværbjælke til afslutning på chassisrammen. |
| □ | 2BAT210B | 2 batterier, kapacitet 210 Ah. GEL type. |
| ■ | 2BAT210C | 2 batterier, kapacitet 210 Ah. AGM. |
| ■ | BATTAMP | Batteriindikator standard (spænding og strøm). |
| □ | BATTIND | Batteriindikator med ekstra information om ladetilstand (bla. GEL batterier) |
| □ | ADR1 | ADR udrustning. Hovedafbryder er placeret i batteriskab og kan betjenes via kontakt i instrumentpanel.<br>(ADR godkendt fartskriver, timerfunktion på oliefyr er deaktiveret...) |
| □ | ADR2 | ADR udrustning, Betjening af hovedafbryder i instrumentpanel og bag på førerhus.<br>(ADR godkendt fartskriver, timerfunktion på oliefyr er deaktiveret...) |
| □ | MSWI-A | Hovedafbryder, ADR. |
| ■ | MSWI-R | Hovedafbryder, fjernbetjent.<br>Standard fjernbetjening, Work Remote og My Truck |
| ■ | UR-FUEL | Uden brændstoftank i højre side.<br>Min. tankvolumen 255l<br>Max. tankvolumen 810l |
| ■ | UL-FUEL | Uden brændstoftank i venstre side.<br>Min. tankvolumen 160l<br>Max. tankvolumen 450l |
| □ | ADTP-L | AdBlue-tank, venstre side. |
| ■ | ADTP-R | AdBlue-tank, højre side. |
| □ | ADB032 | AdBlue tank, 32 liter L=349/378 mm. |
| □ | ADB048 | AdBlue tank, 48 liter L=300 mm. Designet til D56 tanke. |
| □ | ADB064 | AdBlue tank, 64 liter L=300 mm. Designet til D71 tanke. |
| □ | ADTC-BF | AdBlue-tank, skinnende afskærmning. (malet Silver Metallic 1725). |
| ■ | FCAP-L | Aflåseligt tankdæksel. |
| ■ | FUFF-AS | Brændstofpåfyldning uden tyverisikring |
| □ | FUFF-ATS | Brændstofpåfyldning med tyverisikring |
| □ | ESH-LEFT | Vandret lyddæmper og udstødning til venstre |
| ■ | ESH-REAR | Vandret lyddæmper og udstødning bagud/nedad |
| □ | ESH-RIGH | Vandret lyddæmper og udstødning til højre |
| □ | ESH-VERT | Vandret lyddæmper, lodret udstødning bag førerhus, højre side. |
| □ | EXST-SSP | Afgangsrør, blankpoleret rusfrit stål |
| □ | EXST-ST | Afgangsrør, stål med Aluminiums overflade |
| □ | WHC-FIX2 | Stopklodser, 2 stk, standard.<br>DIN76051-G53 |
| □ | WHC-FOL2 | Stopklodser, 2 stk, sammenklappelig.<br>DIN76051-G53. |
| □ | WHCP-F | Stopklodser, placeret foran på chassiset. |
| □ | WHCP-R | Stopklodser, placeret bag på chassiset. |
| □ | WHCP-T | Stopklodser, transportmonterede. |
| □ | TB-L80 | Låsbart skab i sort plast i venstre side, 800 mm bred. Maxlast 130 kg. |
| □ | TB-R80 | Låsbart skab i sort plast i højre side, 800 mm bred. Maxlast 130 kg. |
| □ | SUP-BAS | Cyklistværn i h. og v. side, foldbart med aluminiums sideprofiler. |
| □ | SUP-LOW | Lavt cyklistværn i h. og v. side, foldbart med aluminiums sideprofiler. |
| □ | CHAIN-S | Snekæder til 1 aksel (ved 6x6 kæder til 2 aksler). |
| □ | HOOK-SC | Snekædekroge i overhæng bag. |
| ■ | TOWF-NO1 | Bugseringsanordning i fronten. |
| □ | TOWF-NO2 | 2 bugseringsanordninger, front. |
| □ | TOWMBRH | Trækbjælke centralmonteret. |
| □ | TOWMBRL1 | Trækbjælke undermonteret (pos1) ved ramme afslutning. |
| □ | TOWMBRM | Trækbjælke halvt undermonteret ved ramme afslutning. |
| ■ | RFEC-S | Rammeafslutning, lige afskåret. |
| □ | RFEC-U | Rammeafslutning, afskåret øverste flange. |
| □ | C-RI4040 | Trækkobling, Ringfeder 4040 G-150<br>D=132 kN, Dc=92 kN, V=40 kN, S=1000 kg,<br>Øje=40 mm i diameter |
| □ | C-RI4045 | Trækkobling, Ringfeder 4045 G-150<br>D=137 kN,<br>Øje=40 mm i diameter |
| □ | C-RI5050 | Trækkobling, Ringfeder 5050A G-150<br>D=200 kN, Dc=135 kN, V=75 kN, S=1000 kg,<br>Øje=50 mm i diameter |
| □ | C-RO400G | Trækkobling, Rockinger 400 G150. |
| □ | C-VBG520 | rækkobling, VBG 520<br>D=200 kN, Dc=120 kN, V=50 kN, S=1000 kg,<br>Øje=50 mm i diameter |
| □ | C-VBG795 | Trækkobling, VBG 795V |

■ Standardudstyr □ Valgfrit udstyr

Førerhuse og drivliner beskrives mere detaljeret i separate datablade.

Kontakt din lokale Volvo forhandler for yderligere informationer om mulige varianter og kombinationer af disse.

Vi forbejolder os ret til ændringer i konstruktion og udstyr uden forudgående varsel.
Specifikationerne kan variere fra land til land.

# MODELSERIE

## Ny FH16 8x4, Langt chassis med 2 styrende foraksler, Luftaffjedring bag (6A 01) FH

| | | |
|---|---|---|
| | | D=290 kN, Dc=145 kN, V=95 kN, S=1000 kg, Øje=57 mm i diameter |
| □ | TOWR-ONE | 1 bugseringsanordning, bag. |
| □ | TREL-PK | Forberedels til elektrisk trailertilslutning. |
| □ | TREL14 | Elstik, 14-polet. |
| □ | TREL15 | Eltilslutning til trailer/PHV via 15-polet elstik. (godkendt til ADR) |
| □ | TREL7 | Eltilslutning til trailer/PHV via 7-polet elstik (24N) |
| ■ | TREL7-7 | Elstik, 2 x 7-polet (24N+24S) ikke ADR |
| □ | TBC-DUO | Duomatic, luftkoblinger bremser. |
| □ | TBC-EC | Bosch, luftkoblinger bremser. |
| □ | TRBR-STA | Aktivering af bremser på trailer (kontrol af sammenkobling). |
| □ | TRB-STRE | ESP vogntogsbremse. Elektronisk styret afbremsning af sættevogn/påhængsvogn, således at saksning undgås. |
| □ | FFEND-B | Skærme til anden foraksel. |
| □ | FFEND-T | Skærme til anden foraksel, transportmonterede. |
| □ | RFEND-B | Heldækkende lavtmonterede bagskærme med aftagelig top. |
| □ | RFEND-T | Bagskærme, kun til transport |
| □ | RFH-BAS | Bagskærmhøjde optimeret til dækstørrelse, rammehøjde, lovkrav, eventuel drejeskammel etc. |
| □ | RFH-HIG | Bagskærmhøjde hævet mest muligt under hensyntagen til lovgivning. |
| □ | RFH-LOW | Bagskærmhøjde sænket mest muligt under hensyntagen til lovgivning. Risiko for kontakt mellem dæk og bagskærm. |
| □ | ATANK-AL | Aluminiums lufttank |
| ■ | ATANK-ST | Stål lufttank |
| □ | TL-LED | Baglygter, LED. Baglys, markeringslys, bremselys, blinklys, baklys, tågelys og refleks. |
| ■ | BLIGHT-E | Nødbremselys ved katastrofeopbremsning - Lovkrav ved nyregistrering fra 7. juli 2024 |

### DÆK OG FÆLGE

| | | |
|---|---|---|
| □ | RT-AL | Aluminiumsfælge, børstede, std. huller. |
| □ | RT-ALDP | Aluminiumsfælge, Dura-Bright, std. huller, lange bolte |
| □ | RT-ALDPD | Aluminiumsfælge, Dura-Bright, undersænkede huller, korte bolte |
| □ | RT-ALDU | Aluminiumsfælge, børstede, dobbelthuller |
| ■ | RT-STEEL | Stålfælge, std. |
| □ | WCAP | Hjulkapsler i aerodynamisk design. |
| □ | SPWT-D | Reservehjul med samme dækmontering som trækakslen. |
| □ | SPWT-F | Reservehjul med samme dækmontering som foraksel. |
| □ | SWCP-LF | Reservehjulsholder, venstre side, foran drivaksel. |
| □ | SWCP-T | Reservehjul transportmonteret. |
| □ | SWCP-TP | Transportmont. reservhjulsholder + dæk |
| □ | JACK-12T | Donkraft, kapacitet 12 tons. |
| □ | JACK-15T | Donkraft, kapacitet 15 tons. |
| □ | JACK-20T | Donkraft, kapacitet 20 tons. |
| ■ | TOOLKIT | Værktøjssæt. |
| □ | INFLAHOS | Luftpåfyldningsslange til dæk |
| □ | GAUGE-TP | Dæktryksmåler (håndholdt manometer). |

### DRIVLINE, UDRUSTNING

| | | |
|---|---|---|
| ■ | TRAP-HD | Gearkasse, heavy duty (anvendes til blokvognskørsel og krævende terrænkørsel) |
| ■ | DRM-BE | Drive Mode (3 stk software indstillinger af gearkasse) - økonomi, standard og performance |
| □ | PVT-MAP | I-See med GPS oplysninger om topografi via kort. 5 års abonnement er inkluderet i prisen Reducerer brændstofforbruget under brug af cruise control ved at optimere hastigheden op/ned ad bakke. Når abonnement for kort udløber går I-SEE over til at bruge klassisk deling af data om topografi via "sky" med færre data til optimering af I-SEE funktionerne. |
| ■ | PVT-MTM | I-See (Optimering af brændstofforbrug via GPS oplysninger) 5 års abonnement er inkluderet i prisen |
| □ | CRUIS-E | Fartpilot - I-Cruise med knapbetjening på rat. |
| ■ | CRUIS-E5 | Fartpilot I-Torque - (Økonomi mode inkl. momentbegrænsning for maksimal besparelse) |
| □ | AMSO-AUT | I-shift, manuel gearskiftefunktion i automatik-tilstand, med kick-down funktion. |
| □ | AVO-ENH | I-Shift software til bl.a anlægs- og tømmerkørsel som forbedrer startevne og køreegenskaber ved terrænkørsel - bla. "Rokkefunktion". |
| □ | APF-ENH | I-Shift software understøtter - udvidede kraftudtagsfunktioner |
| □ | RET-TH | Hydraulisk gearkassemonteret retarder. Maksimal bremseeffekt 600 kW i 15-20 sek. og kontinuerlig bremseeffekt 400 kW. Retarder er forsynet med cruise-funktion der tilpasser bremseeffekten til den valgte nedkørselshastighed. |
| □ | TC-MAOH2 | Gearkasseoliekøler, ekstra kraftig, luft/vand/olie (Blokvognstransport). Kræves i forbindelse med samlet vogntogsvægt på 60 t og derover for biler med overdrive gearkasse, og for vogntogsvægte over 80 t i kombination med gearkasser uden overdrive. |
| ■ | TC-MWO | Gearkasseoliekøler, til gearkasser uden retarder. Vand/olie. Kræves i forbindelse med samlet vogntogsvægt på 60 t i kombination med gearkasser uden overdrive. |
| □ | TC-MWOH2 | Gearkasseoliekøler, kraftig, vand/olie. Kræves i forbindelse med samlet vogntogsvægt i intervallet 60-80 t i kombination med gearkasser uden overdrive. |
| □ | 2COM1100 | 2 cyl. trykluftkompressor, 1100 l/min. (760 cc) |
| ■ | 2COMP900 | 2 cyl. trykluftkompressor, 900 l/min. (636 cc) |
| □ | CLU-AIRC | Luftkompressor med kobling. |
| □ | AIRIN-FR | Frontluftindtag i venstre side. |
| ■ | AIRIN-HI | Højt luftindtag på førerhusets venstre side. |
| □ | AIRIN-LO | Lavt luftindtag på førerhusets venstre side. |
| □ | ACL1ST-S | Luftfilter med ekstra filterelement. |
| □ | 24A150BL | Generator, 150 Ampére med LIN kommunikation |
| ■ | 24A180BL | Generator, 180 Ampére med LIN kommunikation |
| □ | 24AL150B | Generator, 150 Ampére |
| □ | CCV-C | Krumtaphusventilation, lukket. Oliedampe fra topdæksel separeres og olien føres tilbage til motoren og renset luft ledes ind i turboens indsugning. Beregnet til omgivelsestemperatur ned til -25°C. |
| ■ | PRIM-EL | Elektrisk udluftningspumpe - brændstof |
| □ | AF-E | Varmeelement på brændstoffilter. |
| □ | AF-R | Recirkulation af brændstof |
| ■ | FUEFE2SW | Standard Brændstoffilter, dobbelt, motormonteret, med vandudskiller. |
| ■ | EST-AID | Varmeelement for koldstart. |
| □ | 220EBH15 | Motorvarmer, 220V/1,5 kW. |
| □ | PTER-100 | Motorkraftudtag, DIN-tilslutning DIN100/ISO7646 flange |
| □ | PTER-DIN | Motorkraftudtag, DIN-tilslutning (DIN5462) |
| □ | PTER1400 | Motorkraftudtag med flange SAE1410. |
| □ | HPE-F101 | F1-101 hydraulikpumpe på motorkraftudtag |
| □ | HPE-F41 | F1-41 hydraulikpumpe på motorkraftudtag |
| □ | HPE-F51 | F1-51 hydraulikpumpe på motorkraftudtag |
| □ | HPE-F61 | F1-61 hydraulikpumpe på motorkraftudtag |
| □ | HPE-F81 | F1-81 hydraulikpumpe på motorkraftudtag |
| □ | HPE-T53 | F2-53/53 hydraulikpumpe på motorkraftudtag |
| □ | HPE-T70 | F2-70/35 hydraulikpumpe på motorkraftudtag |
| □ | HPE-V45 | VP1-45 variabel hydraulikpumpe på motorkraftudtag |
| □ | HPE-V75 | VP1-75 variabel hydraulikpumpe på motorkraftudtag |
| □ | PTR-D | PTR-D, gearkassekraftudtag for direkte pumpe montering. Maks. 1000 Nm. |
| □ | PTR-DH | PTR-DH, gearkassekraftudtag for direkte pumpemontering. Maks. 600 Nm. |

■ Standardudstyr □ Valgfrit udstyr

Førerhuse og drivliner beskrives mere detaljeret i separate datablade.

Kontakt din lokale Volvo forhandler for yderligere informationer om mulige varianter og kombinationer af disse.

Vi forbejolder os ret til ændringer i konstruktion og udstyr uden forudgående varsel.
Specifikationerne kan variere fra land til land.

# MODELSERIE

## Ny FH16 8x4, Langt chassis med 2 styrende foraksler, Luftaffjedring bag (6A 01) FH

| | | |
|---|---|---|
| □ | PTR-DM | PTR-DM, gearkassekraftudtag for direkte pumpemontering. Maks. 600 Nm. |
| □ | PTR-F | PTR-F, gearkassekraftudtag med kardanflange. Maks. 1000 Nm. |
| □ | PTRD-D | PTRD-D, 2 DIN-pumpetilslutning, 1 fremad/1 bagud til direkte pumpemontering.<br>(maks. 870 Nm TPTT870 - lav udveksling se VBI)<br>(maks. 730 Nm TPTT730 - høj udveksling se VBI) |
| □ | PTRD-F | PTRD-F, gearkassekraftudtag med flange for kardanmontering. 1 stk. SAE flange bag for kardanmontering<br>(maks. 870 Nm TPTT870 - lav udveksling se VBI)<br>(maks. 730 Nm TPTT730 - høj udveksling se VBI) |
| □ | HPG-F101 | Direkte monteret F1-101 hydraulikpumpe på gearkassekraftudtag. |
| □ | HPG-F41 | Direkte monteret F1-41 hydraulikpumpe på gearkassekraftudtag. |
| □ | HPG-F51 | Direkte monteret F1-51 hydraulikpumpe på gearkassekraftudtag. |
| □ | HPG-F61 | Direkte monteret F1-61 hydraulikpumpe på gearkassekraftudtag. |
| □ | HPG-F81 | Direkte monteret F1-81 hydraulikpumpe på gearkassekraftudtag. |
| ■ | STWPOS-L | Venstrestyret. |
| □ | STWPOS-R | Højrestyret. |
| ■ | STWM-LE | Rat, læderbetrukket. |
| □ | STGW-AD2 | Justerbar ratstamme og ratvinkel (-5 grader til + 15 grader) |
| ■ | STGW-ADJ | Justerbar ratstamme.J |
| □ | AIRBAG | Airbag i førersiden. |
| ■ | DRC-AMII | Automatisk regenerering af partikelfilter med mulighed for manuel styring via kontakt.<br>Kontakten har 3 indstillinger. Automatisk, manuel og annullering af regenerering. |
| ■ | 1DAYDIG4 | Fartskriver, digital (Siemens) version 4.1.<br>EU-krav ved førstegangsregistrering fra 21/8-2023 |
| □ | ARSL | Ekstra fartbegrænser (kontakt i instrumentpanel). |
| ■ | ESP-BAS1 | Elektronisk Stabilitets Program (ESP).<br>Kan afbremse hvert hjul for sig, således at risikoen for vælteulykker reduceres. |
| □ | ESPC-RO | Styring af ESP funktion (standard/reduceret/frakoblet) |
| □ | HWSS-ACB | ACC med adaptiv fartpilot, advarsel mod kollision (FCW) og automatisk nødopbremsning<br>(gælder både stationære objekter og objekter i bevægelse) |
| ■ | HWSS-FCB | Advarsel mod kollision (FCW) og automatisk nødopbremsning<br>(gælder både stationære objekter og objekter i bevægelse)<br>Lovkrav pr. 1/11-2015 for 2 og 3 akslede biler.<br>Off-Road klassificerede biler og biler med stålaffjedring på bagaksel er undtaget for dette krav. |
| □ | LSS-DW | Sporassistent. Systemet advarer hvis man ufrivilligt er ved at forlade sin kørebane. Det er aktivt ved hastigheder over 60 km/t. Det advarer kun ved vognbaneskift hvor blinklyset ikke er aktiveret. Kan afbrydes. |
| □ | LSS-DW3 | Aktiv sporassistent med pilot assistent |
| ■ | LCS4 | Sideassistent - begge sider (VRU) Lovkrav ved nyregistrering fra 7. juli 2024 |
| ■ | DAS-W | Opmærksomhedsassistent<br>Systemet overvåger chaufførens kørsel og lastvognens position i forhold til<br>vognbanen og vejsiderne. Systemet kan genkende kørestilen hos en søvnig<br>eller uopmærksom chauffør og opfordrer den pågældende chauffør til at<br>holde en pause. |
| □ | RSENS-W | Regnsensor med justerbar følsomhed. |
| ■ | CU-ECC | Aircondition med elektronisk temperaturkontrol. |
| □ | CU-ECC2 | Automatisk, elektronisk aircondition m. luftkvalitetssensor og aktivt kulfilter. |
| ■ | IGT-BUT | Start/stop via trykknap |
| ■ | IMMOBIL | Startspærre. |
| □ | ALARM-E | Tyverialarm for førerhus og evt. opbygning/anhænger. |
| □ | AUD-EXT | Audio - Extended<br>Forstærker og Subwoofer |
| □ | PHONE-PK | Forberedelse til Telefonmontering.<br>Antenne og kabler formonteret. |
| □ | ISUNS-BS | Solskærm, indvendig, begge sider. |
| ■ | ISUNS-DS | Solskærm, indvendig, førerside. |
| □ | ISUNF-RE | Solgardin i forruden, indvendigt. Elektrisk. |
| ■ | ISUNF-RM | Solgardin i forruden, indvendigt. Manuelt. |
| ■ | CSPL-BXD | Opbevaringsskuffe i instrumentsbords midte. |
| □ | ADFS | 2 stk. DIN-pladser (standard radiomontering) over forrude. |
| □ | BUPALARM | Bakalarm. |
| □ | RTOLL-PK | Toll Collect forberedelse. Indeholder GPS/GSM antenne og nødvendige kabler leveret af Toll Collect. Understøtter montering af enhed i DIN-hul. |
| □ | LOADIND | Elektronisk lastindikator, akseltrykkene/totalvægt vises i førerinformationsdisplayet. Tolerance på indikator er ca. +/- 250 kg pr. aksel med luftaffjedring og ca. +/- 500 kg pr. aksel med stålaffjedring - afhængig af kalibrering. (Biler med 2 styrende foraksler og stålfjedre viser ikke akseltryk for de pågældende aksler).<br>Vægt af sættevogn/påhængsvogn vises også såfremt at der er EBS bremser iht. ISO 11992-2.<br>Vægten kan også vises på Volvo's fjernbetjening, som kan tilvælges. |
| □ | REMC-MF | Work Remote (Multi-fjernbetjening)<br>Tilgængelige funktioner er afhængig af bilens udstyr og lokal tilpasning.<br>- Styring af luftaffjedring<br>- Styring af arbejdslys<br>- Ind/ud-kobling af kraftudtag<br>- Styring af motoromdrejninger<br>- Start/stop af motor<br>- Styring af dørlåse<br>- Lastindikator<br>- Valgfri opsætning for opbygger<br>for styring af opbyggerkontakter (samme som i instrumentpanel).<br>Flere funktioner kræver Bodybuildermodul.<br>Ikke godkendt til ADR. |
| ■ | FIREXT3D | 1 stk. Brandslukker, 3 kg. Dansk mærkat. |
| □ | WARNLAMP | Advarselslampe, transport, batteridrevet. |
| □ | LAMP-IN | Inspektionslampe |
| □ | BULBKIT | Sæt med ekstra pærer og sikringer. |
| ■ | WRITEPAD | Skriveplade til montering på rattet. |
| ■ | DST-CF1 | Førerstol, Komfort. Luftaffjedret, sele i B-stolpe. |
| □ | DST-CF5 | Førerstol, Komfort. Luftaffjedret, elopvarmet, sikkerhedssele i stolen. |
| □ | DST-CF6 | Førerstol, Komfort. Luftaffjedret, elopvarmet, ventileret, sikkerhedssele i stolen. |
| □ | DST-LUX1 | Førerstol, De Luxe - trinløs eljusterbart med hukommelse. Luftaffjedret, elopvarmet, ventileret, sikkerhedssele i stolen. |
| □ | DST-LUX2 | Førerstol, De Luxe - trinløs eljusterbart med hukommelse. Luftaffjedret, elopvarmet, sikkerhedssele i stolen. |
| □ | SBD-RED | Sikkerhedsseler, fører- og passagerstol, røde |
| □ | SBPRE-DS | Seleforstrammer, førerstol |
| □ | PST-CF5 | Passagerstol, Komfort 5. Luftaffjedret, elopvarmet, sikkerhedssele i sædet. |
| □ | PST-RX1 | Passagerstol, drejbar (0-55°), vipbar (0-16°). Fastmonteret uden indbygget affjedring. Sele i B-stolpe |
| ■ | PST-STD2 | Passagerstol, standard. Uden luftaffjedring, sele i B-stolpe, justerbar lændestøtte. |

■ Standardudstyr □ Valgfrit udstyr

Førerhuse og drivliner beskrives mere detaljeret i separate datablade.

Kontakt din lokale Volvo forhandler for yderligere informationer om mulige varianter og kombinationer af disse.

Vi forbejolder os ret til ændringer i konstruktion og udstyr uden forudgående varsel.
Specifikationerne kan variere fra land til land.

# MODELSERIE

## Ny FH16 8x4, Langt chassis med 2 styrende foraksler, Luftaffjedring bag (6A 01) FH

| | | |
|---|---|---|
| □ | SBPRE-PS | Seleforstrammer, passager |
| ■ | ARMRE-BB | To armlæn på både fører- og passagerstol. |
| ■ | ARU-LEA | Armlæn, læderbetrukne. |
| ■ | GRABHI-L | Indstigningshåndtag, læder. |
| □ | FMAT-RUB | Gummimåtter. |
| ■ | FMAT-TX2 | Tekstil og gummi måtter |
| ■ | LBK80F | Køje, nedre, uden elevation med bred midtersektion 815x2000 mm, opklappelig 55 grader |
| □ | LBK80FRE | Køje, nedre, 800 mm, elektrisk elevation 55 grader, opklappelig 55 grader, bred midtersektion 815x2000 mm. |
| □ | LBK80FRM | Køje, nedre, 800 mm, manuel elevation 55 grader, opklappelig 55 grader, bred midtersektion 815x2000 mm. |
| □ | MATL-FI | Madras, 160 mm tyk springmadras, over 100 kg kropsvægt. |
| □ | MATL-FI4 | Madras nedre køje - designet op til ca. 100 kg. |
| ■ | MATL-SF | Madras, 160 mm tyk springmadras, op til 85-100 kg kropsvægt. |
| □ | OLMAT-BA | Rullemadras, basis. |
| ■ | OLMAT-PR | Rullemadras, premium. |
| □ | TBK60AD | Køje, øvre, 600x1900 mm, højdejusterbar, opklappelig op til 52 grader afhængig af førerhus og valg af opbevaringsplads på førerhusets bagvæg |
| □ | TBK60F | Køje, øvre, 600x1900 mm, opklappelig op til 52 grader afhængig af førerhus og valg af opbevaringsplads på førerhusets bagvæg |
| □ | TBK70AD | Køje, øvre, 700x1900 mm, højdejusterbar, opklappelig op til 52 grader afhængig af førerhus og valg af opbevaringsplads på førerhusets bagvæg |
| □ | TBK70F | Køje, øvre, 700x1900 mm, opklappelig op til 52 grader afhængig af førerhus og valg af opbevaringsplads på førerhusets bagvæg |
| □ | PH-CAB2 | Dieseldrevet kabinevarmer 2000 W (luftfyr). Opvarmning af førerhuset via luft. Styres via timer (ikke ADR biler). |
| □ | PH-ENGCA | Dieseldrevet motor- og kabinevarmer. Opvarmning af førerhuset via bilens varmesystem - vandbaseret. Styres via timer (ikke ADR biler). |
| ■ | SLCP-BAS | Kontrolpanel ved køjen, basis (interiør lys, parkeringsvarmer, tagluge) |
| □ | SLCP-LUX | Kontrolpanel ved køjen, luksus (interiør lys, parkeringsvarmer+køler, tagluge, dørlåse, audio, sideruder, ur) |
| □ | SAFE | Pengeskab. |
| □ | RUS-BAS | Standard opbevaringsrum på førerhusets bagvæg med jalousilåger, 154 liter (300 mm højt). På FM/FMX-dagførerhus dog 60 liter (300 mm højt). |
| □ | RUS-HIG | Stort opbevaringsrum på førerhusets bagvæg med jalousilåger, 245 liter (440 mm højt). |
| □ | TABLE | Foldbart og højdejusterbart bord til montering på underkøje |
| □ | REFR-RUS | 28 liter køleskab i overskab på førerhusbagvæg. |
| □ | REFRIG | 33 liter køleskab under køje med mulighed for frys - inkl. rumopdelere. |
| □ | MICRO-PK | Forberedelse til mikrobølgeovn i højre side over frontrude |
| □ | BOTH-D | Flaskeholder - centralt i instrumentpanel. Op til 1,5 liter flaske. |
| □ | BOTH-DL | To flaskeholdere, en i instrumentpanel og en på skuffe under nederste køje. Op til 1,5 liter flaske. |
| □ | BOTH-L | Flaskeholder monteret på skuffe under nederste køje. Op til 1,5 liter flaske. |
| □ | COFMA-PK | Forberedelse til kaffemaskine |
| □ | INLI-BAS | Interiørbelysning hvidt med blød overgang ved tænd og sluk. Ingen lysdæmper. |
| □ | INLI-NL | Interiørbelysning hvidt med blød overgang ved tænd og sluk, samt rødt natlys. |
| ■ | INLI-NLD | Interiørbelysning hvidt med blød overgang ved tænd og sluk, samt rødt natlys og lysdæmper. |
| □ | ARL-FLEX | Læselampe med svanehals. |
| ■ | RH-EE | Uden taglugefunktion - fast tagluge i tonet glas (nødudgang) |
| □ | RH-ER | Tagluge forstærket i stål - nødudgang |
| □ | RH-ETR | Tagluge - elektrisk/tonet glas/åbnes bag |
| □ | RH-MTR | Tagluge - manuel/tonet glas/åbnes bag |
| ■ | GLAS-TIN | Tonede ruder. |
| □ | SWIND-BS | Siderude, ekstra, begge sider. |
| ■ | VANMIR | Spejl indvendig i centrale opbevaringsrum. |
| □ | AS-FUS | Ekstra hylde i opbevaringsrum over forrude. Der leveres kun 1 hylde når der er monteret mikrobølgeovn i det ene opbevaringsrum. |
| □ | INFOT-PK | Fladskærmsforberedelse, over venstre dør (op til 19"). Tagantenne, antennestik, 3,5 mm jack stik til stereo over bilens anlæg og 12 volt udtag. |

### FØRERHUS, UDV.

| | | |
|---|---|---|
| □ | EXTL-BAS | Udvendig styling, standard. |
| ■ | EXTL-EN3 | Udvendig styling, høj<br>Kølergrill - Waterfall i Sølvfarve.<br>Sølv - spoiler på spejle, indlæg i udvendig solskærm,<br>Blanke dørhåndtag og emblemer<br>Følgende dele er malet i førerhusfarve:<br>Kofanger og trinkasse. Trin i skridsikkert aluminium. |
| ■ | DGLAS-H | Hærdet dørglas. |
| □ | DGLAS-L | Lamineret dørglas. |
| ■ | BUMP-B | Kofanger, plastik. |
| □ | BUMP-B2 | Kofanger, stål. |
| □ | BUMP-HD | Kraftig front kofanger<br>FMX - leveres med integreret træktravers<br>FH/FH16 - leveres med sort kølergrill og umalet kofanger. |
| □ | BUMP-SP | Kofangerspoiler. |
| □ | AUXFS | Ekstra indstigningstrin i siden |
| □ | GUARD-EH | Kraftig afskærmning af bundkar. |
| □ | BUGNET | Insektnet foran køler. |
| □ | CTILTP-E | Førerhustip, elektrisk betjent. Tipvinkel 70°. |
| ■ | CTILTP-M | Førerhustip, manuelt betjent. Tipvinkel 70°. |
| □ | FCABS-A | Førerhusaffjedring, luft for. |
| ■ | FCABS-M | Førerhusaffjedring, mekanisk for. |
| □ | RCABS-A | Førerhusaffjedring, luft bag. |
| ■ | RCABS-M | Førerhusaffjedring, mekanisk bag. |
| ■ | HCC-INEX | Låsbar kølergrill over centrallås |
| □ | MIRCFCPS | Sidespejle, el-varme, el-manøvrerede og blindvinkelkamera i passagerside |
| □ | MIRCMCP | Sidekamera (erstatter standard og vidvinkel sidespejle) og blindvinkelkamera i passagerside |
| □ | MIRCMS | Sidekamera (erstatter standard og vidvinkel sidespejle) |
| ■ | MIRCOMF | Elmanøvrerede og elopvarmede sidespejle med vidvinkelspejl i begge sider og nærzonespejl i passagersiden. |
| ■ | AMIR-F20 | Frontspejl monteret under solskærm, radius 200 mm. |
| □ | SUNV-H | Udvendig solskærm. |
| □ | AD-ROOF | Tagspoiler, lakeret i førerhusfarve. |
| □ | AD-SIDES | Sidespoilere bag førerhus, kort. Lakeret i førerhusfarve. |
| ■ | HL-LED | LED Forlygter<br>Ledetal 25 |
| □ | HL-LED3 | Adaptive LED Forlygter<br>Ledetal 30 |
| ■ | HL-CLEAN | Forlygtevasker, højtryksspuling. |
| □ | HLP-ST | Afskærmning af forlygter, stål (FM og FH) og stål/plastik (FMX) EU godkendt. |
| □ | DRIVL2 | Ekstra Led fjernlygter placeret under forlygter<br>Ledetal 12,5. |
| ■ | UDRIVL | Uden ekstra fjernlygter i forlygterne. |

■ Standardudstyr □ Valgfrit udstyr

Førerhuse og drivliner beskrives mere detaljeret i separate datablade.

Kontakt din lokale Volvo forhandler for yderligere informationer om mulige varianter og kombinationer af disse.

Vi forbejolder os ret til ændringer i konstruktion og udstyr uden forudgående varsel.
Specifikationerne kan variere fra land til land.

# MODELSERIE

## Ny FH16 8x4, Langt chassis med 2 styrende foraksler, Luftaffjedring bag (6A 01) FH

■ **FOGL-WC** LED tågelygter - placeret under forlygte

□ **CL-STAT** Hjørnebelysning, LED statisk. Oplyser omgivelserne til den side man viser af til. Kun når blinklyset aktiveres ved under 40 km/t.

□ **ASL-RF2** Integrerede LED fjernlygter i globetrotterskilt - højt placeret.

□ **IDLAMP-A** 3 stk top lamper - orange.
Centralt monteret.

□ **IDLAMP-W** 3 stk top lamper - hvide.
Centralt monteret.

□ **IDLMPSW** Kontakt til tre markeringslygter i førerhustagets midte, ej godkendt til brug i Danmark.

□ **BEACOA2F** 2 stk LED afmærkningslygter (roterende lysfunktion) placeret forrest på taget
Monteret på konsol såfremt denne er ordret, alternativt på taget

□ **BEACOA2R** 2 stk LED afmærkningslygter (roterende lysfunktion) placeret bagest på taget
Monteret på konsol såfremt denne er ordret, alternativt på taget

□ **BEACON-P** Kabelforberedelse for rotorblink på førerhustag.

□ **BEACONA4** 4 stk. tagmonterede LED afmærkningslygter (roterende lysfunktion)

□ **CABPT-R1** Kabelgennemføring i førerhustag, højre side.

□ **CABPT-R2** Kabelgennemføringer i førerhustag, begge sider.

□ **SPOTP-F** Forberedt for fjernlygter foran.

□ **SPOTP-R** Forberedt for projektører på taget.

□ **SPOTP-RF** Forberedt for fjernlygter foran og på taget.

□ **ROS-IL** Belysning i "Globetrotter"-skilt

□ **ROS-IL2** Forberedelse for lys i globetrotterskilt - (knap til kontakt er bipakket)

□ **ROS-ILP** Forberedt for lys i tagskilt.

□ **CSGN-ENG** Globetrotterskilt monteret.

□ **CSGN-GTR** Globetrotter-skilt monteret i lyskassen.

□ **HORN-F1S** Tryklufthorn bag kølergitter (Jericho).

□ **HORN-R2S** Kompressorhorn, to stk. monteret på tag.

□ **ANT-CBR** Antenne for walkie monteret på tag (højre side).

□ **ACCBR-AP** Tagbøjle, for- og bagkant samt midt.

□ **ACCBR-F** Tagbøjle, forkant.

□ **ACCBR-FM** Tagbøjle, forkant og midt.

□ **ACCBR-FR** Tagbøjle, for- og bagkant.

□ **ACCBR-M** Tagbøjle, midt.

□ **ACCBR-R** Tagbøjle, bagkant.

□ **ACCBR-RM** Tagbøjle, bagkant og midt.

□ **STUC-B** Opbevaringsrum under førerhuset, begge sider.

□ **STUC-L** Opbevaringsrum under førerhuset, venstre side.

□ **STUC-R** Opbevaringsrum under førerhuset, højre side.

□ **REFS-TW** Reflekser til førerhus hvide, bipakket

□ **REFS-TY** Reflekser til førerhus - bipakket, gule

### OPBYGNING

□ **SRWL-PK** Forberedelse bak/arbejdslygter.
Ledningsnet og 3 stillingsafbryder (tænd/sluk/bakgear)

□ **SWL-2FW** 2 stk. hvide LED arbejdslygter, for (monteret i chassisrammehøjde)

□ **SWL-2RW** 2 stk. hvide LED arbejdslygter, bag (monteret i chassisrammehøjde)

□ **SWL-4W** 4 stk. hvide LED arbejdslygter, 2 for/2 bag (monteret i chassisrammehøjde)

□ **SWL-PK** Forberedelse til sidevendt arbejdsbelysning.
Ledningsnet og 2 stillingskontakt (on/off).

□ **WL-CHPK** Forberedelse (kontakt og kabel) til arbejdslamper (maks. 2x70W)
Udtag på chassis ved gearkasse

□ **WLC-H2W** Arbejdslygter, 2 stk hvide LED, højt monteret bag førerhuset (ved tag)

□ **WLC-PKCH** Forberedelse (kabel og kontakt) til arbejdslygter på chassiset bag førerhuset.

□ **WLC-PKH** Forberedelse (kabel og kontakt) til højt monterede arbejdslygter bag førerhuset.

□ **WLC-PKL** Forberedelse (kabel og kontakt) til lavt monterede arbejdslygter bag førerhuset.

□ **WLC-PKLH** Forberedelse (kabel og kontakt) til lavt og højt monterede arbejdslygter bag førerhuset.

■ **ECBB-BAS** Opbyggerel-central, uden opbyggermodul.

□ **ECBB-HIG** Opbyggerel-central, med opbyggermodul (HIG) i førerhus.
Antal udgange - 14 HIG (+24 ved aktiv) og 4 Low (stel ved aktiv)

□ **ECBB-MED** Opbyggerel-central, med opbyggermodul (MED) i førerhus.
Antal udgange - 7 HIG (+24 ved aktiv) og 4 Low (stel ved aktiv)

□ **BBCHAS1** Opbygger el-interface, 1 x 7-polet.

□ **BBCHAS3** Opbygger el-interface, 3 x 7-polet.

□ **BEPR-T2** Elektrisk forberedelse til tip (med workremote)

□ **EXSTER** Ekstern styring via BBM
Fjernbetjening er ikke inkluderet
Fjernbetjeningen skal være godkendt af Færdselsstyrelsen

□ **TD-LED** Trailergenkendelse, til diodebaglygter. Forudsætter et minimumsstrømforbrug på 500 mA og alle baglygter skal være diodelygter.

□ **FRFS-BS** Fri plads på siden af chassisrammen, i begge sider.
Ca. 500 mm på biler med 1 styrende foraksel.
Ca. 600 mm på biler med 2 styrende foraksler.

□ **FBA-BTF** Opbyggerbeslag foran, torsionsfleksibel opbygning.
Torsionsfleksible opbygninger er f.eks. ladbiler og containerhejs. Se yderligere oplysninger på opbyggerhjemmeside.

□ **FBA-BTSF** Opbyggerbeslag foran, torsionssemifleksibel opbygning.
Torsionssemifleksible opbygninger er f.eks. betonkanoner, kassebiler og biler med presenningssider. Se yderligere oplysninger på opbyggerhjemmeside.

■ **HBA-FSFB** Huller for opbygning, torsions-fleksibel/semifleksibel-opbygning

□ **HBA-SB** Huller for opbygning, stiv opbygning (f.eks. tankopbygninger)

□ **RBA-T2** Opbyggerbeslag bag, Type RBA-T2 delt
Vinkelbeslag til fastgørelse af opbygning bag med bolte.

□ **CRANEPK1** Kranforberedelse, op til 10 Tm.

□ **CRANEPK2** Kranforberedelse, 9,5 til 20 Tm.

□ **CRANEPK4** Kranforberedelse, 18 til 40 Tm.

□ **AUXL-SPK** Forberedelse til sneplovbelysning.
Ledningsnet til ekstra forlygter og blinklygter.

□ **TAILPRE2** Forberedelse til bagmonteret lift. (Betjening via workremote)
Forberedelse til lift. Indeholder kontakt på instrumentbordet til lift, 3-leder kabel fra kontakten til chassisets bagende og et nyt ikon i instrumentbordet. Desuden strømkabel med 200A sikring frem til tilslutningspol på chassisrammen.

□ **TAILPREP** Forberedelse til lift. Indeholder kontakt på instrumentbordet til lift, 3-leder kabel fra kontakten til chassisets bagende og et nyt ikon i instrumentbordet. Desuden strømkabel med 200A sikring frem til tilslutningspol på chassisrammen.

□ **AESW2** Ekstra kontakter, 2 stk.

□ **AESW2PK** Ekstra kontakter, plads til 4 stk.

□ **AUXSW-4** Forberedelse til 4 ekstra kontakter.

### SERVICES

■ **TGW-4GWL** Kommunikationsenhed (TGW-4GWL)

□ **FMS-PK** Fleet Management System gateway

□ **DRUT1** My Truck App - 1 års abonnement forudbetalt

□ **DRUT2** My Truck abonnement - 2 år
App til mobiltelefon downloades til IOS/Android og man kan herefter se status/styre funktioner indenfor 3 hovedområder.
1: Instrumentpanel - Brændstof, Adblue, kølervæske, sprinklervæske, motorolie, batteri og lys.
2: Klimaanlæg - styre udstyr som parkeringsvarmer/parkeringskøler.
3: Alarm og låse - Låsestatus kan ses og man får besked såfremt at alarmen aktiveres.

■ Standardudstyr □ Valgfrit udstyr

Førerhuse og drivliner beskrives mere detaljeret i separate datablade.

Kontakt din lokale Volvo forhandler for yderligere informationer om mulige varianter og kombinationer af disse.

Vi forbejolder os ret til ændringer i konstruktion og udstyr uden forudgående varsel.
Specifikationerne kan variere fra land til land.

# MODELSERIE

Ny FH16 8x4, Langt chassis med 2 styrende foraksler, Luftaffjedring bag (6A 01) FH

| | | |
|---|---|---|
| | | Kan ikke kombineres med ADR. |
| □ | **DRUT3** | My Truck App - 3 års abonnement forudbetalt |
| □ | **DRUT4** | My Truck App - 4 års abonnement forudbetalt |
| □ | **DRUT5** | My Truck App - 5 års abonnement forudbetalt |
| ■ | **TSRS** | Skiltegenkendelse (Traffic Sign Recognition System - Lovkrav fra 7. juli 2024) |