MODELSERIE

Ny FH16 8x2, Trippelbogie, Langt chassis, Luftaffjedring bag (PT6A 01) FH

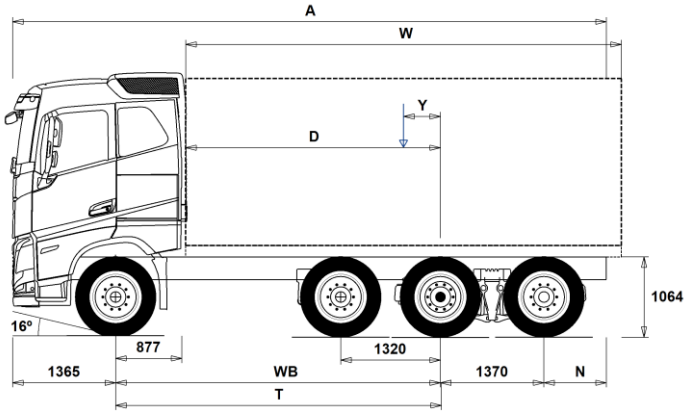

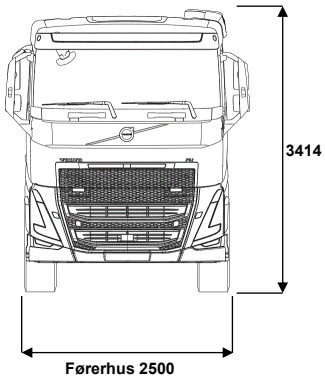

Chassisdimensioner [mm]

WB	Akselafstand	4300	4600	4900	5100	5600
A	Total chassislængde	9410	9860	10010	10060	10460
D	Centrum af bagaksel til forkant opbygning	3373	3673	3973	4173	4673
N	Bagerste overhæng (Min.)	825	825	1225	825	825
N	Bagerste overhæng (Maks.)	2375	2525	2375	2225	2125
T	Teor. WB	4314	4614	4914	5114	5614
Y	Tyngdepunkt for last (Min.)	412	440	462	475	514
Y	Tyngdepunkt for last (Maks.)	519	554	584	603	654
W	Opbygningens længde (Min.)	5708	6237	6778	7141	8039
W	Opbygningens længde (Maks.)	5922	6467	7022	7395	8319

Chassisvægte [kg]

Foraksel	5510	5525	5555	5575	5615
Bogie	3840	3860	3845	3830	3825
Egenvægt	9350	9385	9400	9405	9440
Nyttelast (inkl. opbygning, fører, brændstof, etc.)	20150	20115	20100	20095	20060

Vendediameter [mm]

Vendediameter, målt ved vejbane	17600	18500	19500	20100	21700
Vendediameter, målt mellem to vægge	18900	19800	20800	21400	23100

Vægte [kg]	Lovlige	Tekniske
Totalvægt lastvogn	29500	35000
Vogntogsvægt	44000	44000
Foraksel	8000	8000
Bogie	22000	27000

Noter

Chassisdimensioner
Førerhushøjde: +375 mm for CAB-HSLP, -203 mm for CAB-LSLP, +517 mm for CAB-XHSL.
D-målet inkluderer frigang på 50 mm samt for lange chassier en hjælperamme på 100 mm.
Højder kan variere ± 20 mm ved bladfjedre og ± 10 mm ved luftaffjedring.
Alle dimensioner er ved ubelastet chassis og evt. løbeaksel sænket. Anvendt chassishøjde: CHH-HIGH.
Ved vægtberegningerne er der regnet med det maksimale chassisoverhæng bag (N Maks.) for den valgte akselafstand.
Højde ændring med chassis højde CHH-MED,FRAME300: 0 mm.

Vægte og dimensioner er baseret på følgende dæk:
Dæk, foraksel: 315/80R22.5
Dæk, drivaksel: 315/80R22.5
Dæk, løbe/pusheraksel: 315/80R22.5

Chassisvægte inkluderer oile, vand, AdBlue, 0 liter brændstof og ingen chauffør. Egenvægt kan variere ± 3%.

Vendediametrene er teoretisk beregnede. Løbeaksel: TA-FIXED.

Lovlige vægte kan variere fra land til land.

For mere detajleret vægtinformation samt vægt af evt. ekstraudstyr, kontakt din lokale Volvo forhandler.

Anvend IKKE denne tegning ved opbygning af chassiset. Der henvises til Volvos opbygningsinstriktioner samt til chassistegning FH82RPT6A.

MODELSERIE

Ny FH16 8x2, Trippelbogie, Langt chassis, Luftaffjedring bag (PT6A 01) FH

ANVENDELSE

□ **RC-ROUGH** Landevej- og anlægskonfiguration (RC-ROUGH)
■ **RC-SMOOT** Landevejskonfiguration (RC-SMOOT)

□ **TIPP-PRE** Tipbilsforberedelse.
■ **UNIFORM** Standard chassis.

HOVEDKOMPONENTER

□ **CHH-HIGH** Chassishøjde - Standard (CHH-HIGH)
□ **CHH-MED** Chassishøjde - Medium (CHH-MED)

■ **PT-TFID2** Trippel, styrbar pusheraksel enkeltmonteret og fast løbeaksel dobbeltmonteret.
Maksimalt akseltryk 7,5/11,5/7,5 og samlet bogietryk maksimalt 24 t.

□ **FH16AHSL** FH16 Aero Globetrotter-Førerhus
Indvendig højde 203 cm (196 cm over motortunnel)
□ **FH16ALSL** FH16 Aero Langt førerhus - lavt tag
Indvendig højde 147 cm (138 cm over motortunnel)
□ **FH16ASLP** FH16 Aero Langt førerhus
Indvendig højde 171 cm (162 cm over motortunnel)
□ **FH16AXHS** FH16 Aero Globetrotter XL-Førerhus
Indvendig højde 222 cm (211 cm over motortunnel)
□ **FH16HSL6** Globetrotter-Førerhus
Indvendig højde 203 cm (196 cm over motortunnel)
□ **FH16LSL6** Lav sovekabine
Indvendig højde 147 cm (138 cm over motortunnel)
■ **FH16SLP6** Sovekabine
Indvendig højde 171 cm (162 cm over motortunnel)
□ **FH16XHS6** Globetrotter XL-Førerhus
Indvendig højde 222 cm (211 cm over motortunnel)

□ **EU5EEV** Emissionsniveau EEV (Enhanced Environmentally friendly Vehicle), SCR
□ **EU5SCR-M** Emissionsniveau Euro 5, SCR.
■ **EU6SCR** Emissionsniveau Euro 6, med SCR (katalysator med AdBlue) og EGR (recirkulation af udstødningsgasserne).
Partikelfilter og Slip katalysator
Diesel i henhold til EN590, maks. 10 ppm Svovl og Biodiesel maks. B10

■ **D17A600** Motor, 17,3 liter, 600 hk/441 kW, 3000 Nm - EGR, Partikelfilter, SCR, Slipcat
□ **D17A700** Motor, 17,3 liter, 700 hk/515 kW, 3400 Nm - EGR, Partikelfilter, SCR, Slipcat
□ **D17A780** Motor, 17,3 liter, 780 hk/574 kW, 3800 Nm - EGR, Partikelfilter, SCR, Slipcat

□ **DIESEL-B** Biodiesel (i henhold til EN14214 level 3/4)

□ **EBR-VEB+** Motorbremse - Volvo Engine Brake Plus (VEB+).
kompressionsmotorbremse (opfylder ADR retarder krav)
Maks. bremseeffekt - se datablad

□ **AT2812** I-Shift - Gearkasse, AT2812, 12 frem/4 bak
■ **ATO3112** I-Shift - Gearkasse, Overdrive, ATO3112, 12 frem/4 bak
□ **ATO3512** I-Shift - Gearkasse, Overdrive, ATO3512, 12 frem/4 bak
□ **ATO3812** I-Shift - Gearkasse, Overdrive, ATO3812, 12 frem/4 bak

□ **ASO-C** Krybegear (1 stk)
Ekstra vægt ca. 48 kg og ekstra længde af gearkasse 120 mm.
Udveksling på gearkasser uden overdrive 19,38 (standard 14,94)
Udveksling på gearkasser med overdrive 17,54 (standard 11,73)
□ **ASO-ULC** Ultra lavt krybegear (2 stk.)
Ekstra vægt ca. 48 kg og ekstra længde af gearkasse 120 mm.
Udveksling C1 32,04 og C2 19,38

□ **RSH1370F** Bagaksel RSH1370F med navreduktion og differentialespærre.
□ **RSS1352B** Bagaksel, RSS1352B, 13/52 tons uden navreduktion.
□ **RSS1370B** Bagaksel, RSS1370B, 13/70 tons enkeltgearet med differentialespærre.
■ **RSS1370C** Bagaksel, RSS1370C, 13/70 tons uden navreduktion.

PAKKER

□ **DRIV-EXT** Drive Pakke - Extended

□ **1LIVIN++** Indretning 1, indretningspakke til 1 køje.
Indeholder:
Køje med elektrisk elevation (55 grader) med bred midtersektion 815 x 2000 mm
Overskab på førerhusets bagvæg,
Flaskeholder i instrumentpanel og ved køjen
Kontrolpanel på førerhusets bagvæg,
Interiørbelysning hvid og rød med lysdæmper
Luft kabinevarmer
2 køleskabe - 28 liter på bagvæg og 33 liter under køje
Forberedelse til fladskærmsfjernsyn over venstre dør
Ekstra hylde i opbevaringsrum over forrude
Drejbar passagerstol

□ **1LIVING** Indretning 1, indretningspakke til 1 køje.
Indeholder:
760x2000 mm fast seng
Overskab på førerhusets bagvæg
Flaskeholder i instrumentpanel og ved køjen
Kontrolpanel på førerhusets bagvæg
Interiørbelysning med lysdæmper
Luft kabinevarmer
Køleskab, 33 liter under køjen

□ **1LIVING+** Indretning 1+, indretningspakke til 1 køje.
Indeholder:
760x2000 mm elevationsseng med manuelt hævbart hovedgærde
Overskab på førerhusets bagvæg
Flaskeholder i instrumentpanel og ved køjen
Kontrolpanel på førerhusets bagvæg
Interiørbelysning med lysdæmper
Luft kabinevarmer
Køleskab, 33 liter under køjen
Ekstra hylde i opbevaringsrum over forrude

□ **2LIVIN++** Indretning 2++ (2 køjer)
Indeholder:
Køje med elektrisk elevation (55 grader) med bred midtersektion 815 x 2000 mm
Overkøje 700 x 1900 mm med højdejustering
Overskab på førerhusets bagvæg,
Flaskeholder i instrumentpanel og ved køjen
Kontrolpanel på førerhusets bagvæg,
Interiørbelysning hvid og rød med lysdæmper
Luft kabinevarmer
2 køleskabe - 28 liter på bagvæg og 33 liter under køje
Forberedelse til fladskærmsfjernsyn over venstre dør
Ekstra hylde i opbevaringsrum over forrude

□ **2LIVING** Indretning 2 (2 køjer)
Indeholder:
760x2000 mm fast seng
Overkøje 700 x 1900 mm med højdejustering
Overskab på førerhusets bagvæg
Flaskeholder i instrumentpanel og ved køjen
Kontrolpanel på førerhusets bagvæg
Interiørbelysning med natlys og lysdæmper
Luft kabinevarmer
Køleskab, 33 liter under køjen
Ekstra hylde i opbevaringsrum over forrude

□ **2LIVING+** Indretning 2+ (2 køjer)
Indeholder:
760x2000 mm mekanisk elevationsseng
Overkøje 700 x 1900 mm med højdejustering
Overskab på førerhusets bagvæg
Flaskeholder i instrumentpanel og ved køjen
Kontrolpanel på førerhusets bagvæg
Interiørbelysning med natlys og lysdæmper
Luft kabinevarmer
Køleskab, 33 liter under køjen
Ekstra hylde i opbevaringsrum over forrude

■ **INFOHIGH** Informationspakke - høj
12" dynamisk hoveddisplay med 3 instrument views (Standard, Fokus og last)
9" touch sidedisplay
Voicekontrol (Alexa - engelsk, tysk, fransk, italiensk og spansk)
Mulighed for at håndtere op til 8 kameraer (kræver ekstra interface)
Bluetooth interface - understøtter tilkobling af 2 telefon samtidig

■ Standardudstyr □ Valgfrit udstyr

Førerhuse og drivliner beskrives mere detaljeret i separate datablade.

Kontakt din lokale Volvo forhandler for yderligere informationer om mulige varianter og kombinationer af disse.

Vi forbejolder os ret til ændringer i konstruktion og udstyr uden forudgående varsel.
Specifikationerne kan variere fra land til land.

MODELSERIE

Ny FH16 8x2, Trippelbogie, Langt chassis, Luftaffjedring bag (PT6A 01) FH

	Internet forbindelse kan oprettes via tethering - Bluetooth, Wi-Fi eller USB Lydanlæg 4x25 watt med følgende media funktioner radio, USB og Bluetooth Multisprogsudgave med frit valg mellem 33 sprog.
□ SAFE-SEL	Sikkerhedspakke - Selected
□ OFFROADS	Anlægspakke - langt førerhus (sovekabine)
□ CHASPAC	Chassispakning til langt chassis Cyklistværn, bagskærme, forskærme (2. foraksel), beslag til fastgørelse af opbygning og LED baglygter,

CHASSIS LAYOUT

□ FST-AIR	Forfjedre, luft inkl. støddæmpere.
■ FST-PAR	Forfjedre, parabel (standard)
□ FST-PAR3	Forfjedre, parabel/stiv
□ FSLS-BAS	Standard vandring af affjedring på foraksel
□ FSLS-HI	Lang vandring af affjedring på foraksel
□ FAL10.0	Teknisk forakseltryk 10.000 kg.
■ FAL8.0	Teknisk forakseltryk 8.000 kg.
□ FAL8.5	Teknisk forakseltryk 8.500 kg.
□ FAL9.0	Teknisk forakseltryk 9.000 kg
■ FSTAB	Krængningsstabilisator, standard/for.
□ FSTAB2	Krængningsstabilisator, medium kraftig/for.
□ FSTAB3	Krængningsstabilisator, ekstra kraftig/for.
■ RAL27	Teknisk bagakseltryk 27.000 kg.
□ RAL30	Teknisk bagakseltryk 30.000 kg.
□ RAL30.5	Teknisk bagakseltryk 30.500 kg.
□ RAL31.5	Teknisk bagakseltryk 31.500 kg.
□ RAL32	Teknisk bagakseltryk 32.000 kg
□ RALIM105	Hastighedsafhængig akseltryksbegrænser på drivaksel, 10.5 tons.
□ RALIM115	Akseltryksbegrænser på drivaksel, 11.5 tons. Kan øges med 30 % svarende til ca. 15 t op til 30 km/t. Denne funktion er i overensstemmelse med EU-Direktiv 1997/27 3.5.1. Bogieakslen sænkes automatisk når hastigheden overstiger 30 km/t.
■ RALIM13	Akseltryksbegrænser på drivaksel, 13.0 tons.
□ RALIM15	Akseltryksbegrænser på drivaksel, 15.0 tons. (må ikke anvendes på veje hvor Færdselsloven gælder)
□ ACTST-TO	Volvo Dynamic Steering (VDS) Med elektrisk motor monteret på styrehus som giver ekstra moment til reduktion af nødvendig kraft for drejning af rat. Giver mere direkte styring og reducerer styrekraften med op til 85 %.
□ ASFE-BAS	Volvo Dynamisk Styring - standard
□ ASFE-OG	Volvo Dynamisk Styring - med stabilitetsassistent
□ ASFE-PO	Volvo Dynamisk Styring - med personlig indstilling og stabilitetsassistent
□ ASFE-PS	Volvo Dynamisk Styring - med personlig indstilling
□ PSS-DUAL	Servostyring med 2 kredssystem.
■ PSS-SING	Servostyring, enkeltkreds.
□ AUXPSP	Servopumpe til styrende løbeaksel er monteret på motorkraftudtaget
□ PSP-VAR	Servostyringspumpe med variabel volumen.
■ PSP-VAR2	Servostyringspumpe med variabel volumen og elektronisk styring
■ EBS-MED	EBS mediumpakke. Blokeringsfri bremser, bakkestarthjælp, brake assistant, traction control, styring af spærredifferentiale, overvågning af bremseslitage med advarsel m.m.
■ RST-AIR	Bagfjedre, luft.
■ SUSPL-EC	Niveauregulering med bærbar kontrolenhed i førerhuset.
■ FRAME300	Rammehøjde (udvendig) 300 mm
■ FST8080	Rammetykkelse - 8 mm i krop/8 mm i flange. Farve grå (Sea Wolf Blue 1042)
□ FIL-EEEB	Innerliner, fra bagenden af motoren til afslutning af bogie.
□ FIL-EEEF	Innerliner, fra bagenden af motoren til rammeende.
□ FIL-TXEB	Innerliner, fra gearkassetværbjælke til afslutning på bogie.
□ FIL-TXEF	Innerliner, fra gearkassetværbjælke til afslutning på chassisrammen.
□ BATS-D	Batterisystem - dobbelt kreds. 2 forbrugsbatterier og 2 startbatterier. Anbefales til biler med stort energiforbrug herunder biler med parkeringskøler.
■ BATS-S	Batterisystem - enkelt kreds 2 batterier (anvendes både som start og forbrugsbatteri). Anbefales ikke til biler med parkeringskøler.
□ 2BAT210B	2 batterier, kapacitet 210 Ah. GEL type.
■ 2BAT210C	2 batterier, kapacitet 210 Ah. AGM.
■ BATTAMP	Batteriindikator standard (spænding og strøm).
□ BATTIND	Batteriindikator med ekstra information om ladetilstand (bla. GEL batterier)
□ ADR1	ADR udrustning. Hovedafbryder er placeret i batteriskab og kan betjenes via kontakt i instrumentpanel. (ADR godkendt fartskriver, timerfunktion på oliefyr er deaktiveret...)
□ ADR2	ADR udrustning, Betjening af hovedafbryder i instrumentpanel og bag på førerhus. (ADR godkendt fartskriver, timerfunktion på oliefyr er deaktiveret...)
□ MSWI-A	Hovedafbryder, ADR.
■ MSWI-R	Hovedafbryder, fjernbetjent. Standard fjernbetjening, Work Remote og My Truck
■ R330A71	330 liters D-formet brændstoftank, alu, højre side, Ø710 mm. Min. tankvolumen 210l Max. tankvolumen 810l
■ UL-FUEL	Uden brændstoftank i venstre side. Min. tankvolumen 160l Max. tankvolumen 730l
□ ADTP-L	AdBlue-tank, venstre side.
■ ADTP-R	AdBlue-tank, højre side.
□ ADB048	AdBlue tank, 48 liter L=300 mm. Designet til D56 tanke.
■ ADB064	AdBlue tank, 64 liter L=300 mm. Designet til D71 tanke.
□ ADB068	AdBlue tank, 68 liter L=400 mm. Designet til D56 tanke.
□ ADB083	AdBlue tank, 83 liter L=500 mm. Designet til D56 tanke.
□ ADB090	AdBlue tank, 90 liter L= 400 mm. Designet til D71 tanke.
□ ADB100	AdBlue tank, 100 liter L=400 mm. Designet til D71 tanke.
□ ADB112	AdBlue tank, 112 liter L=500 mm. Designet til D71 tanke.
□ ADTC-BF	AdBlue-tank, skinnende afskærmning. (malet Silver Metallic 1725).
■ FCAP-L	Aflåseligt tankdæksel.
■ FUFF-AS	Brændstofpåfyldning uden tyverisikring
□ FUFF-ATS	Brændstofpåfyldning med tyverisikring
□ ESH-LEFT	Vandret lyddæmper og udstødning til venstre
■ ESH-REAR	Vandret lyddæmper og udstødning bagud/nedad
□ ESH-RIGH	Vandret lyddæmper og udstødning til højre
□ ESH-VERT	Vandret lyddæmper, lodret udstødning bag førerhus, højre side.
□ EXST-SSP	Afgangsrør, blankpoleret rusfrit stål
□ EXST-ST	Afgangsrør, stål med Aluminiums overflade
□ HS-NAR	Varmeskjold lyddæmper - smal - bedre plads til opbygning
□ WHC-FIX2	Stopklodser, 2 stk, standard. DIN76051-G53
□ WHC-FOL2	Stopklodser, 2 stk, sammenklappelig. DIN76051-G53.
□ WHCP-F	Stopklodser, placeret foran på chassiset.
□ WHCP-M	Stopklodser, placeret midt på chassiset.
□ WHCP-R	Stopklodser, placeret bag på chassiset.
□ WHCP-T	Stopklodser, transportmonterede.

■ Standardudstyr □ Valgfrit udstyr

Førerhuse og drivliner beskrives mere detaljeret i separate datablade.

Kontakt din lokale Volvo forhandler for yderligere informationer om mulige varianter og kombinationer af disse.

Vi forbejolder os ret til ændringer i konstruktion og udstyr uden forudgående varsel.
Specifikationerne kan variere fra land til land.

MODELSERIE

Ny FH16 8x2, Trippelbogie, Langt chassis, Luftaffjedring bag (PT6A 01) FH

□	TB-R80	Låsbart skab i sort plast i højre side, 800 mm bred. Maxlast 130 kg.
□	SUP-BAS	Cyklistværn i h. og v. side, foldbart med aluminiums sideprofiler.
□	CHAIN-S	Snekæder til 1 aksel (ved 6x6 kæder til 2 aksler).
□	HOOK-SC	Snekædekroge i overhæng bag.
■	TOWF-NO1	Bugseringsanordning i fronten.
□	TOWF-NO2	2 bugseringsanordninger, front.
□	TOWMBRH	Trækbjælke centralmonteret.
□	TOWMBRL1	Trækbjælke undermonteret (pos1) ved ramme afslutning.
□	TOWMBRM	Trækbjælke halvt undermonteret ved ramme afslutning.
■	RFEC-S	Rammeafslutning, lige afskåret.
□	RFEC-U	Rammeafslutning, afskåret øverste flange.
□	C-RI4040	Trækkobling, Ringfeder 4040 G-150 D=132 kN, Dc=92 kN, V=40 kN, S=1000 kg, Øje=40 mm i diameter
□	C-RI4045	Trækkobling, Ringfeder 4045 G-150 D=137 kN, Øje=40 mm i diameter
□	C-RI5050	Trækkobling, Ringfeder 5050A G-150 D=200 kN, Dc=135 kN, V=75 kN, S=1000 kg, Øje=50 mm i diameter
□	C-RO400G	Trækkobling, Rockinger 400 G150.
□	C-VBG520	rækkobling, VBG 520 D=200 kN, Dc=120 kN, V=50 kN, S=1000 kg, Øje=50 mm i diameter
□	C-VBG795	Trækkobling, VBG 795V D=290 kN, Dc=145 kN, V=95 kN, S=1000 kg, Øje=57 mm i diameter
□	TOWR-ONE	1 bugseringsanordning, bag.
□	TREL-PK	Forberedels til elektrisk trailertilslutning.
□	TREL14	Elstik, 14-polet.
□	TREL15	Eltilslutning til trailer/PHV via 15-polet elstik. (godkendt til ADR)
□	TREL7	Eltilslutning til trailer/PHV via 7-polet elstik (24N)
■	TREL7-7	Elstik, 2 x 7-polet (24N+24S) ikke ADR
□	TBC-DUO	Duomatic, luftkoblinger bremser.
□	TBC-EC	Bosch, luftkoblinger bremser.
□	TRBR-STA	Aktivering af bremser på trailer (kontrol af sammenkobling).
□	TRB-STRE	ESP vogntogsbremse. Elektronisk styret afbremsning af sættevogn/påhængsvogn, således at saksning undgås.
□	RFEND-B	Heldækkende lavtmonterede bagskærme med aftagelig top.
□	RFEND-T	Bagskærme, kun til transport
□	RFH-BAS	Bagskærmhøjde optimeret til dækstørrelse, rammehøjde, lovkrav, eventuel drejeskammel etc.
□	RFH-HIG	Bagskærmhøjde hævet mest muligt under hensyntagen til lovgivning.
□	RFH-LOW	Bagskærmhøjde sænket mest muligt under hensyntagen til lovgivning. Risiko for kontakt mellem dæk og bagskærm.
□	ATANK-AL	Aluminiums lufttank
■	ATANK-ST	Stål lufttank
□	TL-LED	Baglygter, LED. Baglys, markeringslys, bremselys, blinklys, baklys, tågelys og refleks.
■	BLIGHT-E	Nødbremselys ved katastrofeopbremsning - Lovkrav ved nyregistrering fra 7. juli 2024

DÆK OG FÆLGE

□	RT-AL	Aluminiumsfælge, børstede, std. huller.
□	RT-ALDP	Aluminiumsfælge, Dura-Bright, std. huller, lange bolte
□	RT-ALDPD	Aluminiumsfælge, Dura-Bright, undersænkede huller, korte bolte
□	RT-ALDU	Aluminiumsfælge, børstede, dobbelthuller
■	RT-STEEL	Stålfælge, std.
□	WCAP	Hjulkapsler i aerodynamisk design.
□	SPWT-D	Reservehjul med samme dækmontering som trækakslen.
□	SPWT-F	Reservehjul med samme dækmontering som foraksel.
□	SWCP-LF	Reservehjulsholder, venstre side, foran drivaksel.
□	SWCP-R	Reservehjulsholder monteret bag bagaksel.
□	SWCP-T	Reservehjul transportmonteret.
□	SWCP-TP	Transportmont. reservhjulsholder + dæk
□	JACK-12T	Donkraft, kapacitet 12 tons.
□	JACK-15T	Donkraft, kapacitet 15 tons.
□	JACK-20T	Donkraft, kapacitet 20 tons.
■	TOOLKIT	Værktøjssæt.
□	INFLAHOS	Luftpåfyldningsslange til dæk
□	GAUGE-TP	Dæktryksmåler (håndholdt manometer).

DRIVLINE, UDRUSTNING

■	TRAP-HD	Gearkasse, heavy duty (anvendes til blokvognskørsel og krævende terrænkørsel)
■	DRM-BE	Drive Mode (3 stk software indstillinger af gearkasse) - økonomi, standard og performance
□	PVT-MAP	I-See med GPS oplysninger om topografi via kort. 5 års abonnement er inkluderet i prisen Reducerer brændstofforbruget under brug af cruise control ved at optimere hastigheden op/ned ad bakke. Når abonnement for kort udløber går I-SEE over til at bruge klassisk deling af data om topografi via "sky" med færre data til optimering af I-SEE funktionerne.
■	PVT-MTM	I-See (Optimering af brændstofforbrug via GPS oplysninger) 5 års abonnement er inkluderet i prisen
□	CRUIS-E	Fartpilot - I-Cruise med knapbetjening på rat.
■	CRUIS-E5	Fartpilot I-Torque - (Økonomi mode inkl. momentbegrænsning for maksimal besparelse)
□	AMSO-AUT	I-shift, manuel gearskiftefunktion i automatik-tilstand, med kick-down funktion.
□	AVO-ENH	I-Shift software til bl.a anlægs- og tømmerkørsel som forbedrer startevne og køreegenskaber ved terrænkørsel - bla. "Rokkefunktion".
□	APF-ENH	I-Shift software understøtter - udvidede kraftudtagsfunktioner
□	RET-TH	Hydraulisk gearkassemonteret retarder. Maksimal bremseeffekt 600 kW i 15-20 sek. og kontinuerlig bremseeffekt 400 kW. Retarder er forsynet med cruise-funktion der tilpasser bremseeffekten til den valgte nedkørselshastighed.
□	TC-MAOH2	Gearkasseoliekøler, ekstra kraftig, luft/vand/olie (Blokvognstransport). Kræves i forbindelse med samlet vogntogsvægt på 60 t og derover for biler med overdrive gearkasse, og for vogntogsvægte over 80 t i kombination med gearkasser uden overdrive.
■	TC-MWO	Gearkasseoliekøler, til gearkasser uden retarder. Vand/olie. Kræves i forbindelse med samlet vogntogsvægt på 60 t i kombination med gearkasser uden overdrive.
□	TC-MWOH2	Gearkasseoliekøler, kraftig, vand/olie. Kræves i forbindelse med samlet vogntogsvægt i intervallet 60-80 t i kombination med gearkasser uden overdrive.
□	2COM1100	2 cyl. trykluftkompressor, 1100 l/min. (760 cc)
■	2COMP900	2 cyl. trykluftkompressor, 900 l/min. (636 cc)
□	CLU-AIRC	Luftkompressor med kobling.
□	AIRIN-FR	Frontluftindtag i venstre side.
■	AIRIN-HI	Højt luftindtag på førerhusets venstre side.
□	AIRIN-LO	Lavt luftindtag på førerhusets venstre side.
□	ACL1ST-S	Luftfilter med ekstra filterelement.
□	24A150BL	Generator, 150 Ampére med LIN kommunikation
■	24A180BL	Generator, 180 Ampére med LIN kommunikation
□	24AL150B	Generator, 150 Ampére
□	CCV-C	Krumtaphusventilation, lukket. Oliedampe fra topdæksel separeres og olien føres tilbage til motoren og renset luft ledes

■ Standardudstyr □ Valgfrit udstyr

Førerhuse og drivliner beskrives mere detaljeret i separate datablade.

Kontakt din lokale Volvo forhandler for yderligere informationer om mulige varianter og kombinationer af disse.

Vi forbejolder os ret til ændringer i konstruktion og udstyr uden forudgående varsel.
Specifikationerne kan variere fra land til land.

	ind i turboens indsugning. Beregnet til omgivelsestemperatur ned til -25°C.
■ **PRIM-EL**	Elektrisk udluftningspumpe - brændstof
□ **AF-E**	Varmeelement på brændstoffilter.
□ **AF-R**	Recirkulation af brændstof
■ **FUEFE2SW**	Standard Brændstoffilter, dobbelt, motormonteret, med vandudskiller.
■ **EST-AID**	Varmeelement for koldstart.
□ **220EBH15**	Motorvarmer, 220V/1,5 kW.
□ **PTER-100**	Motorkraftudtag, DIN-tilslutning DIN100/ISO7646 flange
□ **PTER-DIN**	Motorkraftudtag, DIN-tilslutning (DIN5462)
□ **PTER1400**	Motorkraftudtag med flange SAE1410.
□ **HPE-F101**	F1-101 hydraulikpumpe på motorkraftudtag
□ **HPE-F41**	F1-41 hydraulikpumpe på motorkraftudtag
□ **HPE-F51**	F1-51 hydraulikpumpe på motorkraftudtag
□ **HPE-F61**	F1-61 hydraulikpumpe på motorkraftudtag
□ **HPE-F81**	F1-81 hydraulikpumpe på motorkraftudtag
□ **HPE-T53**	F2-53/53 hydraulikpumpe på motorkraftudtag
□ **HPE-T70**	F2-70/35 hydraulikpumpe på motorkraftudtag
□ **HPE-V45**	VP1-45 variabel hydraulikpumpe på motorkraftudtag
□ **HPE-V75**	VP1-75 variabel hydraulikpumpe på motorkraftudtag
□ **PTR-D**	PTR-D, gearkassekraftudtag for direkte pumpe montering. Maks. 1000 Nm.
□ **PTR-DH**	PTR-DH, gearkassekraftudtag for direkte pumpemontering. Maks. 600 Nm.
□ **PTR-DM**	PTR-DM, gearkassekraftudtag for direkte pumpemontering. Maks. 600 Nm.
□ **PTR-F**	PTR-F, gearkassekraftudtag med kardanflange. Maks. 1000 Nm.
□ **PTR-FH**	PTR-FH, gearkassekraftudtag med kardanflange. Maks. 600 Nm.
□ **PTR-FL**	PTR-FL, gearkassekraftudtag med kardanflange. Maks. 600 Nm.
□ **PTRD-D**	PTRD-D, 2 DIN-pumpetilslutning, 1 fremad/1 bagud til direkte pumpemontering. (maks. 870 Nm TPTT870 - lav udveksling se VBI) (maks. 730 Nm TPTT730 - høj udveksling se VBI)
□ **PTRD-D1**	PTRD-D1, gearkassekraftudtag med 2 udtag. Fremad direkte pumpemontering og bagud flange for kardanmontering. (maks. 870 Nm TPTT870 - lav udveksling se VBI) (maks. 730 Nm TPTT730 - høj udveksling se VBI)
□ **PTRD-D2**	PTRD-D2, gearkassekraftudtag for 1 hydraulikpumpe til direkte montering og 2 flanger for kardanmontering. (maks. 870 Nm TPTT870 - lav udveksling se VBI) (maks. 730 Nm TPTT730 - høj udveksling se VBI)
□ **PTRD-F**	PTRD-F, gearkassekraftudtag med flange for kardanmontering. 1 stk. SAE flange bag for kardanmontering (maks. 870 Nm TPTT870 - lav udveksling se VBI) (maks. 730 Nm TPTT730 - høj udveksling se VBI)
□ **HPG-F101**	Direkte monteret F1-101 hydraulikpumpe på gearkassekraftudtag.
□ **HPG-F41**	Direkte monteret F1-41 hydraulikpumpe på gearkassekraftudtag.
□ **HPG-F51**	Direkte monteret F1-51 hydraulikpumpe på gearkassekraftudtag.
□ **HPG-F61**	Direkte monteret F1-61 hydraulikpumpe på gearkassekraftudtag.
□ **HPG-F81**	Direkte monteret F1-81 hydraulikpumpe på gearkassekraftudtag.
■ **STWPOS-L**	Venstrestyret.
□ **STWPOS-R**	Højrestyret.
■ **STWM-LE**	Rat, læderbetrukket.
□ **STGW-AD2**	Justerbar ratstamme og ratvinkel (-5 grader til + 15 grader)
■ **STGW-ADJ**	Justerbar ratstamme.J
□ **AIRBAG**	Airbag i førersiden.
□ **DRC-AMII**	Automatisk regenerering af partikelfilter med mulighed for manuel styring via kontakt.
	Kontakten har 3 indstillinger. Automatisk, manuel og annullering af regenerering.
■ **DRC-AUTO**	Automatisk regenerering af partikelfilter
■ **1DAYDIG4**	Fartskriver, digital (Siemens) version 4.1. EU-krav ved førstegangsregistrering fra 21/8-2023
□ **ARSL**	Ekstra fartbegrænser (kontakt i instrumentpanel).
□ **ESP-BAS1**	Elektronisk Stabilitets Program (ESP). Kan afbremse hvert hjul for sig, således at risikoen for vælteulykker reduceres.
□ **ESPC-RO**	Styring af ESP funktion (standard/reduceret/frakoblet)
□ **HWSS-AC**	ACC med adaptiv fartpilot og advarsel mod kollision (FCW) (gælder både stationære objekter og objekter i bevægelse)
□ **HWSS-ACB**	ACC med adaptiv fartpilot, advarsel mod kollision (FCW) og automatisk nødopbremsning (gælder både stationære objekter og objekter i bevægelse)
■ **HWSS-FCB**	Advarsel mod kollision (FCW) og automatisk nødopbremsning (gælder både stationære objekter og objekter i bevægelse) Lovkrav pr. 1/11-2015 for 2 og 3 akslede biler. Off-Road klassificerede biler og biler med stålaffjedring på bagaksel er undtaget for dette krav.
□ **LSS-DW**	Sporassistent. Systemet advarer hvis man ufrivilligt er ved at forlade sin kørebane. Det er aktivt ved hastigheder over 60 km/t. Det advarer kun ved vognbaneskift hvor blinklyset ikke er aktiveret. Kan afbrydes.
□ **LSS-DW3**	Aktiv sporassistent med pilot assistent
■ **LCS4**	Sideassistent - begge sider (VRU) Lovkrav ved nyregistrering fra 7. juli 2024
■ **DAS-W**	Opmærksomhedsassistent Systemet overvåger chaufførens kørsel og lastvognens position i forhold til vognbanen og vejsiderne. Systemet kan genkende kørestilen hos en søvnig eller uopmærksom chauffør og opfordrer den pågældende chauffør til at holde en pause.
□ **RSENS-W**	Regnsensor med justerbar følsomhed.
■ **CU-ECC**	Aircondition med elektronisk temperaturkontrol.
□ **CU-ECC2**	Automatisk, elektronisk aircondition m. luftkvalitetssensor og aktivt kulfilter.
■ **IGT-BUT**	Start/stop via trykknap
■ **IMMOBIL**	Startspærre.
□ **ALARM-E**	Tyverialarm for førerhus og evt. opbygning/anhænger.
□ **AUD-EXT**	Audio - Extended Forstærker og Subwoofer
□ **PHONE-PK**	Forberedelse til Telefonmontering. Antenne og kabler formonteret.
□ **ISUNS-BS**	Solskærm, indvendig, begge sider.
■ **ISUNS-DS**	Solskærm, indvendig, førerside.
□ **ISUNF-RE**	Solgardin i forruden, indvendigt. Elektrisk.
■ **ISUNF-RM**	Solgardin i forruden, indvendigt. Manuelt.
■ **CSPL-BXD**	Opbevaringsskuffe i instrumentsbords midte.
□ **ADFS**	2 stk. DIN-pladser (standard radiomontering) over forrude.
□ **BUPALARM**	Bakalarm.
□ **RTOLL-PK**	Toll Collect forberedelse. Indeholder GPS/GSM antenne og nødvendige kabler leveret af Toll Collect. Understøtter montering af enhed i DIN-hul.
□ **LOADIND**	Elektronisk lastindikator, akseltrykkene/totalvægt vises i førerinformationsdisplayet. Tolerance på indikator er ca. +/- 250 kg pr. aksel med luftaffjedring og ca. +/- 500 kg pr. aksel med stålaffjedring - afhængig af kalibrering. (Biler med 2 styrende foraksler og stålfjedre viser ikke akseltryk for de pågældende aksler).

■ Standardudstyr □ Valgfrit udstyr

Førerhuse og drivliner beskrives mere detaljeret i separate datablade.

Kontakt din lokale Volvo forhandler for yderligere informationer om mulige varianter og kombinationer af disse.

Vi forbejolder os ret til ændringer i konstruktion og udstyr uden forudgående varsel.
Specifikationerne kan variere fra land til land.

MODELSERIE

Ny FH16 8x2, Trippelbogie, Langt chassis, Luftaffjedring bag (PT6A 01) FH

		Vægt af sættevogn/påhængsvogn vises også såfremt at der er EBS bremser iht. ISO 11992-2. Vægten kan også vises på Volvo's fjernbetjening, som kan tilvælges.
□	REMC-MF	Work Remote (Multi-fjernbetjening) Tilgængelige funktioner er afhængig af bilens udstyr og lokal tilpasning. - Styring af luftaffjedring - Styring af arbejdslys - Ind/ud-kobling af kraftudtag - Styring af motoromdrejninger - Start/stop af motor - Styring af dørlåse - Lastindikator - Valgfri opsætning for opbygger for styring af opbyggerkontakter (samme som i instrumentpanel). Flere funktioner kræver Bodybuildermodul. Ikke godkendt til ADR.
■	FIREXT3D	1 stk. Brandslukker, 3 kg. Dansk mærkat.
□	WARNLAMP	Advarselslampe, transport, batteridrevet.
□	LAMP-IN	Inspektionslampe
□	BULBKIT	Sæt med ekstra pærer og sikringer.
■	WRITEPAD	Skriveplade til montering på rattet.
■	DST-CF1	Førerstol, Komfort. Luftaffjedret, sele i B-stolpe.
□	DST-CF5	Førerstol, Komfort. Luftaffjedret, elopvarmet, sikkerhedssele i stolen.
□	DST-CF6	Førerstol, Komfort. Luftaffjedret, elopvarmet, ventileret, sikkerhedssele i stolen.
□	DST-LUX1	Førerstol, De Luxe - trinløs eljusterbart med hukommelse. Luftaffjedret, elopvarmet, ventileret, sikkerhedssele i stolen.
□	DST-LUX2	Førerstol, De Luxe - trinløs eljusterbart med hukommelse. Luftaffjedret, elopvarmet, sikkerhedssele i stolen.
□	SBD-RED	Sikkerhedsseler, fører- og passagerstol, røde
□	SBPRE-DS	Seleforstrammer, førerstol
□	PST-CF5	Passagerstol, Komfort 5. Luftaffjedret, elopvarmet, sikkerhedssele i sædet.
□	PST-RX1	Passagerstol, drejbar (0-55°), vipbar (0-16°). Fastmonteret uden indbygget affjedring. Sele i B-stolpe
■	PST-STD2	Passagerstol, standard. Uden luftaffjedring, sele i B-stolpe, justerbar lændestøtte.
□	SBPRE-PS	Seleforstrammer, passager
■	ARMRE-BB	To armlæn på både fører- og passagerstol.
■	ARU-LEA	Armlæn, læderbetrukne.
■	GRABHI-L	Indstigningshåndtag, læder.
□	FMAT-RUB	Gummimåtter.
■	FMAT-TX2	Tekstil og gummi måtter
■	LBK80F	Køje, nedre, uden elevation med bred midtersektion 815x2000 mm, opklappelig 55 grader
□	LBK80FRE	Køje, nedre, 800 mm, elektrisk elevation 55 grader, opklappelig 55 grader, bred midtersektion 815x2000 mm.
□	LBK80FRM	Køje, nedre, 800 mm, manuel elevation 55 grader, opklappelig 55 grader, bred midtersektion 815x2000 mm.
□	MATL-FI	Madras, 160 mm tyk springmadras, over 100 kg kropsvægt.
□	MATL-FI4	Madras nedre køje - designet op til ca. 100 kg.
■	MATL-SF	Madras, 160 mm tyk springmadras, op til 85-100 kg kropsvægt.
□	OLMAT-BA	Rullemadras, basis.
■	OLMAT-PR	Rullemadras, premium.
□	TBK60AD	Køje, øvre, 600x1900 mm, højdejusterbar, opklappelig op til 52 grader afhængig af førerhus og valg af opbevaringsplads på førerhusets bagvæg
□	TBK60F	Køje, øvre, 600x1900 mm, opklappelig op til 52 grader afhængig af førerhus og valg af opbevaringsplads på førerhusets bagvæg
□	TBK70AD	Køje, øvre, 700x1900 mm, højdejusterbar, opklappelig op til 52 grader afhængig af førerhus og valg af opbevaringsplads på førerhusets bagvæg
□	TBK70F	Køje, øvre, 700x1900 mm, opklappelig op til 52 grader afhængig af førerhus og valg af opbevaringsplads på førerhusets bagvæg
□	PH-CAB2	Dieseldrevet kabinevarmer 2000 W (luftfyr). Opvarmning af førerhuset via luft. Styres via timer (ikke ADR biler).
□	PH-ENGCA	Dieseldrevet motor- og kabinevarmer. Opvarmning af førerhuset via bilens varmesystem - vandbaseret. Styres via timer (ikke ADR biler).
■	SLCP-BAS	Kontrolpanel ved køjen, basis (interiør lys, parkeringsvarmer, tagluge)
□	SLCP-LUX	Kontrolpanel ved køjen, luksus (interiør lys, parkeringsvarmer+køler, tagluge, dørlåse, audio, sideruder, ur)
□	SAFE	Pengeskab.
□	RUS-BAS	Standard opbevaringsrum på førerhusets bagvæg med jalousilåger, 154 liter (300 mm højt). På FM/FMX-dagførerhus dog 60 liter (300 mm højt).
□	RUS-HIG	Stort opbevaringsrum på førerhusets bagvæg med jalousilåger, 245 liter (440 mm højt).
□	TABLE	Foldbart og højdejusterbart bord til montering på underkøje
□	REFR-RUS	28 liter køleskab i overskab på førerhusbagvæg.
□	REFRIG	33 liter køleskab under køje med mulighed for frys - inkl. rumopdelere.
□	MICRO-PK	Forberedelse til mikrobølgeovn i højre side over frontrude
□	BOTH-D	Flaskeholder - centralt i instrumentpanel. Op til 1,5 liter flaske.
□	BOTH-DL	To flaskeholdere, en i instrumentpanel og en på skuffe under nederste køje. Op til 1,5 liter flaske.
□	BOTH-L	Flaskeholder monteret på skuffe under nederste køje. Op til 1,5 liter flaske.
□	COFMA-PK	Forberedelse til kaffemaskine
□	INLI-BAS	Interiørbelysning hvidt med blød overgang ved tænd og sluk. Ingen lysdæmper.
□	INLI-NL	Interiørbelysning hvidt med blød overgang ved tænd og sluk, samt rødt natlys.
■	INLI-NLD	Interiørbelysning hvidt med blød overgang ved tænd og sluk, samt rødt natlys og lysdæmper.
□	ARL-FLEX	Læselampe med svanehals.
■	RH-EE	Uden taglugefunktion - fast tagluge i tonet glas (nødudgang)
□	RH-ER	Tagluge forstærket i stål - nødudgang
□	RH-ETR	Tagluge - elektrisk/tonet glas/åbnes bag
□	RH-MTR	Tagluge - manuel/tonet glas/åbnes bag
■	GLAS-TIN	Tonede ruder.
□	SWIND-BS	Siderude, ekstra, begge sider.
■	VANMIR	Spejl indvendig i centrale opbevaringsrum.
□	AS-FUS	Ekstra hylde i opbevaringsrum over forrude. Der leveres kun 1 hylde når der er monteret mikrobølgeovn i det ene opbevaringsrum.
□	INFOT-PK	Fladskærmsforberedelse, over venstre dør (op til 19"). Tagantenne, antennestik, 3,5 mm jack stik til stereo over bilens anlæg og 12 volt udtag.

FØRERHUS, UDV.

□	EXTL-BAS	Udvendig styling, standard.
■	EXTL-EN3	Udvendig styling, høj Kølergrill - Waterfall i Sølvfarve. Sølv - spoiler på spejle, indlæg i udvendig solskærm, Blanke dørhåndtag og emblemer Følgende dele er malet i førerhusfarve: Kofanger og trinkasse. Trin i skridsikkert aluminium.
■	DGLAS-H	Hærdet dørglas.
□	DGLAS-L	Lamineret dørglas.
■	BUMP-B	Kofanger, plastik.

■ Standardudstyr □ Valgfrit udstyr

Førerhuse og drivliner beskrives mere detaljeret i separate datablade.

Kontakt din lokale Volvo forhandler for yderligere informationer om mulige varianter og kombinationer af disse.

Vi forbejolder os ret til ændringer i konstruktion og udstyr uden forudgående varsel.
Specifikationerne kan variere fra land til land.

MODELSERIE

Ny FH16 8x2, Trippelbogie, Langt chassis, Luftaffjedring bag (PT6A 01) FH

□	BUMP-B2	Kofanger, stål.
□	BUMP-HD	Kraftig front kofanger FMX - leveres med integreret træktravers FH/FH16 - leveres med sort kølergrill og umalet kofanger.
□	BUMP-SP	Kofangerspoiler.
□	GUARD-EH	Kraftig afskærmning af bundkar.
□	BUGNET	Insektnet foran køler.
□	CTILTP-E	Førerhustip, elektrisk betjent. Tipvinkel 70°.
■	CTILTP-M	Førerhustip, manuelt betjent. Tipvinkel 70°.
□	FCABS-A	Førerhusaffjedring, luft for.
■	FCABS-M	Førerhusaffjedring, mekanisk for.
□	RCABS-A	Førerhusaffjedring, luft bag.
■	RCABS-M	Førerhusaffjedring, mekanisk bag.
■	HCC-INEX	Låsbar kølergrill over centrallås
□	MIRCFCPS	Sidespejle, el-varme, el-manøvrerede og blindvinkelkamera i passagerside
□	MIRCMCP	Sidekamera (erstatter standard og vidvinkel sidespejle) og blindvinkelkamera i passagerside
□	MIRCMS	Sidekamera (erstatter standard og vidvinkel sidespejle)
■	MIRCOMF	Elmanøvrerede og elopvarmede sidespejle med vidvinkelspejl i begge sider og nærzonespejl i passagersiden.
■	AMIR-F20	Frontspejl monteret under solskærm, radius 200 mm.
□	SUNV-H	Udvendig solskærm.
□	AD-ROOF	Tagspoiler, lakeret i førerhusfarve.
□	AD-SIDES	Sidespoilere bag førerhus, kort. Lakeret i førerhusfarve.
■	HL-LED	LED Forlygter Ledetal 25
□	HL-LED3	Adaptive LED Forlygter Ledetal 30
■	HL-CLEAN	Forlygtevasker, højtryksspuling.
□	HLP-ST	Afskærmning af forlygter, stål (FM og FH) og stål/plastik (FMX) EU godkendt.
□	DRIVL2	Ekstra Led fjernlygter placeret under forlygter Ledetal 12,5.
■	UDRIVL	Uden ekstra fjernlygter i forlygterne.
■	FOGL-WC	LED tågelygter - placeret under forlygte
□	CL-STAT	Hjørnebelysning, LED statisk. Oplyser omgivelserne til den side man viser af til. Kun når blinklyset aktiveres ved under 40 km/t.
□	ASL-RF2	Integrerede LED fjernlygter i globetrotterskilt - højt placeret.
□	IDLAMP-A	3 stk top lamper - orange. Centralt monteret.
□	IDLAMP-W	3 stk top lamper - hvide. Centralt monteret.
□	IDLMPSW	Kontakt til tre markeringslygter i førerhustagets midte, ej godkendt til brug i Danmark.
□	BEACOA2F	2 stk LED afmærkningslygter (roterende lysfunktion) placeret forrest på taget Monteret på konsol såfremt denne er ordret, alternativt på taget
□	BEACOA2R	2 stk LED afmærkningslygter (roterende lysfunktion) placeret bagest på taget Monteret på konsol såfremt denne er ordret, alternativt på taget
□	BEACON-P	Kabelforberedelse for rotorblink på førerhustag.
□	BEACONA4	4 stk. tagmonterede LED afmærkningslygter (roterende lysfunktion)
□	CABPT-R1	Kabelgennemføring i førerhustag, højre side.
□	CABPT-R2	Kabelgennemføringer i førerhustag, begge sider.
□	SPOTP-F	Forberedt for fjernlygter foran.
□	SPOTP-R	Forberedt for projektører på taget.
□	SPOTP-RF	Forberedt for fjernlygter foran og på taget.
□	ROS-IL	Belysning i "Globetrotter"-skilt
□	ROS-IL2	Forberedelse for lys i globetrotterskilt - (knap til kontakt er bipakket)
□	ROS-ILP	Forberedt for lys i tagskilt.
□	CSGN-ENG	Globetrotterskilt monteret.
□	CSGN-GTR	Globetrotter-skilt monteret i lyskassen.
□	HORN-F1S	Tryklufthorn bag kølergitter (Jericho).
□	HORN-R2S	Kompressorhorn, to stk. monteret på tag.
□	ANT-CBR	Antenne for walkie monteret på tag (højre side).
□	ACCBR-AP	Tagbøjle, for- og bagkant samt midt.
□	ACCBR-F	Tagbøjle, forkant.
□	ACCBR-FM	Tagbøjle, forkant og midt.
□	ACCBR-FR	Tagbøjle, for- og bagkant.
□	ACCBR-M	Tagbøjle, midt.
□	ACCBR-R	Tagbøjle, bagkant.
□	ACCBR-RM	Tagbøjle, bagkant og midt.
□	STUC-B	Opbevaringsrum under førerhuset, begge sider.
□	STUC-L	Opbevaringsrum under førerhuset, venstre side.
□	STUC-R	Opbevaringsrum under førerhuset, højre side.
□	REFS-TW	Reflekser til førerhus hvide, bipakket
□	REFS-TY	Reflekser til førerhus - bipakket, gule

OPBYGNING

□	SRWL-PK	Forberedelse bak/arbejdslygter. Ledningsnet og 3 stillingsafbryder (tænd/sluk/bakgear)
□	SWL-2FW	2 stk. hvide LED arbejdslygter, for (monteret i chassisrammehøjde)
□	SWL-2RW	2 stk. hvide LED arbejdslygter, bag (monteret i chassisrammehøjde)
□	SWL-4W	4 stk. hvide LED arbejdslygter, 2 for/2 bag (monteret i chassisrammehøjde)
□	SWL-PK	Forberedelse til sidevendt arbejdsbelysning. Ledningsnet og 2 stillingskontakt (on/off).
□	WL-CHPK	Forberedelse (kontakt og kabel) til arbejdslamper (maks. 2x70W) Udtag på chassis ved gearkasse
□	WLC-H2W	Arbejdslygter, 2 stk hvide LED, højt monteret bag førerhuset (ved tag)
□	WLC-PKCH	Forberedelse (kabel og kontakt) til arbejdslygter på chassiset bag førerhuset.
□	WLC-PKH	Forberedelse (kabel og kontakt) til højt monterede arbejdslygter bag førerhuset.
□	WLC-PKL	Forberedelse (kabel og kontakt) til lavt monterede arbejdslygter bag førerhuset.
□	WLC-PKLH	Forberedelse (kabel og kontakt) til lavt og højt monterede arbejdslygter bag førerhuset.
■	ECBB-BAS	Opbyggerel-central, uden opbyggermodul.
□	ECBB-HIG	Opbyggerel-central, med opbyggermodul (HIG) i førerhus. Antal udgange - 14 HIG (+24 ved aktiv) og 4 Low (stel ved aktiv)
□	ECBB-MED	Opbyggerel-central, med opbyggermodul (MED) i førerhus. Antal udgange - 7 HIG (+24 ved aktiv) og 4 Low (stel ved aktiv)
□	BBCHAS1	Opbygger el-interface, 1 x 7-polet.
□	BBCHAS3	Opbygger el-interface, 3 x 7-polet.
□	BEPR-T2	Elektrisk forberedelse til tip (med workremote)
□	EXSTER	Ekstern styring via BBM Fjernbetjening er ikke inkluderet Fjernbetjeningen skal være godkendt af Færdselsstyrelsen
□	TD-LED	Trailergenkendelse, til diodebaglygter. Forudsætter et minimumsstrømforbrug på 500 mA og alle baglygter skal være diodelygter.
□	FRFS-BS	Fri plads på siden af chassisrammen, i begge sider. Ca. 500 mm på biler med 1 styrende foraksel. Ca. 600 mm på biler med 2 styrende foraksler.
□	FBA-BTF	Opbyggerbeslag foran, torsionsfleksibel opbygning.

■ Standardudstyr □ Valgfrit udstyr

Førerhuse og drivliner beskrives mere detaljeret i separate datablade.

Kontakt din lokale Volvo forhandler for yderligere informationer om mulige varianter og kombinationer af disse.

Vi forbejolder os ret til ændringer i konstruktion og udstyr uden forudgående varsel.
Specifikationerne kan variere fra land til land.

	Torsionsfleksible opbygninger er f.eks. ladbiler og containerhejs. Se yderligere oplysninger på opbyggerhjemmeside.
□ **FBA-BTSF**	Opbyggerbeslag foran, torsionssemifleksibel opbygning. Torsionssemifleksible opbygninger er f.eks. betonkanoner, kassebiler og biler med presenningssider. Se yderligere oplysninger på opbyggerhjemmeside.
■ **HBA-FSFB**	Huller for opbygning, torsions-fleksibel/semifleksibel-opbygning
□ **HBA-SB**	Huller for opbygning, stiv opbygning (f.eks. tankopbygninger)
□ **RBA-T2**	Opbyggerbeslag bag, Type RBA-T2 delt Vinkelbeslag til fastgørelse af opbygning bag med bolte.
□ **CRANEPK1**	Kranforberedelse, op til 10 Tm.
□ **CRANEPK2**	Kranforberedelse, 9,5 til 20 Tm.
□ **CRANEPK4**	Kranforberedelse, 18 til 40 Tm.
□ **AUXL-SPK**	Forberedelse til sneplovbelysning. Ledningsnet til ekstra forlygter og blinklygter.
□ **TAILPRE2**	Forberedelse til bagmonteret lift. (Betjening via workremote) Forberedelse til lift. Indeholder kontakt på instrumentbordet til lift, 3-leder kabel fra kontakten til chassisets bagende og et nyt ikon i instrumentbordet. Desuden strømkabel med 200A sikring frem til tilslutningspol på chassisrammen.
□ **TAILPREP**	Forberedelse til lift. Indeholder kontakt på instrumentbordet til lift, 3-leder kabel fra kontakten til chassisets bagende og et nyt ikon i instrumentbordet. Desuden strømkabel med 200A sikring frem til tilslutningspol på chassisrammen.
□ **AESW2**	Ekstra kontakter, 2 stk.
□ **AESW2PK**	Ekstra kontakter, plads til 4 stk.
□ **AUXSW-4**	Forberedelse til 4 ekstra kontakter.

SERVICES

■ **TGW-4GWL**	Kommunikationsenhed (TGW-4GWL)
□ **FMS-PK**	Fleet Management System gateway
□ **DRUT1**	My Truck App - 1 års abonnement forudbetalt
□ **DRUT2**	My Truck abonnement - 2 år App til mobiltelefon downloades til IOS/Android og man kan herefter se status/styre funktioner indenfor 3 hovedområder. 1: Instrumentpanel - Brændstof, Adblue, kølervæske, sprinklervæske, motorolie, batteri og lys. 2: Klimaanlæg - styre udstyr som parkeringsvarmer/parkeringskøler. 3: Alarm og låse - Låsestatus kan ses og man får besked såfremt at alarmen aktiveres. Kan ikke kombineres med ADR.
□ **DRUT3**	My Truck App - 3 års abonnement forudbetalt
□ **DRUT4**	My Truck App - 4 års abonnement forudbetalt
□ **DRUT5**	My Truck App - 5 års abonnement forudbetalt
■ **TSRS**	Skiltegenkendelse (Traffic Sign Recognition System - Lovkrav fra 7. juli 2024)