MODELSERIE

Ny FH16 6x4, Tandem Trækker, Luftaffjedring bag (6A 01) FH 64T 6A

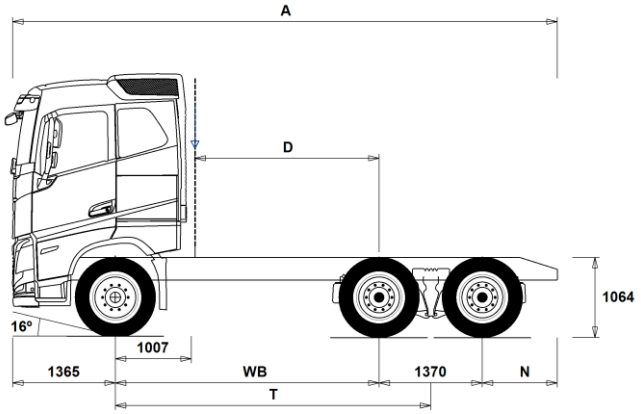

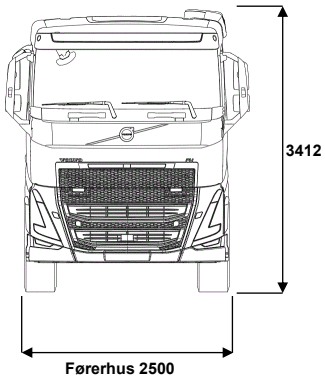

Chassisdimensioner [mm]

WB	Akselafstand	3000	3200	3400	3600	3900
A	Total chassislængde	6730	6930	7130	7330	7630
D	Bagakselcentrum til bagkant luftindtag	1943	2143	2343	2543	2843
N	Bagerste overhæng (Min.)	805	805	805	805	805
N	Bagerste overhæng (Maks.)	995	995	995	995	995
T	Teor. WB	3685	3885	4085	4285	4585

Chassisvægte [kg]

Foraksel	5240	5260	5290	5310	5335
Bogie	3575	3570	3570	3570	3565
Egenvægt	8815	8830	8860	8880	8900

Vendediameter [mm]

Vendediameter, målt ved vejbane	13300	13900	14500	15100	16100
Vendediameter, målt mellem to vægge	14700	15300	15900	16500	17400

Vægte [kg]	Lovlige	Tekniske
Totalvægt lastvogn	26000	28100
Vogntogsvægt	44000	44000
Foraksel	7100	7100
Bogie	19000	21000

Noter

Chassisdimensioner
Førerhushøjde: +375 mm for CAB-HSLP, -203 mm for CAB-LSLP, +532 mm for CAB-XHES, +517 mm for CAB-XHSL.
Forakselcentrum til bagkant på førerhus: +607 mm for CAB-XHES.
D-målet inkluderer frigang på 50 mm samt for lange chassier en hjælperamme på 100 mm.
Højder kan variere ± 20 mm ved bladfjedre og ± 10 mm ved luftaffjedring.
Alle dimensioner er ved ubelastet chassis og evt. løbeaksel sænket. Anvendt chassishøjde: CHH-HIGH.
Højde ændring med chassis højde CHH-MED,FRAME300: 0 mm.

Vægte og dimensioner er baseret på følgende dæk:
Dæk, foraksel: 315/80R22.5
Dæk, drivaksel: 315/80R22.5

Chassisvægte inkluderer oile, vand, AdBlue, 0 liter brændstof og ingen chauffør. Egenvægt kan variere ± 3%.

Vendediametrene er teoretisk beregnede.

Lovlige vægte kan variere fra land til land.

For mere detajleret vægtinformation samt vægt af evt. ekstraudstyr, kontakt din lokale Volvo forhandler.

Anvend IKKE denne tegning ved opbygning af chassiset. Der henvises til Volvos opbygningsinstriktioner samt til chassistegning FH64T6A.

MODELSERIE

Ny FH16 6x4, Tandem Trækker, Luftaffjedring bag (6A 01) FH 64T 6A

ANVENDELSE

□	RC-ROUGH	Landevej- og anlægskonfiguration (RC-ROUGH)
■	RC-SMOOT	Landevejskonfiguration (RC-SMOOT)

HOVEDKOMPONENTER

□	CHH-HIGH	Chassishøjde - Standard (CHH-HIGH)
□	CHH-XHIG	Chassishøjde - Ekstra høj (CHH-XHIG)
□	RADD-G2	Luftaffjedret tandembogie, stor frihøjde
□	RADD-GR	Luftaffjedret tandembogie.
□	FH16AHSL	FH16 Aero Globetrotter-Førerhus Indvendig højde 203 cm (196 cm over motortunnel)
□	FH16ALSL	FH16 Aero Langt førerhus - lavt tag Indvendig højde 147 cm (138 cm over motortunnel)
□	FH16ASLP	FH16 Aero Langt førerhus Indvendig højde 171 cm (162 cm over motortunnel)
□	FH16AXHE	FH16 Aero Globetrotter XXL-Førerhus
□	FH16AXHS	FH16 Aero Globetrotter XL-Førerhus Indvendig højde 222 cm (211 cm over motortunnel)
□	FH16HSL6	Globetrotter-Førerhus Indvendig højde 203 cm (196 cm over motortunnel)
□	FH16LSL6	Lav sovekabine Indvendig højde 147 cm (138 cm over motortunnel)
■	FH16SLP6	Sovekabine Indvendig højde 171 cm (162 cm over motortunnel)
□	FH16XHE6	Globetrotter XXL-Førerhus
□	FH16XHS6	Globetrotter XL-Førerhus Indvendig højde 222 cm (211 cm over motortunnel)
□	EU3	Emissionsniveau Euro 3. Euro 3 kan ikke nyindregistreres efter 1. oktober 2006.
□	EU5EEV	Emissionsniveau EEV (Enhanced Environmentally friendly Vehicle), SCR
□	EU5SCR-M	Emissionsniveau Euro 5, SCR.
■	EU6SCR	Emissionsniveau Euro 6, med SCR (katalysator med AdBlue) og EGR (recirkulation af udstødningsgasserne). Partikelfilter og Slip katalysator Diesel i henhold til EN590, maks. 10 ppm Svovl og Biodiesel maks. B10
■	D17A600	Motor, 17,3 liter, 600 hk/441 kW, 3000 Nm - EGR, Partikelfilter, SCR, Slipcat
□	D17A700	Motor, 17,3 liter, 700 hk/515 kW, 3400 Nm - EGR, Partikelfilter, SCR, Slipcat
□	D17A780	Motor, 17,3 liter, 780 hk/574 kW, 3800 Nm - EGR, Partikelfilter, SCR, Slipcat
■	DIESEL	Dieselolie i henhold til EN590 - alternativt XTL (HVO eller GTL) i henhold til EN15940 klasse A
□	EBR-EPG	Termostatstyret modtryksregulator med motorbremsefunktion. Max. bremseeffekt 200 kW.
□	EBR-VEB+	Motorbremse - Volvo Engine Brake Plus (VEB+). kompressionsmotorbremse (opfylder ADR retarder krav) Maks. bremseeffekt - se datablad
□	AT2812	I-Shift - Gearkasse, AT2812, 12 frem/4 bak
■	ATO3112	I-Shift - Gearkasse, Overdrive, ATO3112, 12 frem/4 bak
□	ATO3512	I-Shift - Gearkasse, Overdrive, ATO3512, 12 frem/4 bak
□	ATO3812	I-Shift - Gearkasse, Overdrive, ATO3812, 12 frem/4 bak
□	ASO-C	Krybegear (1 stk) Ekstra vægt ca. 48 kg og ekstra længde af gearkasse 120 mm. Udveksling på gearkasser uden overdrive 19,38 (standard 14,94) Udveksling på gearkasser med overdrive 17,54 (standard 11,73)
□	ASO-ULC	Ultra lavt krybegear (2 stk.) Ekstra vægt ca. 48 kg og ekstra længde af gearkasse 120 mm. Udveksling C1 32,04 og C2 19,38
□	TAAXLIFT	Tandemakselløft Ekstra vægt ca. 50 kg. Løftehøjde ca. 140 mm. Løftetid ca. 16 sekunder. Langsgående spær kobles til og fra via bogiekontakten, således at det principielt er indkoblet når 2. drivaksel er sænket.
□	RTH2610B	Tandem-bagaksel RTH2610B, med navreduktion og differentialespærre.
□	RTH2610F	Tandem-bagaksel RTH2610F, med navreduktion og differentialespærre.
□	RTS2310A	Tandem-bagaksel, RTS2310A, 23/100 tons uden navreduktion.
■	RTS2370A	Tandem-bagaksel RTS2370A, enkeltgearet med differentialespærre.

PAKKER

□	AIRFLOW	Spoilerpakke
□	DRIV-EXT	Drive Pakke - Extended
□	1LIVIN++	Indretning 1, indretningspakke til 1 køje. Indeholder: Køje med elektrisk elevation (55 grader) med bred midtersektion 815 x 2000 mm Overskab på førerhusets bagvæg, Flaskeholder i instrumentpanel og ved køjen Kontrolpanel på førerhusets bagvæg, Interiørbelysning hvid og rød med lysdæmper Luft kabinevarmer 2 køleskabe - 28 liter på bagvæg og 33 liter under køje Forberedelse til fladskærmsfjernsyn over venstre dør Ekstra hylde i opbevaringsrum over forrude Drejbar passagerstol
□	1LIVING	Indretning 1, indretningspakke til 1 køje. Indeholder: 760x2000 mm fast seng Overskab på førerhusets bagvæg Flaskeholder i instrumentpanel og ved køjen Kontrolpanel på førerhusets bagvæg Interiørbelysning med lysdæmper Luft kabinevarmer Køleskab, 33 liter under køjen
□	1LIVING+	Indretning 1+, indretningspakke til 1 køje. Indeholder: 760x2000 mm elevationsseng med manuelt hævbart hovedgærde Overskab på førerhusets bagvæg Flaskeholder i instrumentpanel og ved køjen Kontrolpanel på førerhusets bagvæg Interiørbelysning med lysdæmper Luft kabinevarmer Køleskab, 33 liter under køjen Ekstra hylde i opbevaringsrum over forrude
□	2LIVIN++	Indretning 2++ (2 køjer) Indeholder: Køje med elektrisk elevation (55 grader) med bred midtersektion 815 x 2000 mm Overkøje 700 x 1900 mm med højdejustering Overskab på førerhusets bagvæg, Flaskeholder i instrumentpanel og ved køjen Kontrolpanel på førerhusets bagvæg, Interiørbelysning hvid og rød med lysdæmper Luft kabinevarmer 2 køleskabe - 28 liter på bagvæg og 33 liter under køje Forberedelse til fladskærmsfjernsyn over venstre dør Ekstra hylde i opbevaringsrum over forrude
□	2LIVING	Indretning 2 (2 køjer) Indeholder: 760x2000 mm fast seng Overkøje 700 x 1900 mm med højdejustering Overskab på førerhusets bagvæg Flaskeholder i instrumentpanel og ved køjen Kontrolpanel på førerhusets bagvæg Interiørbelysning med natlys og lysdæmper Luft kabinevarmer Køleskab, 33 liter under køjen Ekstra hylde i opbevaringsrum over forrude
□	2LIVING+	Indretning 2+ (2 køjer) Indeholder: 760x2000 mm mekanisk elevationsseng Overkøje 700 x 1900 mm med højdejustering Overskab på førerhusets bagvæg Flaskeholder i instrumentpanel og ved køjen Kontrolpanel på førerhusets bagvæg

■ Standardudstyr □ Valgfrit udstyr

Førerhuse og drivliner beskrives mere detaljeret i separate datablade.

Kontakt din lokale Volvo forhandler for yderligere informationer om mulige varianter og kombinationer af disse.

Vi forbejolder os ret til ændringer i konstruktion og udstyr uden forudgående varsel.
Specifikationerne kan variere fra land til land.

MODELSERIE

Ny FH16 6x4, Tandem Trækker, Luftaffjedring bag (6A 01) FH 64T 6A

	Interiørbelysning med natlys og lysdæmper Luft kabinevarmer Køleskab, 33 liter under køjen Ekstra hylde i opbevaringsrum over forrude
■ **INFOHIGH**	Informationspakke - høj 12" dynamisk hoveddisplay med 3 instrument views (Standard, Fokus og last) 9" touch sidedisplay Voicekontrol (Alexa - engelsk, tysk, fransk, italiensk og spansk) Mulighed for at håndtere op til 8 kameraer (kræver ekstra interface) Bluetooth interface - understøtter tilkobling af 2 telefon samtidig Internet forbindelse kan oprettes via tethering - Bluetooth, Wi-Fi eller USB Lydanlæg 4x25 watt med følgende media funktioner radio, USB og Bluetooth Multisprogsudgave med frit valg mellem 33 sprog.
□ **SAFE-EXT**	Sikkerhedspakke - Extended
□ **SAFE-SEL**	Sikkerhedspakke - Selected
□ **COOLCM22**	Energi optimeringspakke ++ 150A Generator (24AL150B) 210 Ah Gel batterier (2BAT210B) Batteriindikator med ekstra information om ladetilstand (BATTIND) Batterireconditioner (BATTREC) Fjenbetjent hovedafbryder (MSWI-R) Calix 220 volt lader 20 A
□ **OFFROADS**	Anlægspakke - langt førerhus (sovekabine)

CHASSIS LAYOUT

□ **FST-AIR**	Forfjedre, luft inkl. støddæmpere.
■ **FST-PAR**	Forfjedre, parabel (standard)
□ **FST-PAR3**	Forfjedre, parabel/stiv
□ **FSLS-BAS**	Standard vandring af affjedring på foraksel
□ **FSLS-HI**	Lang vandring af affjedring på foraksel
□ **FAL10.0**	Teknisk forakseltryk 10.000 kg.
■ **FAL7.1**	Teknisk forakseltryk 7.100 kg.
□ **FAL7.5**	Teknisk forakseltryk 7.500 kg.
□ **FAL8.0**	Teknisk forakseltryk 8.000 kg.
□ **FAL8.5**	Teknisk forakseltryk 8.500 kg.
□ **FAL9.0**	Teknisk forakseltryk 9.000 kg
■ **FSTAB**	Krængningsstabilisator, standard/for.
□ **FSTAB2**	Krængningsstabilisator, medium kraftig/for.
□ **FSTAB3**	Krængningsstabilisator, ekstra kraftig/for.
■ **RAL21**	Teknisk bagakseltryk 21.000 kg.
□ **RAL23**	Teknisk bagakseltryk 23.000 kg
□ **RAL26**	Teknisk bagakseltryk 26.000 kg.
■ **RSTAB1**	Krængningsstabilisator, trin 1, standard/bag.
□ **RSTAB3**	Krængningsstabilisator bag, trin 3, kraftig.
□ **RALIM105**	Hastighedsafhængig akseltryksbegrænser på drivaksel, 10.5 tons.
□ **RALIM115**	Akseltryksbegrænser på drivaksel, 11.5 tons. Kan øges med 30 % svarende til ca. 15 t op til 30 km/t. Denne funktion er i overensstemmelse med EU-Direktiv 1997/27 3.5.1. Bogieakslen sænkes automatisk når hastigheden overstiger 30 km/t.
■ **RALIM13**	Akseltryksbegrænser på drivaksel, 13.0 tons.
□ **RALIM15**	Akseltryksbegrænser på drivaksel, 15.0 tons. (må ikke anvendes på veje hvor Færdselsloven gælder)
□ **RALIM95**	Akseltryksbegrænser på drivaksel, 9.5 tons.
■ **ASF-DL1**	Luftaffjedring, 1 kørehøjde.
□ **ASF-DL3**	Luftaffjedring, 3 kørehøjder.
□ **ACTST-TO**	Volvo Dynamic Steering (VDS) Med elektrisk motor monteret på styrehus som giver ekstra moment til reduktion af nødvendig kraft for drejning af rat. Giver mere direkte styring og reducerer styrekraften med op til 85 %.
□ **ASFE-BAS**	Volvo Dynamisk Styring - standard
□ **ASFE-OG**	Volvo Dynamisk Styring - med stabilitetsassistent
□ **ASFE-PO**	Volvo Dynamisk Styring - med personlig indstilling og stabilitetsassistent
□ **ASFE-PS**	Volvo Dynamisk Styring - med personlig indstilling
□ **PSP-FIX**	Servostyringspumpe med fast volumen.
□ **PSP-VAR**	Servostyringspumpe med variabel volumen.
■ **PSP-VAR2**	Servostyringspumpe med variabel volumen og elektronisk styring
■ **EBS-MED**	EBS mediumpakke. Blokeringsfri bremser, bakkestarthjælp, brake assistant, traction control, styring af spærredifferentiale, overvågning af bremseslitage med advarsel m.m.
□ **AUXPARK**	Ekstra parkeringsbremse. 2 ekstra potter.
■ **RST-AIR**	Bagfjedre, luft.
□ **RST-AIR6**	
■ **FRAME300**	Rammehøjde (udvendig) 300 mm
□ **FST7070**	Rammetykkelse - 7 mm i krop/7 mm i flange. Farve grå (Sea Wolf Blue 1042)
■ **FST8080**	Rammetykkelse - 8 mm i krop/8 mm i flange. Farve grå (Sea Wolf Blue 1042)
□ **FIL-EEEB**	Innerliner, fra bagenden af motoren til afslutning af bogie.
□ **FIL-TXEB**	Innerliner, fra gearkassetværbjælke til afslutning på bogie.
□ **BBOX-EF**	Batterikasse i overhæng bag. Kun velegnet til ISO-trailere med 1600 mm overhæng for.
■ **BBOX-L**	Batterikasse på chassisets venstre side - L=850 mm. (afstand mellem konsoller på chassisramme)
□ **BATS-D**	Batterisystem - dobbelt kreds. 2 forbrugsbatterier og 2 startbatterier. Anbefales til biler med stort energiforbrug herunder biler med parkeringskøler.
■ **BATS-S**	Batterisystem - enkelt kreds 2 batterier (anvendes både som start og forbrugsbatteri). Anbefales ikke til biler med parkeringskøler.
□ **2BAT210B**	2 batterier, kapacitet 210 Ah. GEL type.
■ **2BAT210C**	2 batterier, kapacitet 210 Ah. AGM.
■ **BATTAMP**	Batteriindikator standard (spænding og strøm).
□ **BATTIND**	Batteriindikator med ekstra information om ladetilstand (bla. GEL batterier)
□ **ADR1**	ADR udrustning. Hovedafbryder er placeret i batteriskab og kan betjenes via kontakt i instrumentpanel. (ADR godkendt fartskriver, timerfunktion på oliefyr er deaktiveret...)
□ **ADR2**	ADR udrustning, Betjening af hovedafbryder i instrumentpanel og bag på førerhus. (ADR godkendt fartskriver, timerfunktion på oliefyr er deaktiveret...)
□ **MSWI-A**	Hovedafbryder, ADR.
■ **MSWI-R**	Hovedafbryder, fjernbetjent. Standard fjernbetjening, Work Remote og My Truck
■ **R330A71**	330 liters D-formet brændstoftank, alu, højre side, Ø710 mm. Min. tankvolumen 150l Max. tankvolumen 810l
■ **UL-FUEL**	Uden brændstoftank i venstre side. Min. tankvolumen 160l Max. tankvolumen 730l
□ **ADTP-BC**	AdBlue-tank, højre side under førerhuset.
□ **ADTP-L**	AdBlue-tank, venstre side.
■ **ADTP-R**	AdBlue-tank, højre side.
□ **ADB048**	AdBlue tank, 48 liter L=300 mm. Designet til D56 tanke.
■ **ADB064**	AdBlue tank, 64 liter L=300 mm. Designet til D71 tanke.
□ **ADB065**	AdBlue tank, 65 liter. Designet til at sidde under førerhus på FH.
□ **ADB068**	AdBlue tank, 68 liter L=400 mm. Designet til D56 tanke.
□ **ADB083**	AdBlue tank, 83 liter L=500 mm. Designet til D56 tanke.
□ **ADB090**	AdBlue tank, 90 liter L= 400 mm. Designet til D71 tanke.

■ Standardudstyr □ Valgfrit udstyr

Førerhuse og drivliner beskrives mere detaljeret i separate datablade.

Kontakt din lokale Volvo forhandler for yderligere informationer om mulige varianter og kombinationer af disse.

Vi forbejolder os ret til ændringer i konstruktion og udstyr uden forudgående varsel.
Specifikationerne kan variere fra land til land.

MODELSERIE

Ny FH16 6x4, Tandem Trækker, Luftaffjedring bag (6A 01) FH 64T 6A

□	ADB099	AdBlue tank, 99 liter. Designet til at sidde under førerhus på FH.
□	ADB100	AdBlue tank, 100 liter L=400 mm. Designet til D71 tanke.
□	ADB112	AdBlue tank, 112 liter L=500 mm. Designet til D71 tanke.
□	ADTC-BF	AdBlue-tank, skinnende afskærmning. (malet Silver Metallic 1725).
■	FCAP-L	Aflåseligt tankdæksel.
■	FUFF-AS	Brændstofpåfyldning uden tyverisikring
□	FUFF-ATS	Brændstofpåfyldning med tyverisikring
□	ESH-LEFT	Vandret lyddæmper og udstødning til venstre
■	ESH-REAR	Vandret lyddæmper og udstødning bagud/nedad
□	ESH-RIGH	Vandret lyddæmper og udstødning til højre
□	ESH-VERT	Vandret lyddæmper, lodret udstødning bag førerhus, højre side.
□	EXST-SSP	Afgangsrør, blankpoleret rusfrit stål
□	EXST-ST	Afgangsrør, stål med Aluminiums overflade
□	WHC-FIX2	Stopklodser, 2 stk, standard. DIN76051-G53
□	WHC-FOL2	Stopklodser, 2 stk, sammenklappelig. DIN76051-G53.
□	WHCP-F	Stopklodser, placeret foran på chassiset.
□	WHCP-M	Stopklodser, placeret midt på chassiset.
□	WHCP-T	Stopklodser, transportmonterede.
□	TB-L80	Låsbart skab i sort plast i venstre side, 800 mm bred. Maxlast 130 kg.
□	TB-R80	Låsbart skab i sort plast i højre side, 800 mm bred. Maxlast 130 kg.
□	SUP-BAS	Cyklistværn i h. og v. side, foldbart med aluminiums sideprofiler.
□	SUP-LOW	Lavt cyklistværn i h. og v. side, foldbart med aluminiums sideprofiler.
□	CHAIN-S	Snekæder til 1 aksel (ved 6x6 kæder til 2 aksler).
□	HOOK-SC	Snekædekroge i overhæng bag.
■	TOWF-NO1	Bugseringsanordning i fronten.
□	TOWF-NO2	2 bugseringsanordninger, front.
□	TOWR-ONE	1 bugseringsanordning, bag.
□	TREL15	Eltilslutning til trailer/PHV via 15-polet elstik. (godkendt til ADR)
□	TREL7	Eltilslutning til trailer/PHV via 7-polet elstik (24N)
■	TREL7-7	Elstik, 2 x 7-polet (24N+24S) ikke ADR
□	TBC-DUO	Duomatic, luftkoblinger bremser.
■	TBC-EC	Bosch, luftkoblinger bremser.
■	TRBR-STA	Aktivering af bremser på trailer (kontrol af sammenkobling).
□	TRB-STRE	ESP vogntogsbremse. Elektronisk styret afbremsning af sættevogn/påhængsvogn, således at saksning undgås.
■	RFEND-B	Heldækkende lavtmonterede bagskærme med aftagelig top.
■	RFH-BAS	Bagskærmhøjde optimeret til dækstørrelse, rammehøjde, lovkrav, eventuel drejeskammel etc.
□	RFH-HIG	Bagskærmhøjde hævet mest muligt under hensyntagen til lovgivning.
□	RFH-LOW	Bagskærmhøjde sænket mest muligt under hensyntagen til lovgivning. Risiko for kontakt mellem dæk og bagskærm.
□	ATANK-AL	Aluminiums lufttank
■	ATANK-ST	Stål lufttank
■	TL-LED	Baglygter, LED. Baglys, markeringslys, bremselys, blinklys, baklys, tågelys og refleks.
■	BLIGHT-E	Nødbremselys ved katastrofeopbremsning - Lovkrav ved nyregistrering fra 7. juli 2024

DÆK OG FÆLGE

□	RT-AL	Aluminiumsfælge, børstede, std. huller.
□	RT-ALDP	Aluminiumsfælge, Dura-Bright, std. huller, lange bolte
□	RT-ALDPD	Aluminiumsfælge, Dura-Bright, undersænkede huller, korte bolte
□	RT-ALDU	Aluminiumsfælge, børstede, dobbelthuller
■	RT-STEEL	Stålfælge, std.
□	WCAP	Hjulkapsler i aerodynamisk design.
□	SPWT-D	Reservehjul med samme dækmontering som trækakslen.
□	SPWT-F	Reservehjul med samme dækmontering som foraksel.
□	SWCP-LF	Reservehjulsholder, venstre side, foran drivaksel.
□	SWCP-T	Reservehjul transportmonteret.
□	SWCP-TP	Transportmont. reservhjulsholder + dæk
□	JACK-12T	Donkraft, kapacitet 12 tons.
□	JACK-15T	Donkraft, kapacitet 15 tons.
□	JACK-20T	Donkraft, kapacitet 20 tons.
■	TOOLKIT	Værktøjssæt.
□	INFLAHOS	Luftpåfyldningsslange til dæk
□	GAUGE-TP	Dæktryksmåler (håndholdt manometer).

DRIVLINE, UDRUSTNING

■	TRAP-HD	Gearkasse, heavy duty (anvendes til blokvognskørsel og krævende terrænkørsel)
■	DRM-BE	Drive Mode (3 stk software indstillinger af gearkasse) - økonomi, standard og performance
□	PVT-MAP	I-See med GPS oplysninger om topografi via kort. 5 års abonnement er inkluderet i prisen Reducerer brændstofforbruget under brug af cruise control ved at optimere hastigheden op/ned ad bakke. Når abonnement for kort udløber går I-SEE over til at bruge klassisk deling af data om topografi via "sky" med færre data til optimering af I-SEE funktionerne.
■	PVT-MTM	I-See (Optimering af brændstofforbrug via GPS oplysninger) 5 års abonnement er inkluderet i prisen
□	CRUIS-E	Fartpilot - I-Cruise med knapbetjening på rat.
■	CRUIS-E5	Fartpilot I-Torque - (Økonomi mode inkl. momentbegrænsning for maksimal besparelse)
□	AMSO-AUT	I-shift, manuel gearskiftefunktion i automatik-tilstand, med kick-down funktion.
□	AVO-ENH	I-Shift software til bl.a anlægs- og tømmerkørsel som forbedrer startevne og køreegenskaber ved terrænkørsel - bla. "Rokkefunktion".
□	APF-ENH	I-Shift software understøtter - udvidede kraftudtagsfunktioner
□	RET-TH	Hydraulisk gearkassemonteret retarder. Maksimal bremseeffekt 600 kW i 15-20 sek. og kontinuerlig bremseeffekt 400 kW. Retarder er forsynet med cruise-funktion der tilpasser bremseeffekten til den valgte nedkørselshastighed.
□	TC-MAOH2	Gearkasseoliekøler, ekstra kraftig, luft/vand/olie (Blokvognstransport). Kræves i forbindelse med samlet vogntogsvægt på 60 t og derover for biler med overdrive gearkasse, og for vogntogsvægte over 80 t i kombination med gearkasser uden overdrive.
■	TC-MWO	Gearkasseoliekøler, til gearkasser uden retarder. Vand/olie. Kræves i forbindelse med samlet vogntogsvægt på 60 t i kombination med gearkasser uden overdrive.
□	TC-MWOH2	Gearkasseoliekøler, kraftig, vand/olie. Kræves i forbindelse med samlet vogntogsvægt i intervallet 60-80 t i kombination med gearkasser uden overdrive.
□	2COM1100	2 cyl. trykluftkompressor, 1100 l/min. (760 cc)
■	2COMP900	2 cyl. trykluftkompressor, 900 l/min. (636 cc)
□	CLU-AIRC	Luftkompressor med kobling.
□	AIRIN-FR	Frontluftindtag i venstre side.
■	AIRIN-HI	Højt luftindtag på førerhusets venstre side.
□	AIRIN-LO	Lavt luftindtag på førerhusets venstre side.
□	ACL1ST-S	Luftfilter med ekstra filterelement.

■ Standardudstyr □ Valgfrit udstyr

Førerhuse og drivliner beskrives mere detaljeret i separate datablade.

Kontakt din lokale Volvo forhandler for yderligere informationer om mulige varianter og kombinationer af disse.

Vi forbejolder os ret til ændringer i konstruktion og udstyr uden forudgående varsel.
Specifikationerne kan variere fra land til land.

MODELSERIE

Ny FH16 6x4, Tandem Trækker, Luftaffjedring bag (6A 01) FH 64T 6A

□	24A150BL	Generator, 150 Ampére med LIN kommunikation
■	24A180BL	Generator, 180 Ampére med LIN kommunikation
□	24AL150B	Generator, 150 Ampére
□	CCV-C	Krumtaphusventilation, lukket. Oliedampe fra topdæksel separeres og olien føres tilbage til motoren og renset luft ledes ind i turboens indsugning. Beregnet til omgivelsestemperatur ned til -25°C.
□	CCV-O	Krumtaphusventilation, åben.
■	PRIM-EL	Elektrisk udluftningspumpe - brændstof
□	PRIM-MAN	Manuel udluftningspumpe - brændstof
□	AF-E	Varmeelement på brændstoffilter.
□	AF-R	Recirkulation af brændstof
□	FUEFE2LW	Stort Brændstoffilter, dobbelt, motormonteret, med vandudskiller.
■	EST-AID	Varmeelement for koldstart.
□	220EBH15	Motorvarmer, 220V/1,5 kW.
□	PTER-100	Motorkraftudtag, DIN-tilslutning DIN100/ISO7646 flange
□	PTER-DIN	Motorkraftudtag, DIN-tilslutning (DIN5462)
□	PTER1400	Motorkraftudtag med flange SAE1410.
□	HPE-F101	F1-101 hydraulikpumpe på motorkraftudtag
□	HPE-F41	F1-41 hydraulikpumpe på motorkraftudtag
□	HPE-F51	F1-51 hydraulikpumpe på motorkraftudtag
□	HPE-F61	F1-61 hydraulikpumpe på motorkraftudtag
□	HPE-F81	F1-81 hydraulikpumpe på motorkraftudtag
□	HPE-T53	F2-53/53 hydraulikpumpe på motorkraftudtag
□	HPE-T70	F2-70/35 hydraulikpumpe på motorkraftudtag
□	HPE-V45	VP1-45 variabel hydraulikpumpe på motorkraftudtag
□	HPE-V75	VP1-75 variabel hydraulikpumpe på motorkraftudtag
□	PTR-D	PTR-D, gearkassekraftudtag for direkte pumpe montering. Maks. 1000 Nm.
□	PTR-DH	PTR-DH, gearkassekraftudtag for direkte pumpemontering. Maks. 600 Nm.
□	PTR-DM	PTR-DM, gearkassekraftudtag for direkte pumpemontering. Maks. 600 Nm.
□	PTR-F	PTR-F, gearkassekraftudtag med kardanflange. Maks. 1000 Nm.
□	PTR-FH	PTR-FH, gearkassekraftudtag med kardanflange. Maks. 600 Nm.
□	PTR-FL	PTR-FL, gearkassekraftudtag med kardanflange. Maks. 600 Nm.
□	PTRD-D	PTRD-D, 2 DIN-pumpetilslutning, 1 fremad/1 bagud til direkte pumpemontering. (maks. 870 Nm TPTT870 - lav udveksling se VBI) (maks. 730 Nm TPTT730 - høj udveksling se VBI)
□	PTRD-D1	PTRD-D1, gearkassekraftudtag med 2 udtag. Fremad direkte pumpemontering og bagud flange for kardanmontering. (maks. 870 Nm TPTT870 - lav udveksling se VBI) (maks. 730 Nm TPTT730 - høj udveksling se VBI)
□	PTRD-D2	PTRD-D2, gearkassekraftudtag for 1 hydraulikpumpe til direkte montering og 2 flanger for kardanmontering. (maks. 870 Nm TPTT870 - lav udveksling se VBI) (maks. 730 Nm TPTT730 - høj udveksling se VBI)
□	PTRD-F	PTRD-F, gearkassekraftudtag med flange for kardanmontering. 1 stk. SAE flange bag for kardanmontering (maks. 870 Nm TPTT870 - lav udveksling se VBI) (maks. 730 Nm TPTT730 - høj udveksling se VBI)
□	HPG-F101	Direkte monteret F1-101 hydraulikpumpe på gearkassekraftudtag.
□	HPG-F41	Direkte monteret F1-41 hydraulikpumpe på gearkassekraftudtag.
□	HPG-F51	Direkte monteret F1-51 hydraulikpumpe på gearkassekraftudtag.
□	HPG-F61	Direkte monteret F1-61 hydraulikpumpe på gearkassekraftudtag.
□	HPG-F81	Direkte monteret F1-81 hydraulikpumpe på gearkassekraftudtag.
■	STWPOS-L	Venstrestyret.
□	STWPOS-R	Højrestyret.
■	STWM-LE	Rat, læderbetrukket.
□	STGW-AD2	Justerbar ratstamme og ratvinkel (-5 grader til + 15 grader)
■	STGW-ADJ	Justerbar ratstamme.J
□	AIRBAG	Airbag i førersiden.
□	DRC-AMII	Automatisk regenerering af partikelfilter med mulighed for manuel styring via kontakt. Kontakten har 3 indstillinger. Automatisk, manuel og annullering af regenerering.
■	DRC-AUTO	Automatisk regenerering af partikelfilter
□	1DAYDIG	Fartskriver, digital (Siemens version 3.0). EU-godkendt frem til registrering d. 15/6-2019. 1-dags udgave.
■	1DAYDIG4	Fartskriver, digital (Siemens) version 4.1. EU-krav ved førstegangsregistrering fra 21/8-2023
□	ARSL	Ekstra fartbegrænser (kontakt i instrumentpanel).
■	ESP-BAS1	Elektronisk Stabilitets Program (ESP). Kan afbremse hvert hjul for sig, således at risikoen for vælteulykker reduceres.
□	ESPC-RO	Styring af ESP funktion (standard/reduceret/frakoblet)
□	HWSS-ACB	ACC med adaptiv fartpilot, advarsel mod kollision (FCW) og automatisk nødopbremsning (gælder både stationære objekter og objekter i bevægelse)
■	HWSS-FCB	Advarsel mod kollision (FCW) og automatisk nødopbremsning (gælder både stationære objekter og objekter i bevægelse) Lovkrav pr. 1/11-2015 for 2 og 3 akslede biler. Off-Road klassificerede biler og biler med stålaffjedring på bagaksel er undtaget for dette krav.
■	LSS-DW	Sporassistent. Systemet advarer hvis man ufrivilligt er ved at forlade sin kørebane. Det er aktivt ved hastigheder over 60 km/t. Det advarer kun ved vognbaneskift hvor blinklyset ikke er aktiveret. Kan afbrydes.
□	LSS-DW3	Aktiv sporassistent med pilot assistent
□	LCS2	Sideassistent - passagerside (VRU)
■	LCS4	Sideassistent - begge sider (VRU) Lovkrav ved nyregistrering fra 7. juli 2024
■	DAS-W	Opmærksomhedsassistent Systemet overvåger chaufførens kørsel og lastvognens position i forhold til vognbanen og vejsiderne. Systemet kan genkende kørestilen hos en søvnig eller uopmærksom chauffør og opfordrer den pågældende chauffør til at holde en pause.
□	RSENS-W	Regnsensor med justerbar følsomhed.
■	CU-ECC	Aircondition med elektronisk temperaturkontrol.
□	CU-ECC2	Automatisk, elektronisk aircondition m. luftkvalitetssensor og aktivt kulfilter.
■	IGT-BUT	Start/stop via trykknap
■	IMMOBIL	Startspærre.
□	ALARM-E	Tyverialarm for førerhus og evt. opbygning/anhænger.
□	AUD-EXT	Audio - Extended Forstærker og Subwoofer
□	PHONE-PK	Forberedelse til Telefonmontering. Antenne og kabler formonteret.
□	ISUNS-BS	Solskærm, indvendig, begge sider.
■	ISUNS-DS	Solskærm, indvendig, førerside.
□	ISUNF-RE	Solgardin i forruden, indvendigt. Elektrisk.
■	ISUNF-RM	Solgardin i forruden, indvendigt. Manuelt.
■	CSPL-BXD	Opbevaringsskuffe i instrumentsbords midte.
□	ADFS	2 stk. DIN-pladser (standard radiomontering) over forrude.
□	BUPALARM	Bakalarm.
□	RTOLL-PK	Toll Collect forberedelse. Indeholder GPS/GSM antenne og nødvendige kabler leveret af Toll Collect. Understøtter montering af enhed i DIN-hul.

■ Standardudstyr □ Valgfrit udstyr

Førerhuse og drivliner beskrives mere detaljeret i separate datablade.

Kontakt din lokale Volvo forhandler for yderligere informationer om mulige varianter og kombinationer af disse.

Vi forbejolder os ret til ændringer i konstruktion og udstyr uden forudgående varsel.
Specifikationerne kan variere fra land til land.

MODELSERIE

Ny FH16 6x4, Tandem Trækker, Luftaffjedring bag (6A 01) FH 64T 6A

□	LOADIND	Elektronisk lastindikator, akseltrykkene/totalvægt vises i førerinformationsdisplayet. Tolerance på indikator er ca. +/- 250 kg pr. aksel med luftaffjedring og ca. +/- 500 kg pr. aksel med stålaffjedring - afhængig af kalibrering. (Biler med 2 styrende foraksler og stålfjedre viser ikke akseltryk for de pågældende aksler). Vægt af sættevogn/påhængsvogn vises også såfremt at der er EBS bremser iht. ISO 11992-2. Vægten kan også vises på Volvo's fjernbetjening, som kan tilvælges.
□	REMC-MF	Work Remote (Multi-fjernbetjening) Tilgængelige funktioner er afhængig af bilens udstyr og lokal tilpasning. - Styring af luftaffjedring - Styring af arbejdslys - Ind/ud-kobling af kraftudtag - Styring af motoromdrejninger - Start/stop af motor - Styring af dørlåse - Lastindikator - Valgfri opsætning for opbygger for styring af opbyggerkontakter (samme som i instrumentpanel). Flere funktioner kræver Bodybuildermodul. Ikke godkendt til ADR.
■	FIREXT3D	1 stk. Brandslukker, 3 kg. Dansk mærkat.
□	WARNLAMP	Advarselslampe, transport, batteridrevet.
□	LAMP-IN	Inspektionslampe
□	BULBKIT	Sæt med ekstra pærer og sikringer.
■	WRITEPAD	Skriveplade til montering på rattet.
■	DST-CF1	Førerstol, Komfort. Luftaffjedret, sele i B-stolpe.
□	DST-CF5	Førerstol, Komfort. Luftaffjedret, elopvarmet, sikkerhedssele i stolen.
□	DST-CF6	Førerstol, Komfort. Luftaffjedret, elopvarmet, ventileret, sikkerhedssele i stolen.
□	DST-LUX1	Førerstol, De Luxe - trinløs eljusterbart med hukommelse. Luftaffjedret, elopvarmet, ventileret, sikkerhedssele i stolen.
□	DST-LUX2	Førerstol, De Luxe - trinløs eljusterbart med hukommelse. Luftaffjedret, elopvarmet, sikkerhedssele i stolen.
□	SBD-RED	Sikkerhedsseler, fører- og passagerstol, røde
□	SBPRE-DS	Seleforstrammer, førerstol
□	PST-CF5	Passagerstol, Komfort 5. Luftaffjedret, elopvarmet, sikkerhedssele i sædet.
□	PST-RX1	Passagerstol, drejbar (0-55°), vipbar (0-16°). Fastmonteret uden indbygget affjedring. Sele i B-stolpe
■	PST-STD2	Passagerstol, standard. Uden luftaffjedring, sele i B-stolpe, justerbar lændestøtte.
□	SBPRE-PS	Seleforstrammer, passager
■	ARMRE-BB	To armlæn på både fører- og passagerstol.
■	ARU-LEA	Armlæn, læderbetrukne.
■	GRABHI-L	Indstigningshåndtag, læder.
□	FMAT-RUB	Gummimåtter.
■	FMAT-TX2	Tekstil og gummi måtter
■	LBK80F	Køje, nedre, uden elevation med bred midtersektion 815x2000 mm, opklappelig 55 grader
□	LBK80FRE	Køje, nedre, 800 mm, elektrisk elevation 55 grader, opklappelig 55 grader, bred midtersektion 815x2000 mm.
□	LBK80FRM	Køje, nedre, 800 mm, manuel elevation 55 grader, opklappelig 55 grader, bred midtersektion 815x2000 mm.
□	MATL-FI	Madras, 160 mm tyk springmadras, over 100 kg kropsvægt.
□	MATL-FI4	Madras nedre køje - designet op til ca. 100 kg.
■	MATL-SF	Madras, 160 mm tyk springmadras, op til 85-100 kg kropsvægt.
□	OLMAT-BA	Rullemadras, basis.
■	OLMAT-PR	Rullemadras, premium.
□	TBK60AD	Køje, øvre, 600x1900 mm, højdejusterbar, opklappelig op til 52 grader afhængig af førerhus og valg af opbevaringsplads på førerhusets bagvæg
□	TBK60F	Køje, øvre, 600x1900 mm, opklappelig op til 52 grader afhængig af førerhus og valg af opbevaringsplads på førerhusets bagvæg
□	TBK70AD	Køje, øvre, 700x1900 mm, højdejusterbar, opklappelig op til 52 grader afhængig af førerhus og valg af opbevaringsplads på førerhusets bagvæg
□	TBK70F	Køje, øvre, 700x1900 mm, opklappelig op til 52 grader afhængig af førerhus og valg af opbevaringsplads på førerhusets bagvæg
□	PH-CAB2	Dieseldrevet kabinevarmer 2000 W (luftfyr). Opvarmning af førerhuset via luft. Styres via timer (ikke ADR biler).
□	PH-ENGCA	Dieseldrevet motor- og kabinevarmer. Opvarmning af førerhuset via bilens varmesystem - vandbaseret. Styres via timer (ikke ADR biler).
□	CPC-ADV	Parkeringskøler til førerhus. I-ParkCool - integreret i klimaanlæg - 3 stk. ventilatorer er monteret i front til køling af varmen fra parkeringskøleren - Ikke ekstra dieselforbrug sammenlignet med tagmonterede kølesystemer Elforbruget er stort når parkeringskøleren arbejder, derfor anbefales det at have dobbelt batterisystem.
■	SLCP-BAS	Kontrolpanel ved køjen, basis (interiør lys, parkeringsvarmer, tagluge)
□	SLCP-LUX	Kontrolpanel ved køjen, luksus (interiør lys, parkeringsvarmer+køler, tagluge, dørlåse, audio, sideruder, ur)
□	SAFE	Pengeskab.
□	RUS-BAS	Standard opbevaringsrum på førerhusets bagvæg med jalousilåger, 154 liter (300 mm højt). På FM/FMX-dagførerhus dog 60 liter (300 mm højt).
□	RUS-HIG	Stort opbevaringsrum på førerhusets bagvæg med jalousilåger, 245 liter (440 mm højt).
□	TABLE	Foldbart og højdejusterbart bord til montering på underkøje
□	REFR-RUS	28 liter køleskab i overskab på førerhusbagvæg.
□	REFRIG	33 liter køleskab under køje med mulighed for frys - inkl. rumopdelere.
□	MICRO-PK	Forberedelse til mikrobølgeovn i højre side over frontrude
□	BOTH-D	Flaskeholder - centralt i instrumentpanel. Op til 1,5 liter flaske.
□	BOTH-DL	To flaskeholdere, en i instrumentpanel og en på skuffe under nederste køje. Op til 1,5 liter flaske.
□	BOTH-L	Flaskeholder monteret på skuffe under nederste køje. Op til 1,5 liter flaske.
□	COFMA-PK	Forberedelse til kaffemaskine
□	INLI-BAS	Interiørbelysning hvidt med blød overgang ved tænd og sluk. Ingen lysdæmper.
□	INLI-NL	Interiørbelysning hvidt med blød overgang ved tænd og sluk, samt rødt natlys.
■	INLI-NLD	Interiørbelysning hvidt med blød overgang ved tænd og sluk, samt rødt natlys og lysdæmper.
□	ARL-FLEX	Læselampe med svanehals.
■	RH-EE	Uden taglugefunktion - fast tagluge i tonet glas (nødudgang)
□	RH-ER	Tagluge forstærket i stål - nødudgang
□	RH-ETR	Tagluge - elektrisk/tonet glas/åbnes bag
□	RH-MTR	Tagluge - manuel/tonet glas/åbnes bag
■	GLAS-TIN	Tonede ruder.
□	SWIND-BS	Siderude, ekstra, begge sider.
■	VANMIR	Spejl indvendig i centrale opbevaringsrum.
□	AS-FUS	Ekstra hylde i opbevaringsrum over forrude. Der leveres kun 1 hylde når der er monteret mikrobølgeovn i det ene opbevaringsrum.
□	INFOT-PK	Fladskærmsforberedelse, over venstre dør (op til 19").

■ Standardudstyr □ Valgfrit udstyr

Førerhuse og drivliner beskrives mere detaljeret i separate datablade.

Kontakt din lokale Volvo forhandler for yderligere informationer om mulige varianter og kombinationer af disse.

Vi forbejolder os ret til ændringer i konstruktion og udstyr uden forudgående varsel.
Specifikationerne kan variere fra land til land.

MODELSERIE

Ny FH16 6x4, Tandem Trækker, Luftaffjedring bag (6A 01) FH 64T 6A

	Tagantenne, antennestik, 3,5 mm jack stik til stereo over bilens anlæg og 12 volt udtag.

FØRERHUS, UDV.

□ EXTL-BAS	Udvendig styling, standard.
■ EXTL-EN3	Udvendig styling, høj Kølergrill - Waterfall i Sølvfarve. Sølv - spoiler på spejle, indlæg i udvendig solskærm, Blanke dørhåndtag og emblemer Følgende dele er malet i førerhusfarve: Kofanger og trinkasse. Trin i skridsikkert aluminium.
■ DGLAS-H	Hærdet dørglas.
□ DGLAS-L	Lamineret dørglas.
■ BUMP-B	Kofanger, plastik.
□ BUMP-B2	Kofanger, stål.
□ BUMP-HD	Kraftig front kofanger FMX - leveres med integreret træktravers FH/FH16 - leveres med sort kølergrill og umalet kofanger.
□ BUMP-SP	Kofangerspoiler.
□ AUXFS	Ekstra indstigningstrin i siden
□ GUARD-EH	Kraftig afskærmning af bundkar.
□ BUGNET	Insektnet foran køler.
□ CTILTP-E	Førerhustip, elektrisk betjent. Tipvinkel 70°.
■ CTILTP-M	Førerhustip, manuelt betjent. Tipvinkel 70°.
□ FCABS-A	Førerhusaffjedring, luft for.
■ FCABS-M	Førerhusaffjedring, mekanisk for.
□ RCABS-A	Førerhusaffjedring, luft bag.
■ RCABS-M	Førerhusaffjedring, mekanisk bag.
■ HCC-INEX	Låsbar kølergrill over centrallås
□ MIRCFCPS	Sidespejle, el-varme, el-manøvrerede og blindvinkelkamera i passagerside
□ MIRCMCP	Sidekamera (erstatter standard og vidvinkel sidespejle) og blindvinkelkamera i passagerside
□ MIRCMS	Sidekamera (erstatter standard og vidvinkel sidespejle)
■ MIRCOMF	Elmanøvrerede og elopvarmede sidespejle med vidvinkelspejl i begge sider og nærzonespejl i passagersiden.
■ AMIR-F20	Frontspejl monteret under solskærm, radius 200 mm.
□ SUNV-H	Udvendig solskærm.
□ AD-ROOF	Tagspoiler, lakeret i førerhusfarve.
□ AD-SIDEL	Sidespoilere bag førerhus, lang. Lakeret i førerhusfarve.
□ AD-SIDES	Sidespoilere bag førerhus, kort. Lakeret i førerhusfarve.
□ AD-CHASX	Chassisskørter. Lakeret i førerhusfarve.
□ ADCF-F	Ekstra afviser på sideskørter
■ HL-LED	LED Forlygter Ledetal 25
□ HL-LED3	Adaptive LED Forlygter Ledetal 30
■ HL-CLEAN	Forlygtevasker, højtryksspuling.
□ HLP-ST	Afskærmning af forlygter, stål (FM og FH) og stål/plastik (FMX) EU godkendt.
□ DRIVL2	Ekstra Led fjernlygter placeret under forlygter Ledetal 12,5.
■ UDRIVL	Uden ekstra fjernlygter i forlygterne.
■ FOGL-WC	LED tågelygter - placeret under forlygte
□ CL-STAT	Hjørnebelysning, LED statisk. Oplyser omgivelserne til den side man viser af til. Kun når blinklyset aktiveres ved under 40 km/t.
□ ASL-RF2	Integrerede LED fjernlygter i globetrotterskilt - højt placeret.
□ IDLAMP-A	3 stk top lamper - orange. Centralt monteret.
□ IDLAMP-W	3 stk top lamper - hvide. Centralt monteret.
□ IDLMPSW	Kontakt til tre markeringslygter i førerhustagets midte, ej godkendt til brug i Danmark.
□ BEACOA2F	2 stk LED afmærkningslygter (roterende lysfunktion) placeret forrest på taget Monteret på konsol såfremt denne er ordret, alternativt på taget
□ BEACOA2R	2 stk LED afmærkningslygter (roterende lysfunktion) placeret bagest på taget Monteret på konsol såfremt denne er ordret, alternativt på taget
□ BEACON-P	Kabelforberedelse for rotorblink på førerhustag.
□ BEACONA4	4 stk. tagmonterede LED afmærkningslygter (roterende lysfunktion)
□ CABPT-R1	Kabelgennemføring i førerhustag, højre side.
□ CABPT-R2	Kabelgennemføringer i førerhustag, begge sider.
□ SPOTP-F	Forberedt for fjernlygter foran.
□ SPOTP-R	Forberedt for projektører på taget.
□ SPOTP-RF	Forberedt for fjernlygter foran og på taget.
□ ROS-IL	Belysning i "Globetrotter"-skilt
□ ROS-IL2	Forberedelse for lys i globetrotterskilt - (knap til kontakt er bipakket)
□ ROS-ILP	Forberedt for lys i tagskilt.
□ CSGN-ENG	Globetrotterskilt monteret.
□ CSGN-GTR	Globetrotter-skilt monteret i lyskassen.
□ HORN-F1S	Tryklufthorn bag kølergitter (Jericho).
□ HORN-R2S	Kompressorhorn, to stk. monteret på tag.
□ ANT-CBR	Antenne for walkie monteret på tag (højre side).
□ ACCBR-AP	Tagbøjle, for- og bagkant samt midt.
□ ACCBR-F	Tagbøjle, forkant.
□ ACCBR-FM	Tagbøjle, forkant og midt.
□ ACCBR-FR	Tagbøjle, for- og bagkant.
□ ACCBR-M	Tagbøjle, midt.
□ ACCBR-R	Tagbøjle, bagkant.
□ ACCBR-RM	Tagbøjle, bagkant og midt.
□ STUC-B	Opbevaringsrum under førerhuset, begge sider.
□ STUC-L	Opbevaringsrum under førerhuset, venstre side.
□ STUC-R	Opbevaringsrum under førerhuset, højre side.
□ RFCAR-BC	Holder til bagskærme, på førerhusbagvæg.
□ LADDER	Stige, monteret bag på førerhus i højre side.
□ REFS-TW	Reflekser til førerhus hvide, bipakket
□ REFS-TY	Reflekser til førerhus - bipakket, gule

OPBYGNING

□ 5WM-ISHD	L-profil, ISO, Heavy Duty Høj (80 mm over chassisramme).
□ 5WM-ISOM	L-profil, ISO, Medium(50 mm over chassisramme).
□ 5WM-MASM	Manuel forskydelig underramme, Medium(50 mm over chassisramme). AP-mål er i bageste position.
□ 5WH150	Drejeskammelhøjde 150 mm.
□ 5WH185	Drejeskammelhøjde 185 mm.
□ 5WH190	Drejeskammelhøjde 190 mm.
□ 5WH290	Drejeskammelhøjde 290 mm.
□ 5WT-JO11	Drejeskammel, JOST Heavy Duty 38-G (støbejern).
□ 5WT-JO8	Drejeskammel, JOST JSK37 (støbejern)
□ 5WT-JO9	Drejeskammel, JOST JSK42 (støbejern).
□ 5WT-JOHD	Drejeskammel, JOST Heavy Duty. Type 38-C, (støbejern) 2/3.5" kingpin.
□ 5WT-SH	Drejeskammel, SAF-Holland +GF+ SK-S 36.20 V (støbejern).
□ 5WT-SH2	Drejeskammel, SAF-Holland +GF+ SK-HD 38.36 V (støbejern).Drejeskammel, SAF-Holland +GF+ SK-HD 38.36 V (støbejern).
□ 5WLM-B	Standard vedligeholdelse af drejeskammel. Uden plastmateriale på skammelplade/automatisk smøring
□ 5WL-S1	Smøring af drejeskammel, låsesystem og topplade

■ Standardudstyr □ Valgfrit udstyr

Førerhuse og drivliner beskrives mere detaljeret i separate datablade.

Kontakt din lokale Volvo forhandler for yderligere informationer om mulige varianter og kombinationer af disse.

Vi forbejolder os ret til ændringer i konstruktion og udstyr uden forudgående varsel.
Specifikationerne kan variere fra land til land.

MODELSERIE

Ny FH16 6x4, Tandem Trækker, Luftaffjedring bag (6A 01) FH 64T 6A

□	TCIND	Kontrolsystem på tilkobling af sættevogn (højde, kongebolt og lås)
■	RDECK	Gangbro bag førerhus. 510 mm bred.
□	RDECK-M	Tredelt gangbro, to over rammen og en over batterikassen/tanken.
□	SRWL-PK	Forberedelse bak/arbejdslygter. Ledningsnet og 3 stillingsafbryder (tænd/sluk/bakgear)
□	SWL-2RW	2 stk. hvide LED arbejdslygter, bag (monteret i chassisrammehøjde)
□	SWL-PK	Forberedelse til sidevendt arbejdsbelysning. Ledningsnet og 2 stillingskontakt (on/off).
■	WL-TA1W	Arbejdslampe til drejeskammelbelysning på galge.
□	WLC-H2W	Arbejdslygter, 2 stk hvide LED, højt monteret bag førerhuset (ved tag)
□	WLC-PKH	Forberedelse (kabel og kontakt) til højt monterede arbejdslygter bag førerhuset.
□	WLC-PKL	Forberedelse (kabel og kontakt) til lavt monterede arbejdslygter bag førerhuset.
□	WLC-PKLH	Forberedelse (kabel og kontakt) til lavt og højt monterede arbejdslygter bag førerhuset.
■	ECBB-BAS	Opbyggerel-central, uden opbyggermodul.
□	ECBB-HIG	Opbyggerel-central, med opbyggermodul (HIG) i førerhus. Antal udgange - 14 HIG (+24 ved aktiv) og 4 Low (stel ved aktiv)
□	ECBB-MED	Opbyggerel-central, med opbyggermodul (MED) i førerhus. Antal udgange - 7 HIG (+24 ved aktiv) og 4 Low (stel ved aktiv)
□	BBCHAS1	Opbygger el-interface, 1 x 7-polet.
□	BBCHAS3	Opbygger el-interface, 3 x 7-polet.
□	BEPR-T2	Elektrisk forberedelse til tip (med workremote)
□	EXSTER	Ekstern styring via BBM Fjernbetjening er ikke inkluderet Fjernbetjeningen skal være godkendt af Færdselsstyrelsen
□	TD-LED	Trailergenkendelse, til diodebaglygter. Forudsætter et minimumsstrømforbrug på 500 mA og alle baglygter skal være diodelygter.
□	AUXL-SPK	Forberedelse til sneplovbelysning. Ledningsnet til ekstra forlygter og blinklygter.
□	TAILPRE2	Forberedelse til bagmonteret lift. (Betjening via workremote) Forberedelse til lift. Indeholder kontakt på instrumentbordet til lift, 3-leder kabel fra kontakten til chassisets bagende og et nyt ikon i instrumentbordet. Desuden strømkabel med 200A sikring frem til tilslutningspol på chassisrammen.
□	TAILPREP	Forberedelse til lift. Indeholder kontakt på instrumentbordet til lift, 3-leder kabel fra kontakten til chassisets bagende og et nyt ikon i instrumentbordet. Desuden strømkabel med 200A sikring frem til tilslutningspol på chassisrammen.
□	AESW2	Ekstra kontakter, 2 stk.
□	AESW2PK	Ekstra kontakter, plads til 4 stk.
□	AUXSW-4	Forberedelse til 4 ekstra kontakter.

SERVICES

■	TGW-4GWL	Kommunikationsenhed (TGW-4GWL)
□	FMS-PK	Fleet Management System gateway
□	DRUT1	My Truck App - 1 års abonnement forudbetalt
□	DRUT2	My Truck abonnement - 2 år App til mobiltelefon downloades til IOS/Android og man kan herefter se status/styre funktioner indenfor 3 hovedområder. 1: Instrumentpanel - Brændstof, Adblue, kølervæske, sprinklervæske, motorolie, batteri og lys. 2: Klimaanlæg - styre udstyr som parkeringsvarmer/parkeringskøler. 3: Alarm og låse - Låsestatus kan ses og man får besked såfremt at alarmen aktiveres. Kan ikke kombineres med ADR.
□	DRUT3	My Truck App - 3 års abonnement forudbetalt
□	DRUT4	My Truck App - 4 års abonnement forudbetalt
□	DRUT5	My Truck App - 5 års abonnement forudbetalt
■	TSRS	Skiltegenkendelse (Traffic Sign Recognition System - Lovkrav fra 7. juli 2024)