MODELSERIE

Ny FH16 6x4, Tandem Langt chassis, Stålfjedre bag (6L 01) FH 64R 6L

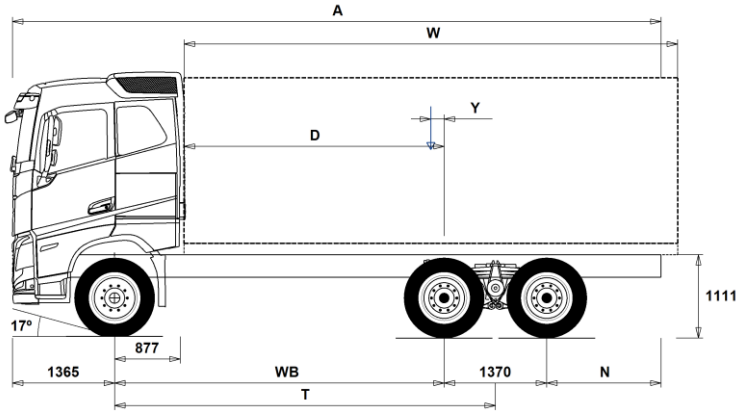

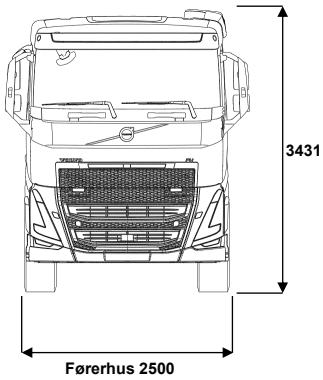

Chassisdimensioner [mm]

WB	Akselafstand	3200	3400	3700	3900	4300	4600	4900	5200	5600
A	Total chassislængde	7710	8010	8460	8760	9410	9860	10310	10810	11410
D	Centrum af bagaksel til forkant opbygning	2273	2473	2773	2973	3373	3673	3973	4273	4673
N	Bagerste overhæng (Min.)	825	825	825	825	825	825	1225	1225	1225
N	Bagerste overhæng (Maks.)	1775	1875	2025	2125	2375	2525	2675	2875	3075
T	Teor. WB	3885	4085	4385	4585	4985	5285	5585	5885	6285
Y	Tyngdepunkt for last (Min.)	-293	-278	-252	-235	-201	-181	-156	-130	-101
Y	Tyngdepunkt for last (Maks.)	-270	-254	-226	-208	-172	-150	-123	-95	-64
W	Opbygningens længde (Min.)	5087	5454	5999	6362	7089	7646	8192	8736	9443
W	Opbygningens længde (Maks.)	5132	5501	6050	6416	7148	7709	8258	8783	9443

Chassisvægte [kg]

Foraksel	5270	5290	5315	5325	5350	5390	5400	5410	5440
Bogie	3565	3580	3605	3610	3650	3705	3710	3720	3755
Egenvægt	8835	8870	8920	8935	9000	9095	9110	9130	9195
Nyttelast (inkl. opbygning, fører, brændstof, etc.)	17165	17130	17080	17065	17000	16905	16890	16870	16805

Vendediameter [mm]

Vendediameter, målt ved vejbane	13900	14500	15500	16100	17300	18200	19100	20000	21300
Vendediameter, målt mellem to vægge	15300	15900	16800	17400	18700	19600	20500	21400	22600

Vægte [kg]	Lovlige	Tekniske
Totalvægt lastvogn	26000	28100
Vogntogsvægt	44000	44000
Foraksel	7100	7100
Bogie	19000	21000

Noter

Chassisdimensioner
Førerhushøjde: +375 mm for CAB-HSLP, -203 mm for CAB-LSLP, +517 mm for CAB-XHSL.
D-målet inkluderer frigang på 50 mm samt for lange chassier en hjælperamme på 100 mm.
Højder kan variere ± 20 mm ved bladfjedre og ± 10 mm ved luftaffjedring.
Alle dimensioner er ved ubelastet chassis og evt. løbeaksel sænket.
Ved vægtberegningerne er der regnet med det maksimale chassisoverhæng bag (N Maks.) for den valgte akselafstand.

Vægte og dimensioner er baseret på følgende dæk:
Dæk, foraksel: 315/80R22.5
Dæk, drivaksel: 315/80R22.5

Chassisvægte inkluderer oile, vand, AdBlue, 0 liter brændstof og ingen chauffør. Egenvægt kan variere ± 3%.

Vendediametrene er teoretisk beregnede.

Lovlige vægte kan variere fra land til land.

For mere detajleret vægtinformation samt vægt af evt. ekstraudstyr, kontakt din lokale Volvo forhandler.

Anvend IKKE denne tegning ved opbygning af chassiset. Der henvises til Volvos opbygningsinstriktioner samt til chassistegning FH64R6L.

MODELSERIE

Ny FH16 6x4, Tandem Langt chassis, Stålfjedre bag (6L 01) FH 64R 6L

ANVENDELSE

□	TIPP-PRE	Tipbilsforberedelse.
■	UNIFORM	Standard chassis.

HOVEDKOMPONENTER

□	RADD-BR	Tandembogie med parabelfjedre, B-Ride.
□	RADD-TR1	Tandembogie med bladfjedre, T-Ride 1.
□	RADD-TR2	Tandembogie med konventionelle bladfjedre, T-Ride 2.
□	RADD-TR3	Bladfjedret tandembogie, T-Ride 3
□	FH16AHSL	FH16 Aero Globetrotter-Førerhus Indvendig højde 203 cm (196 cm over motortunnel)
□	FH16ALSL	FH16 Aero Langt førerhus - lavt tag Indvendig højde 147 cm (138 cm over motortunnel)
□	FH16ASLP	FH16 Aero Langt førerhus Indvendig højde 171 cm (162 cm over motortunnel)
□	FH16AXHS	FH16 Aero Globetrotter XL-Førerhus Indvendig højde 222 cm (211 cm over motortunnel)
□	FH16HSL6	Globetrotter-Førerhus Indvendig højde 203 cm (196 cm over motortunnel)
□	FH16LSL6	Lav sovekabine Indvendig højde 147 cm (138 cm over motortunnel)
■	FH16SLP6	Sovekabine Indvendig højde 171 cm (162 cm over motortunnel)
□	FH16XHS6	Globetrotter XL-Førerhus Indvendig højde 222 cm (211 cm over motortunnel)
□	EU3	Emissionsniveau Euro 3. Euro 3 kan ikke nyindregistreres efter 1. oktober 2006.
□	EU5EEV	Emissionsniveau EEV (Enhanced Environmentally friendly Vehicle), SCR
□	EU5SCR-M	Emissionsniveau Euro 5, SCR.
■	EU6SCR	Emissionsniveau Euro 6, med SCR (katalysator med AdBlue) og EGR (recirkulation af udstødningsgasserne). Partikelfilter og Slip katalysator Diesel i henhold til EN590, maks. 10 ppm Svovl og Biodiesel maks. B10
■	D17A600	Motor, 17,3 liter, 600 hk/441 kW, 3000 Nm - EGR, Partikelfilter, SCR, Slipcat
□	D17A700	Motor, 17,3 liter, 700 hk/515 kW, 3400 Nm - EGR, Partikelfilter, SCR, Slipcat
□	D17A780	Motor, 17,3 liter, 780 hk/574 kW, 3800 Nm - EGR, Partikelfilter, SCR, Slipcat
■	DIESEL	Dieselolie i henhold til EN590 - alternativt XTL (HVO eller GTL) i henhold til EN15940 klasse A
□	EBR-EPG	Termostatstyret modtryksregulator med motorbremsefunktion. Max. bremseeffekt 200 kW.
□	EBR-VEB+	Motorbremse - Volvo Engine Brake Plus (VEB+). kompressionsmotorbremse (opfylder ADR retarder krav) Maks. bremseeffekt - se datablad
□	AT2812	I-Shift - Gearkasse, AT2812, 12 frem/4 bak
■	ATO3112	I-Shift - Gearkasse, Overdrive, ATO3112, 12 frem/4 bak
□	ATO3512	I-Shift - Gearkasse, Overdrive, ATO3512, 12 frem/4 bak
□	ATO3812	I-Shift - Gearkasse, Overdrive, ATO3812, 12 frem/4 bak
□	ASO-C	Krybegear (1 stk) Ekstra vægt ca. 48 kg og ekstra længde af gearkasse 120 mm. Udveksling på gearkasser uden overdrive 19,38 (standard 14,94) Udveksling på gearkasser med overdrive 17,54 (standard 11,73)
□	ASO-ULC	Ultra lavt krybegear (2 stk.) Ekstra vægt ca. 48 kg og ekstra længde af gearkasse 120 mm. Udveksling C1 32,04 og C2 19,38
□	RTH2610B	Tandem-bagaksel RTH2610B, med navreduktion og differentialespærre.
□	RTH2610F	Tandem-bagaksel RTH2610F, med navreduktion og differentialespærre.
□	RTH3210F	Tandem-bagaksel, RTH3210F, 32/100 T med navreduktion.
□	RTH3212F	Tandem-bagaksel, RTH3212F, 32/120 T med navreduktion.
□	RTH3312	Tandem-bagaksel, RTH3312, 33/120 T med navreduktion.
□	RTH3815	Tandem-bagaksel, RTH3815, 38/150 tons med navreduktion.
□	RTS2310A	Tandem-bagaksel, RTS2310A, 23/100 tons uden navreduktion.
■	RTS2370A	Tandem-bagaksel RTS2370A, enkeltgearet med differentialespærre.

PAKKER

□	DRIV-EXT	Drive Pakke - Extended
□	1LIVIN++	Indretning 1, indretningspakke til 1 køje. Indeholder: Køje med elektrisk elevation (55 grader) med bred midtersektion 815 x 2000 mm Overskab på førerhusets bagvæg, Flaskeholder i instrumentpanel og ved køjen Kontrolpanel på førerhusets bagvæg, Interiørbelysning hvid og rød med lysdæmper Luft kabinevarmer 2 køleskabe - 28 liter på bagvæg og 33 liter under køje Forberedelse til fladskærmsfjernsyn over venstre dør Ekstra hylde i opbevaringsrum over forrude Drejbar passagerstol
□	1LIVING	Indretning 1, indretningspakke til 1 køje. Indeholder: 760x2000 mm fast seng Overskab på førerhusets bagvæg Flaskeholder i instrumentpanel og ved køjen Kontrolpanel på førerhusets bagvæg Interiørbelysning med lysdæmper Luft kabinevarmer Køleskab, 33 liter under køjen
□	1LIVING+	Indretning 1+, indretningspakke til 1 køje. Indeholder: 760x2000 mm elevationsseng med manuelt hævbart hovedgærde Overskab på førerhusets bagvæg Flaskeholder i instrumentpanel og ved køjen Kontrolpanel på førerhusets bagvæg Interiørbelysning med lysdæmper Luft kabinevarmer Køleskab, 33 liter under køjen Ekstra hylde i opbevaringsrum over forrude
□	2LIVIN++	Indretning 2++ (2 køjer) Indeholder: Køje med elektrisk elevation (55 grader) med bred midtersektion 815 x 2000 mm Overkøje 700 x 1900 mm med højdejustering Overskab på førerhusets bagvæg, Flaskeholder i instrumentpanel og ved køjen Kontrolpanel på førerhusets bagvæg, Interiørbelysning hvid og rød med lysdæmper Luft kabinevarmer 2 køleskabe - 28 liter på bagvæg og 33 liter under køje Forberedelse til fladskærmsfjernsyn over venstre dør Ekstra hylde i opbevaringsrum over forrude
□	2LIVING	Indretning 2 (2 køjer) Indeholder: 760x2000 mm fast seng Overkøje 700 x 1900 mm med højdejustering Overskab på førerhusets bagvæg Flaskeholder i instrumentpanel og ved køjen Kontrolpanel på førerhusets bagvæg Interiørbelysning med natlys og lysdæmper Luft kabinevarmer Køleskab, 33 liter under køjen Ekstra hylde i opbevaringsrum over forrude
□	2LIVING+	Indretning 2+ (2 køjer) Indeholder: 760x2000 mm mekanisk elevationsseng Overkøje 700 x 1900 mm med højdejustering Overskab på førerhusets bagvæg Flaskeholder i instrumentpanel og ved køjen Kontrolpanel på førerhusets bagvæg Interiørbelysning med natlys og lysdæmper Luft kabinevarmer Køleskab, 33 liter under køjen Ekstra hylde i opbevaringsrum over forrude
■	INFOHIGH	Informationspakke - høj

■ Standardudstyr □ Valgfrit udstyr

Førerhuse og drivliner beskrives mere detaljeret i separate datablade.

Kontakt din lokale Volvo forhandler for yderligere informationer om mulige varianter og kombinationer af disse.

Vi forbejolder os ret til ændringer i konstruktion og udstyr uden forudgående varsel.
Specifikationerne kan variere fra land til land.

MODELSERIE

Ny FH16 6x4, Tandem Langt chassis, Stålfjedre bag (6L 01) FH 64R 6L

		12" dynamisk hoveddisplay med 3 instrument views (Standard, Fokus og last) 9" touch sidedisplay Voicekontrol (Alexa - engelsk, tysk, fransk, italiensk og spansk) Mulighed for at håndtere op til 8 kameraer (kræver ekstra interface) Bluetooth interface - understøtter tilkobling af 2 telefon samtidig Internet forbindelse kan oprettes via tethering - Bluetooth, Wi-Fi eller USB Lydanlæg 4x25 watt med følgende media funktioner radio, USB og Bluetooth Multisprogsudgave med frit valg mellem 33 sprog.
□	OFFROADS	Anlægspakke - langt førerhus (sovekabine)
□	CHASPAC	Chassispakning til langt chassis Cyklistværn, bagskærme, forskærme (2. foraksel), beslag til fastgørelse af opbygning og LED baglygter,

CHASSIS LAYOUT

■	FST-PAR	Forfjedre, parabel (standard)
□	FST-PAR3	Forfjedre, parabel/stiv
□	FAL10.0	Teknisk forakseltryk 10.000 kg.
■	FAL7.1	Teknisk forakseltryk 7.100 kg.
□	FAL7.5	Teknisk forakseltryk 7.500 kg.
□	FAL8.0	Teknisk forakseltryk 8.000 kg.
□	FAL8.5	Teknisk forakseltryk 8.500 kg.
□	FAL9.0	Teknisk forakseltryk 9.000 kg
■	FSTAB	Krængningsstabilisator, standard/for.
□	FSTAB2	Krængningsstabilisator, medium kraftig/for.
□	FSTAB3	Krængningsstabilisator, ekstra kraftig/for.
■	RAL21	Teknisk bagakseltryk 21.000 kg.
□	RAL23	Teknisk bagakseltryk 23.000 kg
□	RAL26	Teknisk bagakseltryk 26.000 kg.
□	RAL32	Teknisk bagakseltryk 32.000 kg
□	RAL38	Teknisk bagakseltryk 38.000 kg.
□	RSTAB1	Krængningsstabilisator, trin 1, standard/bag.
□	ACTST-TO	Volvo Dynamic Steering (VDS) Med elektrisk motor monteret på styrehus som giver ekstra moment til reduktion af nødvendig kraft for drejning af rat. Giver mere direkte styring og reducerer styrekraften med op til 85 %.
□	ASFE-BAS	Volvo Dynamisk Styring - standard
□	ASFE-PS	Volvo Dynamisk Styring - med personlig indstilling
□	PSP-FIX	Servostyringspumpe med fast volumen.
□	PSP-VAR	Servostyringspumpe med variabel volumen.
■	PSP-VAR2	Servostyringspumpe med variabel volumen og elektronisk styring
■	EBS-MED	EBS mediumpakke. Blokeringsfri bremser, bakkestarthjælp, brake assistant, traction control, styring af spærredifferentiale, overvågning af bremseslitage med advarsel m.m.
□	AUXPARK	Ekstra parkeringsbremse. 2 ekstra potter.
□	RST-MUL	Bagfjedre, konventionelle.
■	RST-PAR1	Bagfjedre, parabel/normal stivhed.
□	RST-PAR5	Bagfjedre, parabel/progressiv
□	FST7070	Rammetykkelse - 7 mm i krop/7 mm i flange. Farve grå (Sea Wolf Blue 1042)
■	FST8080	Rammetykkelse - 8 mm i krop/8 mm i flange. Farve grå (Sea Wolf Blue 1042)
□	FIL-EEEB	Innerliner, fra bagenden af motoren til afslutning af bogie.
□	FIL-EEEF	Innerliner, fra bagenden af motoren til rammeende.
□	FIL-FBEB	Innerliner, fra start til slut over bogien.
□	FIL-FBEF	Innerliner, fra bogiestart til rammeende
□	FIL-TXEB	Innerliner, fra gearkassetværbjælke til afslutning på bogie.
□	FIL-TXEF	Innerliner, fra gearkassetværbjælke til afslutning på chassisrammen.
□	BATS-D	Batterisystem - dobbelt kreds. 2 forbrugsbatterier og 2 startbatterier. Anbefales til biler med stort energiforbrug herunder biler med parkeringskøler.
□	2BAT210B	2 batterier, kapacitet 210 Ah. GEL type.
■	2BAT210C	2 batterier, kapacitet 210 Ah. AGM.
■	BATTAMP	Batteriindikator standard (spænding og strøm).
□	BATTIND	Batteriindikator med ekstra information om ladetilstand (bla. GEL batterier)
□	ADR1	ADR udrustning. Hovedafbryder er placeret i batteriskab og kan betjenes via kontakt i instrumentpanel. (ADR godkendt fartskriver, timerfunktion på oliefyr er deaktiveret...)
□	ADR2	ADR udrustning, Betjening af hovedafbryder i instrumentpanel og bag på førerhus. (ADR godkendt fartskriver, timerfunktion på oliefyr er deaktiveret...)
□	MSWI-A	Hovedafbryder, ADR.
■	MSWI-R	Hovedafbryder, fjernbetjent. Standard fjernbetjening, Work Remote og My Truck
■	R330A71	330 liters D-formet brændstoftank, alu, højre side, Ø710 mm. Min. tankvolumen 255l Max. tankvolumen 810l
■	UL-FUEL	Uden brændstoftank i venstre side. Min. tankvolumen 160l Max. tankvolumen 730l
□	ADTP-L	AdBlue-tank, venstre side.
■	ADTP-R	AdBlue-tank, højre side.
□	ADB048	AdBlue tank, 48 liter L=300 mm. Designet til D56 tanke.
■	ADB064	AdBlue tank, 64 liter L=300 mm. Designet til D71 tanke.
□	ADB068	AdBlue tank, 68 liter L=400 mm. Designet til D56 tanke.
□	ADB083	AdBlue tank, 83 liter L=500 mm. Designet til D56 tanke.
□	ADB090	AdBlue tank, 90 liter L= 400 mm. Designet til D71 tanke.
□	ADB100	AdBlue tank, 100 liter L=400 mm. Designet til D71 tanke.
□	ADB112	AdBlue tank, 112 liter L=500 mm. Designet til D71 tanke.
■	FCAP-L	Aflåseligt tankdæksel.
■	FUFF-AS	Brændstofpåfyldning uden tyverisikring
□	FUFF-ATS	Brændstofpåfyldning med tyverisikring
□	ESH-LEFT	Vandret lyddæmper og udstødning til venstre
■	ESH-REAR	Vandret lyddæmper og udstødning bagud/nedad
□	ESH-RIGH	Vandret lyddæmper og udstødning til højre
□	ESH-VERT	Vandret lyddæmper, lodret udstødning bag førerhus, højre side.
□	EXST-SSP	Afgangsrør, blankpoleret rusfrit stål
□	EXST-ST	Afgangsrør, stål med Aluminiums overflade
□	HS-NAR	Varmeskjold lyddæmper - smal - bedre plads til opbygning
□	WHC-FIX2	Stopklodser, 2 stk, standard. DIN76051-G53
□	WHC-FOL2	Stopklodser, 2 stk, sammenklappelig. DIN76051-G53.
□	WHCP-F	Stopklodser, placeret foran på chassiset.
□	WHCP-M	Stopklodser, placeret midt på chassiset.
□	WHCP-R	Stopklodser, placeret bag på chassiset.
□	WHCP-T	Stopklodser, transportmonterede.
□	TB-L80	Låsbart skab i sort plast i venstre side, 800 mm bred. Maxlast 130 kg.
□	TB-R80	Låsbart skab i sort plast i højre side, 800 mm bred. Maxlast 130 kg.
□	SUP-BAS	Cyklistværn i h. og v. side, foldbart med aluminiums sideprofiler.
□	SUP-LOW	Lavt cyklistværn i h. og v. side, foldbart med aluminiums sideprofiler.
□	CHAIN-S	Snekæder til 1 aksel (ved 6x6 kæder til 2 aksler).
□	HOOK-SC	Snekædekroge i overhæng bag.
■	TOWF-NO1	Bugseringsanordning i fronten.
□	TOWF-NO2	2 bugseringsanordninger, front.

■ Standardudstyr □ Valgfrit udstyr

Førerhuse og drivliner beskrives mere detaljeret i separate datablade.

Kontakt din lokale Volvo forhandler for yderligere informationer om mulige varianter og kombinationer af disse.

Vi forbejolder os ret til ændringer i konstruktion og udstyr uden forudgående varsel.
Specifikationerne kan variere fra land til land.

MODELSERIE

Ny FH16 6x4, Tandem Langt chassis, Stålfjedre bag (6L 01) FH 64R 6L

□	TOWMBRH	Trækbjælke centralmonteret.
□	TOWMBRL1	Trækbjælke undermonteret (pos1) ved ramme afslutning.
□	TOWMBRM	Trækbjælke halvt undermonteret ved ramme afslutning.
□	RFEC-L	Rammeafslutning, afskåret underflange.
■	RFEC-S	Rammeafslutning, lige afskåret.
□	RFEC-U	Rammeafslutning, afskåret øverste flange.
□	C-RI4040	Trækkobling, Ringfeder 4040 G-150 D=132 kN, Dc=92 kN, V=40 kN, S=1000 kg, Øje=40 mm i diameter
□	C-RI4045	Trækkobling, Ringfeder 4045 G-150 D=137 kN, Øje=40 mm i diameter
□	C-RI5050	Trækkobling, Ringfeder 5050A G-150 D=200 kN, Dc=135 kN, V=75 kN, S=1000 kg, Øje=50 mm i diameter
□	C-RO400G	Trækkobling, Rockinger 400 G150.
□	C-VBG520	rækkobling, VBG 520 D=200 kN, Dc=120 kN, V=50 kN, S=1000 kg, Øje=50 mm i diameter
□	C-VBG795	Trækkobling, VBG 795V D=290 kN, Dc=145 kN, V=95 kN, S=1000 kg, Øje=57 mm i diameter
□	TOWR-ONE	1 bugseringsanordning, bag.
□	TREL-PK	Forberedels til elektrisk trailertilslutning.
□	TREL14	Elstik, 14-polet.
□	TREL15	Eltilslutning til trailer/PHV via 15-polet elstik. (godkendt til ADR)
□	TREL7	Eltilslutning til trailer/PHV via 7-polet elstik (24N)
■	TREL7-7	Elstik, 2 x 7-polet (24N+24S) ikke ADR
□	TBC-DUO	Duomatic, luftkoblinger bremser.
□	TBC-EC	Bosch, luftkoblinger bremser.
□	TRBR-STA	Aktivering af bremser på trailer (kontrol af sammenkobling).
□	TRB-STRE	ESP vogntogsbremse. Elektronisk styret afbremsning af sættevogn/påhængsvogn, således at saksning undgås.
□	RUP-FOLD	Foldbar underkøringsværn bag, udført i aluminium.
□	RFEND-B	Heldækkende lavtmonterede bagskærme med aftagelig top.
□	RFEND-T	Bagskærme, kun til transport
□	RFH-BAS	Bagskærmhøjde optimeret til dækstørrelse, rammehøjde, lovkrav, eventuel drejeskammel etc.
□	RFH-HIG	Bagskærmhøjde hævet mest muligt under hensyntagen til lovgivning.
□	RFH-LOW	Bagskærmhøjde sænket mest muligt under hensyntagen til lovgivning. Risiko for kontakt mellem dæk og bagskærm.
□	ATANK-AL	Aluminiums lufttank
■	ATANK-ST	Stål lufttank
□	REST-RUP	Reflekser monteret på underkøringsværn bag, røde
□	TL-LED	Baglygter, LED. Baglys, markeringslys, bremselys, blinklys, baklys, tågelys og refleks.
■	BLIGHT-E	Nødbremselys ved katastrofeopbremsning - Lovkrav ved nyregistrering fra 7. juli 2024

DÆK OG FÆLGE

□	RT-AL	Aluminiumsfælge, børstede, std. huller.
□	RT-ALDP	Aluminiumsfælge, Dura-Bright, std. huller, lange bolte
□	RT-ALDPD	Aluminiumsfælge, Dura-Bright, undersænkede huller, korte bolte
□	RT-ALDU	Aluminiumsfælge, børstede, dobbelthuller
■	RT-STEEL	Stålfælge, std.
□	WCAP	Hjulkapsler i aerodynamisk design.
□	SPWT-D	Reservehjul med samme dækmontering som trækakslen.
□	SPWT-F	Reservehjul med samme dækmontering som foraksel.
□	SWCP-LF	Reservehjulsholder, venstre side, foran drivaksel.
□	SWCP-R	Reservehjulsholder monteret bag bagaksel.
□	SWCP-T	Reservehjul transportmonteret.
□	SWCP-TP	Transportmont. reservhjulsholder + dæk
□	JACK-12T	Donkraft, kapacitet 12 tons.
□	JACK-15T	Donkraft, kapacitet 15 tons.
□	JACK-20T	Donkraft, kapacitet 20 tons.
■	TOOLKIT	Værktøjssæt.
□	INFLAHOS	Luftpåfyldningsslange til dæk
□	GAUGE-TP	Dæktryksmåler (håndholdt manometer).

DRIVLINE, UDRUSTNING

■	TRAP-HD	Gearkasse, heavy duty (anvendes til blokvognskørsel og krævende terrænkørsel)
■	DRM-BE	Drive Mode (3 stk software indstillinger af gearkasse) - økonomi, standard og performance
□	PVT-MAP	I-See med GPS oplysninger om topografi via kort. 5 års abonnement er inkluderet i prisen Reducerer brændstofforbruget under brug af cruise control ved at optimere hastigheden op/ned ad bakke. Når abonnement for kort udløber går I-SEE over til at bruge klassisk deling af data om topografi via "sky" med færre data til optimering af I-SEE funktionerne.
■	PVT-MTM	I-See (Optimering af brændstofforbrug via GPS oplysninger) 5 års abonnement er inkluderet i prisen
□	CRUIS-E	Fartpilot - I-Cruise med knapbetjening på rat.
■	CRUIS-E5	Fartpilot I-Torque - (Økonomi mode inkl. momentbegrænsning for maksimal besparelse)
□	AMSO-AUT	I-shift, manuel gearskiftefunktion i automatik-tilstand, med kick-down funktion.
□	AVO-ENH	I-Shift software til bl.a anlægs- og tømmerkørsel som forbedrer startevne og køreegenskaber ved terrænkørsel - bla. "Rokkefunktion".
□	APF-ENH	I-Shift software understøtter - udvidede kraftudtagsfunktioner
□	RET-TH	Hydraulisk gearkassemonteret retarder. Maksimal bremseeffekt 600 kW i 15-20 sek. og kontinuerlig bremseeffekt 400 kW. Retarder er forsynet med cruise-funktion der tilpasser bremseeffekten til den valgte nedkørselshastighed.
□	TC-MAOH2	Gearkasseoliekøler, ekstra kraftig, luft/vand/olie (Blokvognstransport). Kræves i forbindelse med samlet vogntogsvægt på 60 t og derover for biler med overdrive gearkasse, og for vogntogsvægte over 80 t i kombination med gearkasser uden overdrive.
■	TC-MWO	Gearkasseoliekøler, til gearkasser uden retarder. Vand/olie. Kræves i forbindelse med samlet vogntogsvægt på 60 t i kombination med gearkasser uden overdrive.
□	TC-MWOH2	Gearkasseoliekøler, kraftig, vand/olie. Kræves i forbindelse med samlet vogntogsvægt i intervallet 60-80 t i kombination med gearkasser uden overdrive.
□	2COM1100	2 cyl. trykluftkompressor, 1100 l/min. (760 cc)
■	2COMP900	2 cyl. trykluftkompressor, 900 l/min. (636 cc)
□	CLU-AIRC	Luftkompressor med kobling.
□	AIRIN-FR	Frontluftindtag i venstre side.
■	AIRIN-HI	Højt luftindtag på førerhusets venstre side.
□	AIRIN-LO	Lavt luftindtag på førerhusets venstre side.
□	ACL1ST-S	Luftfilter med ekstra filterelement.
□	24A150BL	Generator, 150 Ampére med LIN kommunikation
■	24A180BL	Generator, 180 Ampére med LIN kommunikation
□	24AL150B	Generator, 150 Ampére
□	CCV-C	Krumtaphusventilation, lukket. Oliedampe fra topdæksel separeres og olien føres tilbage til motoren og renset luft ledes ind i turboens indsugning. Beregnet til omgivelsestemperatur ned til -25°C.
■	PRIM-EL	Elektrisk udluftningspumpe - brændstof
□	AF-E	Varmeelement på brændstoffilter.
□	AF-R	Recirkulation af brændstof

■ Standardudstyr □ Valgfrit udstyr

Førerhuse og drivliner beskrives mere detaljeret i separate datablade.

Kontakt din lokale Volvo forhandler for yderligere informationer om mulige varianter og kombinationer af disse.

Vi forbejolder os ret til ændringer i konstruktion og udstyr uden forudgående varsel.
Specifikationerne kan variere fra land til land.

MODELSERIE

Ny FH16 6x4, Tandem Langt chassis, Stålfjedre bag (6L 01) FH 64R 6L

■	**FUEFE2SW**	Standard Brændstoffilter, dobbelt, motormonteret, med vandudskiller.
■	**EST-AID**	Varmeelement for koldstart.
□	**220EBH15**	Motorvarmer, 220V/1,5 kW.
□	**PTER-100**	Motorkraftudtag, DIN-tilslutning DIN100/ISO7646 flange
□	**PTER-DIN**	Motorkraftudtag, DIN-tilslutning (DIN5462)
□	**PTER1400**	Motorkraftudtag med flange SAE1410.
□	**HPE-F101**	F1-101 hydraulikpumpe på motorkraftudtag
□	**HPE-F41**	F1-41 hydraulikpumpe på motorkraftudtag
□	**HPE-F51**	F1-51 hydraulikpumpe på motorkraftudtag
□	**HPE-F61**	F1-61 hydraulikpumpe på motorkraftudtag
□	**HPE-F81**	F1-81 hydraulikpumpe på motorkraftudtag
□	**HPE-T53**	F2-53/53 hydraulikpumpe på motorkraftudtag
□	**HPE-T70**	F2-70/35 hydraulikpumpe på motorkraftudtag
□	**HPE-V45**	VP1-45 variabel hydraulikpumpe på motorkraftudtag
□	**HPE-V75**	VP1-75 variabel hydraulikpumpe på motorkraftudtag
□	**PTR-D**	PTR-D, gearkassekraftudtag for direkte pumpe montering. Maks. 1000 Nm.
□	**PTR-DH**	PTR-DH, gearkassekraftudtag for direkte pumpemontering. Maks. 600 Nm.
□	**PTR-DM**	PTR-DM, gearkassekraftudtag for direkte pumpemontering. Maks. 600 Nm.
□	**PTR-F**	PTR-F, gearkassekraftudtag med kardanflange. Maks. 1000 Nm.
□	**PTR-FH**	PTR-FH, gearkassekraftudtag med kardanflange. Maks. 600 Nm.
□	**PTR-FL**	PTR-FL, gearkassekraftudtag med kardanflange. Maks. 600 Nm.
□	**PTRD-D**	PTRD-D, 2 DIN-pumpetilslutning, 1 fremad/1 bagud til direkte pumpemontering. (maks. 870 Nm TPTT870 - lav udveksling se VBI) (maks. 730 Nm TPTT730 - høj udveksling se VBI)
□	**PTRD-D1**	PTRD-D1, gearkassekraftudtag med 2 udtag. Fremad direkte pumpemontering og bagud flange for kardanmontering. (maks. 870 Nm TPTT870 - lav udveksling se VBI) (maks. 730 Nm TPTT730 - høj udveksling se VBI)
□	**PTRD-D2**	PTRD-D2, gearkassekraftudtag for 1 hydraulikpumpe til direkte montering og 2 flanger for kardanmontering. (maks. 870 Nm TPTT870 - lav udveksling se VBI) (maks. 730 Nm TPTT730 - høj udveksling se VBI)
□	**PTRD-F**	PTRD-F, gearkassekraftudtag med flange for kardanmontering. 1 stk. SAE flange bag for kardanmontering (maks. 870 Nm TPTT870 - lav udveksling se VBI) (maks. 730 Nm TPTT730 - høj udveksling se VBI)
□	**HPG-F101**	Direkte monteret F1-101 hydraulikpumpe på gearkassekraftudtag.
□	**HPG-F41**	Direkte monteret F1-41 hydraulikpumpe på gearkassekraftudtag.
□	**HPG-F51**	Direkte monteret F1-51 hydraulikpumpe på gearkassekraftudtag.
□	**HPG-F61**	Direkte monteret F1-61 hydraulikpumpe på gearkassekraftudtag.
□	**HPG-F81**	Direkte monteret F1-81 hydraulikpumpe på gearkassekraftudtag.
■	**STWPOS-L**	Venstrestyret.
□	**STWPOS-R**	Højrestyret.
■	**STWM-LE**	Rat, læderbetrukket.
□	**STGW-AD2**	Justerbar ratstamme og ratvinkel (-5 grader til + 15 grader)
■	**STGW-ADJ**	Justerbar ratstamme.J
□	**AIRBAG**	Airbag i førersiden.
□	**DRC-AMII**	Automatisk regenerering af partikelfilter med mulighed for manuel styring via kontakt. Kontakten har 3 indstillinger. Automatisk, manuel og annullering af regenerering.
■	**DRC-AUTO**	Automatisk regenerering af partikelfilter
■	**1DAYDIG4**	Fartskriver, digital (Siemens) version 4.1. EU-krav ved førstegangsregistrering fra 21/8-2023
□	**ARSL**	Ekstra fartbegrænser (kontakt i instrumentpanel).
■	**ESP-BAS1**	Elektronisk Stabilitets Program (ESP). Kan afbremse hvert hjul for sig, således at risikoen for vælteulykker reduceres.
□	**ESPC-RO**	Styring af ESP funktion (standard/reduceret/frakoblet)
□	**HWSS-ACB**	ACC med adaptiv fartpilot, advarsel mod kollision (FCW) og automatisk nødopbremsning (gælder både stationære objekter og objekter i bevægelse)
■	**HWSS-FCB**	Advarsel mod kollision (FCW) og automatisk nødopbremsning (gælder både stationære objekter og objekter i bevægelse) Lovkrav pr. 1/11-2015 for 2 og 3 akslede biler. Off-Road klassificerede biler og biler med stålaffjedring på bagaksel er undtaget for dette krav.
■	**LSS-DW**	Sporassistent. Systemet advarer hvis man ufrivilligt er ved at forlade sin kørebane. Det er aktivt ved hastigheder over 60 km/t. Det advarer kun ved vognbaneskift hvor blinklyset ikke er aktiveret. Kan afbrydes.
□	**LSS-DW3**	Aktiv sporassistent med pilot assistent
■	**LCS4**	Sideassistent - begge sider (VRU) Lovkrav ved nyregistrering fra 7. juli 2024
■	**DAS-W**	Opmærksomhedsassistent Systemet overvåger chaufførens kørsel og lastvognens position i forhold til vognbanen og vejsiderne. Systemet kan genkende kørestilen hos en søvnig eller uopmærksom chauffør og opfordrer den pågældende chauffør til at holde en pause.
□	**RSENS-W**	Regnsensor med justerbar følsomhed.
■	**CU-ECC**	Aircondition med elektronisk temperaturkontrol.
□	**CU-ECC2**	Automatisk, elektronisk aircondition m. luftkvalitetssensor og aktivt kulfilter.
■	**IGT-BUT**	Start/stop via trykknap
■	**IMMOBIL**	Startspærre.
□	**ALARM-E**	Tyverialarm for førerhus og evt. opbygning/anhænger.
□	**AUD-EXT**	Audio - Extended Forstærker og Subwoofer
□	**PHONE-PK**	Forberedelse til Telefonmontering. Antenne og kabler formonteret.
□	**ISUNS-BS**	Solskærm, indvendig, begge sider.
■	**ISUNS-DS**	Solskærm, indvendig, førerside.
□	**ISUNF-RE**	Solgardin i forruden, indvendigt. Elektrisk.
■	**ISUNF-RM**	Solgardin i forruden, indvendigt. Manuelt.
■	**CSPL-BXD**	Opbevaringsskuffe i instrumentsbords midte.
□	**ADFS**	2 stk. DIN-pladser (standard radiomontering) over forrude.
□	**BUPALARM**	Bakalarm.
□	**RTOLL-PK**	Toll Collect forberedelse. Indeholder GPS/GSM antenne og nødvendige kabler leveret af Toll Collect. Understøtter montering af enhed i DIN-hul.
□	**REMC-MF**	Work Remote (Multi-fjernbetjening) Tilgængelige funktioner er afhængig af bilens udstyr og lokal tilpasning. - Styring af luftaffjedring - Styring af arbejdslys - Ind/ud-kobling af kraftudtag - Styring af motoromdrejninger - Start/stop af motor - Styring af dørlåse - Lastindikator - Valgfri opsætning for opbygger for styring af opbyggerkontakter (samme som i instrumentpanel). Flere funktioner kræver Bodybuildermodul. Ikke godkendt til ADR.
■	**FIREXT3D**	1 stk. Brandslukker, 3 kg. Dansk mærkat.

■ Standardudstyr □ Valgfrit udstyr

Førerhuse og drivliner beskrives mere detaljeret i separate datablade.

Kontakt din lokale Volvo forhandler for yderligere informationer om mulige varianter og kombinationer af disse.

Vi forbejolder os ret til ændringer i konstruktion og udstyr uden forudgående varsel.
Specifikationerne kan variere fra land til land.

MODELSERIE

Ny FH16 6x4, Tandem Langt chassis, Stålfjedre bag (6L 01) FH 64R 6L

□	**WARNLAMP**	Advarselslampe, transport, batteridrevet.
□	**LAMP-IN**	Inspektionslampe
□	**BULBKIT**	Sæt med ekstra pærer og sikringer.
■	**WRITEPAD**	Skriveplade til montering på rattet.
■	**DST-CF1**	Førerstol, Komfort. Luftaffjedret, sele i B-stolpe.
□	**DST-CF5**	Førerstol, Komfort. Luftaffjedret, elopvarmet, sikkerhedssele i stolen.
□	**DST-CF6**	Førerstol, Komfort. Luftaffjedret, elopvarmet, ventileret, sikkerhedssele i stolen.
□	**DST-LUX1**	Førerstol, De Luxe - trinløs eljusterbart med hukommelse. Luftaffjedret, elopvarmet, ventileret, sikkerhedssele i stolen.
□	**DST-LUX2**	Førerstol, De Luxe - trinløs eljusterbart med hukommelse. Luftaffjedret, elopvarmet, sikkerhedssele i stolen.
□	**SBD-RED**	Sikkerhedsseler, fører- og passagerstol, røde
□	**SBPRE-DS**	Seleforstrammer, førerstol
□	**PST-CF5**	Passagerstol, Komfort 5. Luftaffjedret, elopvarmet, sikkerhedssele i sædet.
□	**PST-RX1**	Passagerstol, drejbar (0-55°), vipbar (0-16°). Fastmonteret uden indbygget affjedring. Sele i B-stolpe
■	**PST-STD2**	Passagerstol, standard. Uden luftaffjedring, sele i B-stolpe, justerbar lændestøtte.
□	**SBPRE-PS**	Seleforstrammer, passager
■	**ARMRE-BB**	To armlæn på både fører- og passagerstol.
■	**ARU-LEA**	Armlæn, læderbetrukne.
■	**GRABHI-L**	Indstigningshåndtag, læder.
□	**FMAT-RUB**	Gummimåtter.
■	**FMAT-TX2**	Tekstil og gummi måtter
■	**LBK80F**	Køje, nedre, uden elevation med bred midtersektion 815x2000 mm, opklappelig 55 grader
□	**LBK80FRE**	Køje, nedre, 800 mm, elektrisk elevation 55 grader, opklappelig 55 grader, bred midtersektion 815x2000 mm.
□	**LBK80FRM**	Køje, nedre, 800 mm, manuel elevation 55 grader, opklappelig 55 grader, bred midtersektion 815x2000 mm.
□	**MATL-FI**	Madras, 160 mm tyk springmadras, over 100 kg kropsvægt.
□	**MATL-FI4**	Madras nedre køje - designet op til ca. 100 kg.
■	**MATL-SF**	Madras, 160 mm tyk springmadras, op til 85-100 kg kropsvægt.
□	**OLMAT-BA**	Rullemadras, basis.
■	**OLMAT-PR**	Rullemadras, premium.
□	**TBK60AD**	Køje, øvre, 600x1900 mm, højdejusterbar, opklappelig op til 52 grader afhængig af førerhus og valg af opbevaringsplads på førerhusets bagvæg
□	**TBK60F**	Køje, øvre, 600x1900 mm, opklappelig op til 52 grader afhængig af førerhus og valg af opbevaringsplads på førerhusets bagvæg
□	**TBK70AD**	Køje, øvre, 700x1900 mm, højdejusterbar, opklappelig op til 52 grader afhængig af førerhus og valg af opbevaringsplads på førerhusets bagvæg
□	**TBK70F**	Køje, øvre, 700x1900 mm, opklappelig op til 52 grader afhængig af førerhus og valg af opbevaringsplads på førerhusets bagvæg
□	**PH-CAB2**	Dieseldrevet kabinevarmer 2000 W (luftfyr). Opvarmning af førerhuset via luft. Styres via timer (ikke ADR biler).
□	**PH-ENGCA**	Dieseldrevet motor- og kabinevarmer. Opvarmning af førerhuset via bilens varmesystem - vandbaseret. Styres via timer (ikke ADR biler).
■	**SLCP-BAS**	Kontrolpanel ved køjen, basis (interiør lys, parkeringsvarmer, tagluge)
□	**SLCP-LUX**	Kontrolpanel ved køjen, luksus (interiør lys, parkeringsvarmer+køler, tagluge, dørlåse, audio, sideruder, ur)
□	**SAFE**	Pengeskab.
□	**RUS-BAS**	Standard opbevaringsrum på førerhusets bagvæg med jalousilåger, 154 liter (300 mm højt).
		På FM/FMX-dagførerhus dog 60 liter (300 mm højt).
□	**RUS-HIG**	Stort opbevaringsrum på førerhusets bagvæg med jalousilåger, 245 liter (440 mm højt).
□	**TABLE**	Foldbart og højdejusterbart bord til montering på underkøje
□	**REFR-RUS**	28 liter køleskab i overskab på førerhusbagvæg.
□	**REFRIG**	33 liter køleskab under køje med mulighed for frys - inkl. rumopdelere.
□	**MICRO-PK**	Forberedelse til mikrobølgeovn i højre side over frontrude
□	**BOTH-D**	Flaskeholder - centralt i instrumentpanel. Op til 1,5 liter flaske.
□	**BOTH-DL**	To flaskeholdere, en i instrumentpanel og en på skuffe under nederste køje. Op til 1,5 liter flaske.
□	**BOTH-L**	Flaskeholder monteret på skuffe under nederste køje. Op til 1,5 liter flaske.
□	**COFMA-PK**	Forberedelse til kaffemaskine
□	**INLI-BAS**	Interiørbelysning hvidt med blød overgang ved tænd og sluk. Ingen lysdæmper.
□	**INLI-NL**	Interiørbelysning hvidt med blød overgang ved tænd og sluk, samt rødt natlys.
■	**INLI-NLD**	Interiørbelysning hvidt med blød overgang ved tænd og sluk, samt rødt natlys og lysdæmper.
□	**ARL-FLEX**	Læselampe med svanehals.
■	**RH-EE**	Uden taglugefunktion - fast tagluge i tonet glas (nødudgang)
□	**RH-ER**	Tagluge forstærket i stål - nødudgang
□	**RH-ETR**	Tagluge - elektrisk/tonet glas/åbnes bag
□	**RH-MTR**	Tagluge - manuel/tonet glas/åbnes bag
■	**GLAS-TIN**	Tonede ruder.
□	**SWIND-BS**	Siderude, ekstra, begge sider.
■	**VANMIR**	Spejl indvendig i centrale opbevaringsrum.
□	**AS-FUS**	Ekstra hylde i opbevaringsrum over forrude. Der leveres kun 1 hylde når der er monteret mikrobølgeovn i det ene opbevaringsrum.
□	**INFOT-PK**	Fladskærmsforberedelse, over venstre dør (op til 19"). Tagantenne, antennestik, 3,5 mm jack stik til stereo over bilens anlæg og 12 volt udtag.

FØRERHUS, UDV.

□	**EXTL-BAS**	Udvendig styling, standard.
■	**EXTL-EN3**	Udvendig styling, høj Kølergrill - Waterfall i Sølvfarve. Sølv - spoiler på spejle, indlæg i udvendig solskærm, Blanke dørhåndtag og emblemer Følgende dele er malet i førerhusfarve: Kofanger og trinkasse. Trin i skridsikkert aluminium.
■	**DGLAS-H**	Hærdet dørglas.
□	**DGLAS-L**	Lamineret dørglas.
■	**BUMP-B**	Kofanger, plastik.
□	**BUMP-B2**	Kofanger, stål.
□	**BUMP-HD**	Kraftig front kofanger FMX - leveres med integreret træktravers FH/FH16 - leveres med sort kølergrill og umalet kofanger.
□	**BUMP-SP**	Kofangerspoiler.
□	**GUARD-EH**	Kraftig afskærmning af bundkar.
□	**BUGNET**	Insektnet foran køler.
□	**CTILTP-E**	Førerhustip, elektrisk betjent. Tipvinkel 70°.
■	**CTILTP-M**	Førerhustip, manuelt betjent. Tipvinkel 70°.
□	**FCABS-A**	Førerhusaffjedring, luft for.
■	**FCABS-M**	Førerhusaffjedring, mekanisk for.
□	**RCABS-A**	Førerhusaffjedring, luft bag.
■	**RCABS-M**	Førerhusaffjedring, mekanisk bag.
■	**HCC-INEX**	Låsbar kølergrill over centrallås
□	**MIRCFCPS**	Sidespejle, el-varme, el-manøvrerede og blindvinkelkamera i passagerside

■ Standardudstyr □ Valgfrit udstyr

Førerhuse og drivliner beskrives mere detaljeret i separate datablade.

Kontakt din lokale Volvo forhandler for yderligere informationer om mulige varianter og kombinationer af disse.

Vi forbejolder os ret til ændringer i konstruktion og udstyr uden forudgående varsel.
Specifikationerne kan variere fra land til land.

MODELSERIE

Ny FH16 6x4, Tandem Langt chassis, Stålfjedre bag (6L 01) FH 64R 6L

□	MIRCMCP	Sidekamera (erstatter standard og vidvinkel sidespejle) og blindvinkelkamera i passagerside
□	MIRCMS	Sidekamera (erstatter standard og vidvinkel sidespejle)
■	MIRCOMF	Elmanøvrerede og elopvarmede sidespejle med vidvinkelspejl i begge sider og nærzonespejl i passagersiden.
■	AMIR-F20	Frontspejl monteret under solskærm, radius 200 mm.
□	SUNV-H	Udvendig solskærm.
□	AD-ROOF	Tagspoiler, lakeret i førerhusfarve.
□	AD-SIDES	Sidespoilere bag førerhus, kort. Lakeret i førerhusfarve.
■	HL-LED	LED Forlygter Ledetal 25
□	HL-LED3	Adaptive LED Forlygter Ledetal 30
■	HL-CLEAN	Forlygtevasker, højtryksspuling.
□	HLP-ST	Afskærmning af forlygter, stål (FM og FH) og stål/plastik (FMX) EU godkendt.
□	DRIVL2	Ekstra Led fjernlygter placeret under forlygter Ledetal 12,5.
■	UDRIVL	Uden ekstra fjernlygter i forlygterne.
■	FOGL-WC	LED tågelygter - placeret under forlygte
□	CL-STAT	Hjørnebelysning, LED statisk. Oplyser omgivelserne til den side man viser af til. Kun når blinklyset aktiveres ved under 40 km/t.
□	ASL-RF2	Integrerede LED fjernlygter i globetrotterskilt - højt placeret.
□	IDLAMP-A	3 stk top lamper - orange. Centralt monteret.
□	IDLAMP-W	3 stk top lamper - hvide. Centralt monteret.
□	IDLMPSW	Kontakt til tre markeringslygter i førerhustagets midte, ej godkendt til brug i Danmark.
□	BEACOA2F	2 stk LED afmærkningslygter (roterende lysfunktion) placeret forrest på taget Monteret på konsol såfremt denne er ordret, alternativt på taget
□	BEACOA2R	2 stk LED afmærkningslygter (roterende lysfunktion) placeret bagest på taget Monteret på konsol såfremt denne er ordret, alternativt på taget
□	BEACON-P	Kabelforberedelse for rotorblink på førerhustag.
□	BEACONA4	4 stk. tagmonterede LED afmærkningslygter (roterende lysfunktion)
□	CABPT-R1	Kabelgennemføring i førerhustag, højre side.
□	CABPT-R2	Kabelgennemføringer i førerhustag, begge sider.
□	SPOTP-F	Forberedt for fjernlygter foran.
□	SPOTP-R	Forberedt for projektører på taget.
□	SPOTP-RF	Forberedt for fjernlygter foran og på taget.
□	ROS-IL	Belysning i "Globetrotter"-skilt
□	ROS-IL2	Forberedelse for lys i globetrotterskilt - (knap til kontakt er bipakket)
□	ROS-ILP	Forberedt for lys i tagskilt.
□	CSGN-ENG	Globetrotterskilt monteret.
□	CSGN-GTR	Globetrotter-skilt monteret i lyskassen.
□	HORN-F1S	Tryklufthorn bag kølergitter (Jericho).
□	HORN-R2S	Kompressorhorn, to stk. monteret på tag.
□	ANT-CBR	Antenne for walkie monteret på tag (højre side).
□	ACCBR-AP	Tagbøjle, for- og bagkant samt midt.
□	ACCBR-F	Tagbøjle, forkant.
□	ACCBR-FM	Tagbøjle, forkant og midt.
□	ACCBR-FR	Tagbøjle, for- og bagkant.
□	ACCBR-M	Tagbøjle, midt.
□	ACCBR-R	Tagbøjle, bagkant.
□	ACCBR-RM	Tagbøjle, bagkant og midt.
□	STUC-B	Opbevaringsrum under førerhuset, begge sider.
□	STUC-L	Opbevaringsrum under førerhuset, venstre side.
□	STUC-R	Opbevaringsrum under førerhuset, højre side.
□	REFS-TW	Reflekser til førerhus hvide, bipakket
□	REFS-TY	Reflekser til førerhus - bipakket, gule

OPBYGNING

□	SRWL-PK	Forberedelse bak/arbejdslygter. Ledningsnet og 3 stillingsafbryder (tænd/sluk/bakgear)
□	SWL-2FW	2 stk. hvide LED arbejdslygter, for (monteret i chassisrammehøjde)
□	SWL-2RW	2 stk. hvide LED arbejdslygter, bag (monteret i chassisrammehøjde)
□	SWL-4W	4 stk. hvide LED arbejdslygter, 2 for/2 bag (monteret i chassisrammehøjde)
□	SWL-PK	Forberedelse til sidevendt arbejdsbelysning. Ledningsnet og 2 stillingskontakt (on/off).
□	WL-CHPK	Forberedelse (kontakt og kabel) til arbejdslamper (maks. 2x70W) Udtag på chassis ved gearkasse
□	WLC-H2W	Arbejdslygter, 2 stk hvide LED, højt monteret bag førerhuset (ved tag)
□	WLC-PKCH	Forberedelse (kabel og kontakt) til arbejdslygter på chassiset bag førerhuset.
□	WLC-PKH	Forberedelse (kabel og kontakt) til højt monterede arbejdslygter bag førerhuset.
□	WLC-PKL	Forberedelse (kabel og kontakt) til lavt monterede arbejdslygter bag førerhuset.
□	WLC-PKLH	Forberedelse (kabel og kontakt) til lavt og højt monterede arbejdslygter bag førerhuset.
■	ECBB-BAS	Opbyggerel-central, uden opbyggermodul.
□	ECBB-HIG	Opbyggerel-central, med opbyggermodul (HIG) i førerhus. Antal udgange - 14 HIG (+24 ved aktiv) og 4 Low (stel ved aktiv)
□	ECBB-MED	Opbyggerel-central, med opbyggermodul (MED) i førerhus. Antal udgange - 7 HIG (+24 ved aktiv) og 4 Low (stel ved aktiv)
□	BBCHAS1	Opbygger el-interface, 1 x 7-polet.
□	BBCHAS3	Opbygger el-interface, 3 x 7-polet.
□	BEPR-T2	Elektrisk forberedelse til tip (med workremote)
□	EXSTER	Ekstern styring via BBM Fjernbetjening er ikke inkluderet Fjernbetjeningen skal være godkendt af Færdselsstyrelsen
□	TD-LED	Trailergenkendelse, til diodebaglygter. Forudsætter et minimumsstrømforbrug på 500 mA og alle baglygter skal være diodelygter.
□	FRFS-BS	Fri plads på siden af chassisrammen, i begge sider. Ca. 500 mm på biler med 1 styrende foraksel. Ca. 600 mm på biler med 2 styrende foraksler.
□	FBA-BTF	Opbyggerbeslag foran, torsionsfleksibel opbygning. Torsionsfleksible opbygninger er f.eks. ladbiler og containerhejs. Se yderligere oplysninger på opbyggerhjemmeside.
□	FBA-BTSF	Opbyggerbeslag foran, torsionssemifleksibel opbygning. Torsionssemifleksible opbygninger er f.eks. betonkanoner, kassebiler og biler med presenningssider. Se yderligere oplysninger på opbyggerhjemmeside.
■	HBA-FSFB	Huller for opbygning, torsions-fleksibel/semifleksibel-opbygning
□	HBA-SB	Huller for opbygning, stiv opbygning (f.eks. tankopbygninger)
□	RBA-T2	Opbyggerbeslag bag, Type RBA-T2 delt Vinkelbeslag til fastgørelse af opbygning bag med bolte.
□	CRANEPK1	Kranforberedelse, op til 10 Tm.
□	CRANEPK2	Kranforberedelse, 9,5 til 20 Tm.
□	CRANEPK4	Kranforberedelse, 18 til 40 Tm.
□	AUXL-SPK	Forberedelse til sneplovbelysning. Ledningsnet til ekstra forlygter og blinklygter.
□	TAILPRE2	Forberedelse til bagmonteret lift. (Betjening via workremote) Forberedelse til lift. Indeholder kontakt på instrumentbordet til lift, 3-leder kabel fra kontakten til chassisets bagende og et nyt

■ Standardudstyr □ Valgfrit udstyr

Førerhuse og drivliner beskrives mere detaljeret i separate datablade.

Kontakt din lokale Volvo forhandler for yderligere informationer om mulige varianter og kombinationer af disse.

Vi forbejolder os ret til ændringer i konstruktion og udstyr uden forudgående varsel.
Specifikationerne kan variere fra land til land.

	ikon i instrumentbordet. Desuden strømkabel med 200A sikring frem til tilslutningspol på chassisrammen.
□ **TAILPREP**	Forberedelse til lift. Indeholder kontakt på instrumentbordet til lift, 3-leder kabel fra kontakten til chassisets bagende og et nyt ikon i instrumentbordet. Desuden strømkabel med 200A sikring frem til tilslutningspol på chassisrammen.
□ **AESW2**	Ekstra kontakter, 2 stk.
□ **AESW2PK**	Ekstra kontakter, plads til 4 stk.
□ **AUXSW-4**	Forberedelse til 4 ekstra kontakter.

SERVICES

■ **TGW-4GWL**	Kommunikationsenhed (TGW-4GWL)
□ **FMS-PK**	Fleet Management System gateway
□ **DRUT1**	My Truck App - 1 års abonnement forudbetalt
□ **DRUT2**	My Truck abonnement - 2 år App til mobiltelefon downloades til IOS/Android og man kan herefter se status/styre funktioner indenfor 3 hovedområder. 1: Instrumentpanel - Brændstof, Adblue, kølervæske, sprinklervæske, motorolie, batteri og lys. 2: Klimaanlæg - styre udstyr som parkeringsvarmer/parkeringskøler. 3: Alarm og låse - Låsestatus kan ses og man får besked såfremt at alarmen aktiveres. Kan ikke kombineres med ADR.
□ **DRUT3**	My Truck App - 3 års abonnement forudbetalt
□ **DRUT4**	My Truck App - 4 års abonnement forudbetalt
□ **DRUT5**	My Truck App - 5 års abonnement forudbetalt
■ **TSRS**	Skiltegenkendelse (Traffic Sign Recognition System - Lovkrav fra 7. juli 2024)