MODELPROGRAMMA

FH16 6x2T Luchtvering naloopas FH 62T T6A

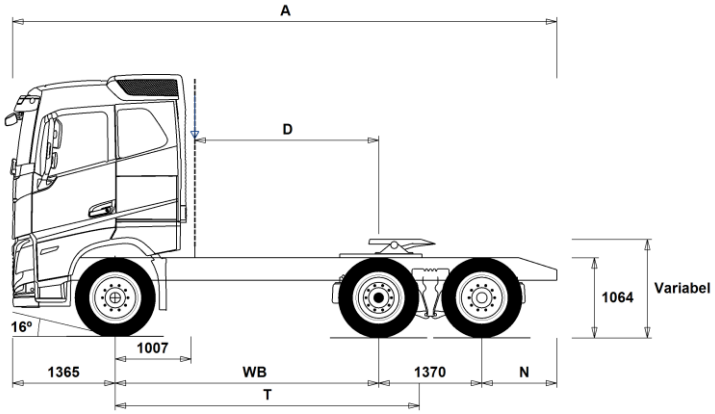

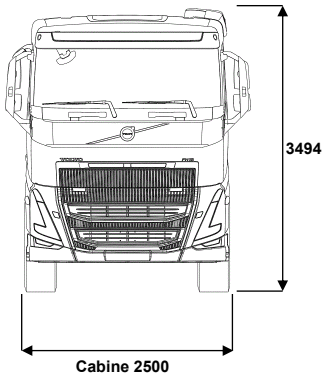

Chassisafmetingen [mm]

WB	Wielbasis	3000	3200	3400	3700	3900
A	Totale chassis Lengte	6730	6930	6940	7240	7630
D	Hart achteras tot achterzijde cabine (luchtinlaat)	1943	2143	2343	2643	2843
N	Achteroverbouw (Min.)	805	805	805	805	805
N	Achteroverbouw (Max.)	995	995	805	805	995
T	Theoretische wielbasis	3541	3741	3941	4241	4441

Chassisgewichten [kg]

Vooras	5240	5255	5285	5305	5295
Achterste bogie	3075	3080	3075	3085	3090
Leeg gewicht	8315	8335	8360	8390	8385

Draaicirkel [mm]

Draaicirkel tussen stoepranden	12900	13500	14100	15000	15600
Draaicirkel tussen muren	14200	14800	15500	16400	17000

Wettelijke gewichten [kg]	Wettelijk	Technisch
Geladen voertuig gewicht	26100	26100
Geladen combinatie gewicht	44000	44000
Vooras	7100	7100
Achterste bogie	19000	19000

Belangrijke mededelingen

Chassisafmetingen
Cabine hoogte: +305 mm voor CAB-HSLP, -285 mm voor CAB-LSLP, +450 mm voor CAB-XHES, +450 mm voor CAB-XHSL.
Hart vooras tot achterzijde cabine (luchtinlaat): +74 mm voor CAB-LSLP, +607 mm voor CAB-XHES.
D-maat is inclusief een tussenruimte van 50 mm en voor vrachtwagen ook een subframe van 100 mm.
Hoogte tolerantie ± 20 mm voor bladvering en ± 10 mm voor luchtvering.
Alle afmetingen zijn voor onbeladen chassis en sleepas naar beneden.
Gebruikt chassistype: CHH-HIGH.
Hoogte verandering bij chassiskeuze CHH-MED,FRAME300: 0 mm.

Gewichten en afmetingen zijn gebaseerd op de volgende banden:
Banden op vooras: 315/80R22.5
Banden op achteras: 315/80R22.5
Banden op sleep- of voorloopas: 315/80R22.5

Chassisgewicht is inclusief olie, water, AdBlue, 0 liter brandstof en zonder chauffeur. Leeg gewicht tolerantie ± 3%.

Draaicirkel is gebaseerd op berekening. Sleepas variant: TA-FIXED.

Wettelijke gewichten kunnen verschillen van land tot land.

Voor meer gedetailleerde gewichts informatie, inclusief gewichten van extra uitrusting, vraag uw Volvo verkoop contact om uw specificatie in het Volvo Weight Information System (WIS) aan te brengen.

Gebruik deze tekening NIET voor opbouwdoeleinden. Zie Volvo Opbouw Instructies en chassis tekeningen FH62TT6A. http\\VBI.TRUCK.VOLVO.COM.

MODELPROGRAMMA

FH16 6x2T Luchtvering naloopas FH 62T T6A

toepassing

□	**RC-ROUGH**	Inzet op minder goed onderhouden wegen
■	**RC-SMOOT**	Inzet op goede wegen

hoofdcomponenten

□	**CHH-HIGH**	Chassishoogte High, +/- 1000 mm vanaf de grond tot de bovenzijde van de chassisbalk
□	**CHH-LOW**	Chassishoogte Low, +/- 850 mm vanaf de grond tot de bovenzijde van de chassisbalk
□	**CHH-MED**	Chassishoogte Medium, +/- 900 mm vanaf de grond tot de bovenzijde van de chassisbalk
□	**TAG-FIXD**	Dubbel-lucht op de vaste naloopas.
■	**TAG-FIXS**	Enkel-lucht montage op vaste naloopas.
□	**FH16HSL6**	De Volvo FH Globetrotter FH16HSL6 is een hoge slaapcabine die is ontwikkeld voor nationale en internationale langeafstands- en distributietransporttaken. De cabine biedt een zeer groot comfort door de ideale rijpositie, de anatomisch gevormde stoelen, het lage geluidsniveau, de hoogwaardige klimaatregeling en het veiligheidsniveau van wereldklasse. De stahoogte is 205 cm (196 cm op de motortunnel).
□	**FH16LSL6**	De FH16LSL6-cabine is een slaapcabine die is ontwikkeld voor regionale distributie en andere transporttaken waarbij een lage totale hoogte essentieel is en leefruimte vereist is voor de chauffeur. De cabine biedt een zeer groot comfort door de ideale rijpositie, de anatomisch gevormde stoelen, het lage geluidsniveau, de hoogwaardige klimaatregeling en het veiligheidsniveau van wereldklasse. De interieurhoogte is 147 cm (138 cm op de motortunnel).
■	**FH16SLP6**	De FH16SLP6-cabine is een slaapcabine die is ontwikkeld voor regionale distributie en andere transporttaken waarbij accommodatie vereist kan zijn voor de chauffeur. De cabine biedt een zeer groot comfort door de ideale rijpositie, de anatomisch gevormde stoelen, het lage geluidsniveau, de hoogwaardige klimaatregeling en het veiligheidsniveau van wereldklasse. De stahoogte is 171 cm (162 cm op de motortunnel).De cabine biedt een zeer groot comfort door de ideale rijpositie, de anatomisch gevormde stoelen, het lage geluidsniveau, de hoogwaardige klimaatregeling en het veiligheidsniveau van wereldklasse. De interieurhoogte is 147 cm (138 cm op de motortunnel).
□	**FH16XHE6**	De Volvo FH16 Globetrotter XXL-cabine, FH16XHE6, is een slaapcabine met extra hoogte en extra lengte, die is ontworpen voor nationale en internationale langeafstands- en distributietaken. De cabine biedt een zeer groot comfort door de ideale rijpositie, de anatomisch gevormde stoelen, het lage geluidsniveau, de hoogwaardige klimaatregeling en het veiligheidsniveau van wereldklasse. De stahoogte is 220 cm (211 cm op de motortunnel).
□	**FH16XHS6**	De Volvo FH Globetrotter XL-cabine, FH16XHS6, is een extra hoge slaapcabine die is ontwikkeld voor nationale en internationale langeafstands- en distributietransporten. De cabine biedt een zeer groot comfort door de ideale rijpositie, de anatomisch gevormde stoelen, het lage geluidsniveau, de hoogwaardige klimaatregeling en het veiligheidsniveau van wereldklasse. De stahoogte is 220 cm (211 cm op de motortunnel).
■	**EU6DS**	Euro 6 emissienorm vermindert de emissies van stikstofoxide (NOX) met 80% en van deeltjes met 50% in vergelijking met Euro 5. Om tegemoet te komen aan de wettelijke eisen, heeft Volvo Trucks een nabehandelingssysteem ontwikkeld waarbij in de demper een dieseloxidatiekatalysator (DOC), een dieseldeeltjesfilter (DPF), een SCR (Selective Catalytic Reduction)-eenheid en een ammoniakslipkatalysator (ASC) worden gecombineerd.
■	**D16K550**	Volvo D16K 550 pk / 2800 Nm (2900 Nm i.c.m. I-Shift overdrive versnellingsbak). 16 Liter Euro 6 motor met common-rail brandstofinspuiting. SCR (Selective Catalytic Redcution t.b.v. NOx reductie) + EGR (Exhaust Gas Recirculation) en DPF (Diesel Particulate Filter t.b.v. reductie van de diesel deeltjes in de uitlaatgassen). Max. vermogen: 1380–1700 tpm 550 pk (410 kW) Max. toerental: 2000 tpm Max. koppel: 900–1380 tpm 2900 Nm Uitlaatremeffect (EPG): 2200 tpm 230 kW Motorremvermogen (VEB+): 2200 tpm 500 kW (optioneel) Economisch toerengebied: 900–1300 tpm Optimaal toerengebied: 1000–1200 tpm
□	**D16K650**	Volvo D16K 650 pk / 3150 Nm. 16 Liter Euro 6 motor met common-rail brandstofinspuiting. SCR (Selective Catalytic Redcution t.b.v. NOx reductie) + EGR (Exhaust Gas Recirculation) en DPF (Diesel Particulate Filter t.b.v. reductie van de diesel deeltjes in de uitlaatgassen). Max. vermogen: 1450–1700 tpm 650 pk (480 kW) Max. toerental: 2000 tpm Max. koppel: 950–1300 tpm 3150 Nm Uitlaatremeffect (EPG): 2200 tpm 230 kW Motorremvermogen (VEB+): 2200 tpm 500 kW (optioneel) Economisch toerengebied: 950–1300 tpm Optimaal toerengebied: 1000–1200 tpm
□	**D16K750**	Volvo D16K 750 pk / 3550 Nm. 16 Liter Euro 6 motor met common-rail brandstofinspuiting. SCR (Selective Catalytic Redcution t.b.v. NOx reductie) + EGR (Exhaust Gas Recirculation) en DPF (Diesel Particulate Filter t.b.v. reductie van de diesel deeltjes in de uitlaatgassen). Max. vermogen: 1600–1700 tpm 750 pk (550 kW) Max. toerental: 2000 tpm Max. koppel: 950–1400 tpm 3550 Nm Uitlaatremeffect (EPG): 2200 tpm 230 kW Motorremvermogen (VEB+): 2200 tpm 500 kW (optioneel) Economisch toerengebied: 950–1300 tpm Optimaal toerengebied: 1000–1200 tpm
□	**EBR-EPG**	Uitlaatrem met een maximaal remvermogen van 160 kW bij 2400 tpm (D11K) of 200 kW bij 2300 tpm (D13K), de uitlaatrem wordt bediend door een hendel aan de stuurkolom
□	**EBR-VEB+**	Volvo Engine Brake Plus (VEB+), generatie II van het gepatenteerde Volvo compressie- en uitlaatremsysteem. De VEB+ en Brake Blending worden geactiveerd met behulp van de hendel aan de stuurkolom. Hiermee kan tevens de Brake Cruise-snelheid ingesteld worden. Maximaal remvermogen D16K: 470 kW/640 pk bij 2200 tpm. Maximaal remvermogen D13K: 375 kW/510 pk bij 2300 tpm.
■	**AT2812**	Volvo I-Shift AT2812. (G versie) Automatisch-schakelende versnellingsbak met 12 versnellingen vooruit en vier achteruit. De transmissie wordt bediend met een keuzehendel, welke in de stoel is geïntegreerd of door middel van schakelaars in dashboard. De informatie over de versnelling en het schakelprogramma worden weergegeven op het informatiedisplay. De versnellingsbak kiest automatisch de juiste wegrij- en manoevreerversnelling door middel van de adaptive elektronica. I-Shift wordt gekenmerkt door een snel schakelsysteem met minimale onderbrekingen in de krachtoverbrenging tijdens het schakelen.
□	**ATO3112**	Volvo I-Shift ATO3112. Automatisch-schakelende versnellingsbak met overdrive in de hoogste versnelling, 12 versnellingen vooruit en vier achteruit. De transmissie wordt bediend met een keuzehendel, welke in de stoel is geïntegreerd. De informatie over de versnelling en het schakelprogramma worden weergegeven op het informatiedisplay. De versnellingsbak kiest automatisch de wegrij- en manoevreerversnelling door middel van de adaptive elektronica. I-Shift wordt gekenmerkt door een snel schakelsysteem met minimale onderbrekingen in de krachtoverbrenging tijdens het schakelen.
□	**ATO3512**	Volvo I-Shift ATO3512. Automatisch-schakelende versnellingsbak met overdrive in de hoogste versnelling, 12 versnellingen vooruit en vier achteruit. De transmissie wordt bediend met een keuzehendel, welke in de stoel is geïntegreerd. De informatie over de versnelling en het schakelprogramma worden weergegeven op het informatiedisplay. De versnellingsbak kiest automatisch de wegrij- en manoevreerversnelling door middel van de adaptive elektronica. I-Shift wordt gekenmerkt door een snel schakelsysteem met minimale onderbrekingen in de krachtoverbrenging tijdens het schakelen.

■ Standaard uitrusting □ Optionele uitrusting

Voor meer gedetailleerde informatie over cabine en aandrijflijn, aanbevolen de specificatie bladen.

Voor alle mogelijke opties en combinaties van opties raadpleeg uw Volvo Truck Dealer die een specificatie kan maken in het Volvo Sales Support systeem (VSS) die aan uw wensen voldoet.

De fabriek behoudt zich het recht voor om zonder voorafgaande mededelingen wijzigingen aan te brengen in constructie en uitvoering.
De specificatie kan van land tot land verschillen.

MODELPROGRAMMA

FH16 6x2T Luchtvering naloopas FH 62T T6A

□ **ASO-C**	De ASO-C-kruipversnelling maakt een 13e versnelling mogelijk, voor verbeterd startvermogen van het voertuig en het manoeuvreren bij lage snelheden. Met de keuze voor een sneller differentieel kan ook op kruissnelheid een aanzienelijk brandstofbesparing worden gerealiseerd zonder een compromis te doen aan het startvermogen.
□ **ASO-ULC**	De ASO-ULC geeft 2 extra kruipversnellingen, waardoor een 13e en een 14e versnelling mogelijk zijn. Zeer lage kruipversnelling en kruipversnelling. De zeer lage kruipversnelling is ontwikkeld voor zeer goed startvermogen, en manoeuvreerbaarheid bij zeer lage snelheden. Met de keuze voor een sneller differentieel kan ook op kruissnelheid een aanzienelijk brandstofbesparing worden gerealiseerd zonder een compromis te doen aan het startvermogen.
□ **RSH1370F**	De RSH1370F is een soloas met naafreductie, gedimensioneerd voor een motorkoppel van 3550 Nm. De maximum asdruk bedraagt 13 ton en het combinatiegewicht 70 ton. De RSH1370F is uitgerust met een sperdifferentieel,voor een betere manoeuvreerbaarheid bij een glad wegoppervlak. Het bestaat uit een klauwkoppeling uit gehard staal die de vrije aandrijfas aan het differentieelhuis koppelt. Het sperdifferentieel wordt eenvoudig en veilig bediend met een schakelaar op het instrumentenpaneel.
■ **RSS1370A**	Achteras met enkele reductie RSS1370A. De RSS1370A is een soloas met enkele reductie van het hypoïde type voor een motorkoppel van maximaal 3550 Nm. De maximale technische aslast en het maximale treingewicht bedragen respectievelijk 13 en 70 ton. De achteras heeft snelle overbrengingsverhoudingen en is bedoeld voor zware transporten met hoge snelheid. De as heeft een compact ontwerp, een laag gewicht, een gering wrijvingsverlies en nauwkeurig afgestemde overbrengingsverhoudingen. Al deze factoren dragen sterk bij tot het meest efficiënte brandstofverbruik. De RSS1370A is standaard uitgerust met een sperdifferentieel voor een betere manoeuvreerbaarheid bij een glad wegoppervlak. Het sperdifferentieel kan gemakkelijk en betrouwbaar worden bediend met een schakelaar op het instrumentenpaneel.
□ **RSS1370B**	Achteras met enkele reductie RSS1370B. De RSS1370B is een soloas met enkele reductie van het hypoïde type voor een motorkoppel van maximaal 3550 Nm. De maximale technische aslast en het maximale treingewicht bedragen respectievelijk 13 en 70 ton. De achteras heeft snelle overbrengingsverhoudingen en is bedoeld voor zware transporten met hoge snelheid. De as heeft een compact ontwerp, een laag gewicht, een gering wrijvingsverlies en nauwkeurig afgestemde overbrengingsverhoudingen. Al deze factoren dragen sterk bij tot het meest efficiënte brandstofverbruik. De RSS1370B is standaard uitgerust met een sperdifferentieel voor een betere manoeuvreerbaarheid bij een glad wegoppervlak. Het sperdifferentieel kan gemakkelijk en betrouwbaar worden bediend met een schakelaar op het instrumentenpaneel.

pakketten

□ **AIRFLOW**	Airflowpakket
□ **DRIV-EXT**	Driver-pakket: Extended
□ **1LIVING**	Rest & Relax pakket voor 1 persoon.
□ **1LIVING+**	Rest & Relax De Luxe-pakket voor 1 persoon.
□ **2LIVING**	Living-pakket: 2 bedden
□ **2LIVING+**	Living-pakket: 2 bedden Comfort
■ **INFOHIGH**	Volvo informatieplatform met dynamisch instrumentendisplay (12" scherm) aangevuld met een 9" secundair informatiedisplay Internetverbinding via mobiele telefoon, dongel of WiFi Integratie van Volvo Connect en andere diensten Handsfree bellen via Bluetooth, ondersteuning voor twee telefoons Radio- en telefoonbediening met voice control via het stuurwiel 6x USB-C (FH/FH16) 4x USB-C (FM/FMX)-aansluiting en lijningang (AUX) Speakers met tweeters in dashboard en deuren en cabineachterwand Weergave tot 8 optionele camera's
□ **SAFE-EXT**	Active Safety-pakket: Extended
□ **SAFE-SEL**	Active Safety-pakket: Selected
□ **COOLCM22**	Energie optimalisatie pakket
□ **OFFROADS**	Off-road pakket (slaapcabine)

chassisuitvoering

□ **FST-AIR**	Luchtgeveerde vooras: elektronisch geregelde luchtveringssysteem verhoogt het rijcomfort en beperkt het gevaar voor beschadiging van de lading. Het systeem regelt de chassishoogte automatisch tijdens het rijden, zorgt dat de truck in balans blijft en compenseert voor een ongelijke verdeling van het gewicht van de lading.
■ **FST-PAR**	Paraboolvering op de vooras met twee bladveren (normale stijfheid). De bladveren van een paraboolveersysteem zijn gemaakt van speciaal staal. Ze zijn zodanig uitgevoerd dat de belasting over de verschillende dwarsstukken van de bladveer gelijk verdeeld is. De bladen hebben een lengte van 1800 mm en een breedte van 90 mm, de maximale veerweg bedraagt 90 mm.
□ **FST-PAR3**	Paraboolvering voor met drie bladveren (stijver dan normaal). De bladveren van een paraboolveersysteem zijn gemaakt van speciaal staal en zijn zodanig uitgevoerd dat de belasting over de verschillende dwarsstukken van de bladveer gelijk is. De bladen hebben een lengte van 1800 mm en zijn 90 mm breed, de maximale veerweg is 100 mm.
□ **FSLS-BAS**	De luchtveringslag basis biedt de beste grondspeling en een lichtgewicht constructie van de asinstallatie.
□ **FSLS-HI**	De luchtveringslag met hoge slag geeft de meest optimale hoogteaanpassing voor het chassis. Dit is met name belangrijk bij chassis die worden opgebouwd met een wissellaadsysteem (B-SWAP)
□ **FAL10.0**	Maximale vooraslast 10 ton
■ **FAL7.1**	Maximale vooraslast 7,1 ton
□ **FAL7.5**	Maximale vooraslast 7,5 ton
□ **FAL8.0**	Maximale vooraslast 8 ton
□ **FAL8.5**	Maximale vooraslast 8,5 ton
□ **FAL9.0**	Maximale vooraslast 9 ton
■ **FSTAB**	Standaard stabilisator vooras
□ **FSTAB2**	Versterkte stabilisator vooras
□ **FSTAB3**	Zware stabilisator op de vooras
■ **RAL19**	Technische achteraslast 19 ton (wettelijk 19 ton)
□ **RAL20.5**	Technische achteraslast 20,5 ton (wettelijk 19 ton)
□ **RAL22.5**	Technische achteraslast 22,5 ton (wettelijk 19 ton)
■ **RSTAB1**	Standaard stabilisator achteras.
□ **RSTAB2**	Versterkte stabilisator op de achteras.
□ **RSTAB3**	Extra versterkte stabilisator op de achteras.
■ **RALIM115**	Aslastbegrenzer 11,5 ton
■ **ASF-DL1**	Luchtvering met 1 rijniveau
□ **ACTST-TO**	Volvo Dynamic Steering is een actief stuursysteem met een elektromotor die een extra koppel geeft aan het stuursysteem. Zo worden de stuurkrachten verlaagd ongeacht de belading of banden. Volvo Dynamic Steering zorgt voor ondersteuning tijdens sturen bij lage snelheden, het verbetert de rechtuitstabiliteit op hogere snelheden, het vermindert het effect van slechte wegen zoals gaten of putdeksels en het corrigeert bij wegafwijkingen zoals spoorvorming of aflopend wegdek.
□ **ASFE-BAS**	Volvo Dynamic Steering - Basis
□ **ASFE-OG**	Volvo Dynamic Steering - Stability Assist
□ **ASFE-PO**	Volvo Dynamic Steering - Stability Assist & persoonlijke instellingen
□ **ASFE-PS**	Volvo Dynamic Steering - Persoonlijke instellingen
□ **PSP-FIX**	Stuurbekrachtigingspomp met vaste opbrengst

■ Standaard uitrusting □ Optionele uitrusting

Voor meer gedetailleerde informatie over cabine en aandrijflijn, aanbevolen de specificatie bladen.

Voor alle mogelijke opties en combinaties van opties raadpleeg uw Volvo Truck Dealer die een specificatie kan maken in het Volvo Sales Support systeem (VSS) die aan uw wensen voldoet.

De fabriek behoudt zich het recht voor om zonder voorafgaande mededelingen wijzigingen aan te brengen in constructie en uitvoering.
De specificatie kan van land tot land verschillen.

MODELPROGRAMMA

FH16 6x2T Luchtvering naloopas FH 62T T6A

■	PSP-VAR	Stuurbekrachtigingspomp met variabele opbrengst, hetgeen betekent dat de pomp een variabele druk produceert. De stuurbekrachtigingspomp bespaart energie door alleen druk te produceren wanneer dit nodig is. Dit betekent een lager brandstofverbruik.
■	EBS-MED	Elektronisch remsysteem met onder andere Noodremassistentie, Hillstart Aid, Fading Waarschuwing, Remassistent, automatische sper-synchronisatie en tractiecontrole, slijtage-indicatie en uitgebreide remanalyse/diagnose-mogelijkheden.
■	RST-AIR	Luchtgeveerde achteras
□	RST-AIR4	Luchtgeveerde achteras (stijvere luchtbalgen)
□	RST-AIR6	Luchtgeveerde achteras met normale stijfheid. Speciaal voor toepassingen in warme gebieden.
□	FRAME266	Laag chassisframe 266 mm
■	FRAME300	Hoog chassisframe 300 mm
□	FST6565	Dikte chassisframe 6,5 mm
□	FST7070	Dikte chassisframe 7,0 mm
■	FST8080	Dikte chassisframe 8,0 mm
□	FIL-EEEB	Innerliner, einde motor tot einde achterassen.
□	FIL-TXEB	Innerliner, van versnellingsbak tot einde achterassen.
□	BBOX-EF	Accubak in de achteroverbouw
■	BBOX-L	Accubak links gemonteerd
□	BATS-D	Dubbel accusysteem, twee gelaccu's en twee startaccu's
■	BATS-S	Enkel accusysteem, twee accu's
□	2BAT210B	Dit accutype is een robuust en betrouwbaar alternatief met een uitstekende gebruikscyclus. In gelaccu's wordt het elektrolyt gemengd met siliciumdioxide, waardoor het een vaste gelmassa wordt. Hierdoor zijn meer en diepere ontlaadcycli mogelijk, zodat de accu's geschikt zijn voor trucks met een hoog stroomverbruik.
■	2BAT210C	De AGM-accu's (Absorbent Glass Mat) hebben een uitstekende gebruikscyclus en goede prestaties voor een koude start. Ze hebben een capaciteit van 210 Ah. In de accu wordt het elektrolyt geabsorbeerd en op zijn plek gehouden door een laag glasvezel.
■	BATTAMP	Met BATTAMP kan de chauffeur de accuspanning en -stroom in het instrumentenpanel in de gaten te houden
□	BATTIND	Grafiek met accuspanning, ampère en accustatus met visuele meldingen
□	ADR1	ADR-uitvoering met één hoofdstroomschakelaar
□	ADR2	ADR-uitvoering met twee hoofdstroomschakelaars
□	MSWI-A	ADR hoofdschakelaar
■	MSWI-R	Hoofdschakelaar op afstand te bedienen
■	R330A71	D-vormige aluminium brandstoftank 330 liter aan rechterzijde met een tankhoogte van 71cm. Min. volume 150l Max. volume 810l
■	UL-FUEL	Zonder brandstoftank links Min. volume 160l Max. volume 770l
□	ADTP-BC	AdBlue-tank gemonteerd rechts achter de cabine
□	ADTP-L	AdBlue-tank gemonteerd links aan het chassis
■	ADTP-R	AdBlue-tank gemonteerd rechts aan het chassis
□	ADB048	48 liter AdBlue-tank
■	ADB064	64 liter AdBlue-tank
□	ADB065	65 liter AdBlue-tank
□	ADB068	68 liter AdBlue-tank
□	ADB083	83 liter AdBlue-tank
□	ADB090	90 liter AdBlue-tank
□	ADB099	99 liter AdBlue-tank, gemonteerd onder de cabine
□	ADB100	100 liter AdBlue-tank
□	ADB112	112 liter AdBlue-tank
□	ADTC-BF	Grijze afschermplaat AdBlue-tank
□	FCAP-L	Tankdop met slot
■	FUFF-AS	Brandstof vulmond, lekvrij
□	FUFF-ATS	Brandstof vulmond, lekvrij en anti-diefstal
□	ESH-LEFT	Horizontale uitlaatdemper met de uitlaatmonding naar de linkerzijde
■	ESH-REAR	Horizontale uitlaatdemper met de uitlaatmonding onder het chassis naar achteren
□	ESH-RIGH	Horizontale uitlaatdemper met de uitlaatmonding naar rechts
□	ESH-VERT	Horizontale uitlaatdemper met de uitlaatpijp naar boven
□	EXST-SSP	Gepolijste roestvast stalen uitlaatpijp
□	EXST-ST	Stalen uitlaatpijp
□	WHC-FIX2	2 wielkeggen
□	WHC-FOL2	2 opbouwbare wielkeggen
□	WHCP-F	Wielkeggen aan het chassis, voorzijde.
□	WHCP-M	Wielkeggen aan het chassis, in het midden van het voertuig.
□	WHCP-T	Wielkeggen los meegeleverd
□	TB-L80	Gereedschapskist 250 liter, links gemonteerd
□	TB-R80	Gereedschapskist 250 liter, rechts gemonteerd
□	SUP-BAS	Zij-inrijbeveiliging van RVS, neerklapbaar en afneembaar.
□	SUP-LOW	Zij-inrijbeveiliging laag van RVS, neerklapbaar en afneembaar.
□	CHAIN-S	Sneeuwkettingen.
□	HOOK-SC	Ophangbeugels voor sneeuwkettingen
■	TOWF-NO1	1 sleepoog aan de voorkant
□	TOWF-NO2	Twee sleepogen aan de voorkant
□	TOWR-ONE	Een sleepoog aan de achterkant
□	TREL15	Elektrische trailer-/aanhangwagenaansluiting, 15-polig (ADRgecertificeerd)
■	TREL7-7	Twee elektrische trailer-/aanhangwagenaansluitingen, 7-polig
□	TBC-DUO	Duomatic-luchtkoppeling voor het volgwagenremsysteem.
■	TBC-EC	EC-luchtkoppelingen voor het volgwagenremsysteem.
■	TRBR-STA	Trailerrem
□	TRB-STRE	Automatisch activeren van trailerrem, strek-rem bij lage snelheid om scharen te voorkomen en stuurgedrag te verbeteren
■	RFEND-B	Achterspatschermen met afneembare bovenzijde, en anti-spray matten.
■	RFH-BAS	Standaard spatschermhoogte achter.
□	RFH-HIG	Hoogst mogelijke spatschermhoogte achter.
□	RFH-LOW	Laagst mogelijke spatschermhoogte achter.
□	ATANK-AL	Aluminium luchtketels: draagt bij aan het verlagen van het voertuiggewicht en het verhogen van het laadvermogen.
■	ATANK-ST	Stalen luchtketels
■	TL-LED	LED achterlichten: LED lampen zijn ongevoelig voor trillingen en hebben een zeer lange levensduur.
■	BLIGHT-E	Noodstopremlicht. De knipperde noodremlichten worden automatisch geactiveerd bij een noodstop (snelheid hoger dan 50 km/h en vertraging 4 m/s² of meer).
□	FRACLOS	Afsluitplaten chassisbalk

banden en velgen

□	RT-AL	Geborstelde aluminium velgen met standaard gaten
□	RT-ALDP	Dura-Bright® aluminium velgen met standaardgaten voor lange wielbouten
□	RT-ALDPD	Dura-Bright® aluminium velgen met verzonken gaten voor korte bouten
□	RT-ALDU	Geborstelde aluminium velgen met verzonken gaten
■	RT-STEEL	Stalen velgen met wielringen
□	WCAP	Wieldoppen.
□	SPWT-D	Reservewiel + band met achterband profiel.
□	SPWT-F	Reservewiel, gelijk aan banden vooras
□	SWCP-LF	Reservewieldrager gemonteerd aan linkerzijde voor de achteras(sen)

■ Standaard uitrusting □ Optionele uitrusting

Voor meer gedetailleerde informatie over cabine en aandrijflijn, aanbevolen de specificatie bladen.

Voor alle mogelijke opties en combinaties van opties raadpleeg uw Volvo Truck Dealer die een specificatie kan maken in het Volvo Sales Support systeem (VSS) die aan uw wensen voldoet.

De fabriek behoudt zich het recht voor om zonder voorafgaande mededelingen wijzigingen aan te brengen in constructie en uitvoering.
De specificatie kan van land tot land verschillen.

MODELPROGRAMMA

FH16 6x2T Luchtvering naloopas FH 62T T6A

□	SWCP-RF	Reservewieldrager gemonteerd aan de rechterzijde voor de achteras(sen)
□	SWCP-T	Reservewiel
□	SWCP-TP	Reservewiel en reservewieldrager op het chassis gebonden
□	JACK-12T	Hydraulische krik voor maximaal 12 ton
□	JACK-15T	Hydraulische krik voor maximaal 15 ton
□	JACK-20T	Hydraulische krik voor maximaal 20 ton
■	TOOL-BAS	Gereedschapset, basis
□	TOOLKIT	Gereedschapset, uitgebreid
□	INFLAHOS	18 meter lange luchtslang voor het oppompen van de banden
□	GAUGE-TP	Bandenspanningsmeter

aandrijflijn

■	TRAP-HD	Versterkte I-Shift versnellingsbak
■	DRM-BE	I-Shift-rijprogramma Economy & standaard De functies van de I-Shift-versnellingsbak worden geoptimaliseerd met speciaal aangepaste versnellingsmodi, die de versnellingsbak nog praktischer en economischer maken door de versnellingsfunctionaliteit aan te passen aan de geldende rijomstandigheden. Het rijprogramma wordt geselecteerd met een knop op de I-Shift schakelhendel.
□	PVT-MAP	I-See werkt als een intelligente cruisecontrol in combinatie met GPS-technologie die chauffeurs ondersteunt om brandstofbesparing tijdens het transport te realiseren. I-See past de voertuigsnelheid aan om de kinetische energie te benutten voor optimaal rijden op heuvelachtige routes.
■	PVT-MTM	I-See (gebaseerd op geavanceerde topografische map)
□	CRUIS-E	CRUIS-E is cruisecontrol met I-Roll die de chauffeur helpt een constante snelheid te handhaven. Wanneer de cruisecontrol is geactiveerd, wordt dit aangegeven in het centrale informatiedisplay, samen met informatie over de geselecteerde doelsnelheid. De minimale activeringssnelheid bedraagt slechts 4 km/u (Slow Cruise).
■	CRUIS-E5	CRUIS-E5/I-Torque zorgt in de rijstand Economy voor een nauwkeurige balans tussen het brandstofverbruik en de rijeigenschappen. Dit pakket zorgt voor de hoogst bereikbare efficiëntie.
□	AMSO-AUT	Kickdown en manueel schakelen in automatische stand (A)
□	AVO-ENH	Dit I-Shift softwarepakket is speciaal aangepast aan de specifieke omstandigheden in de bouw- en houttransportsegmenten. De Off-road-modus biedt verschillende functies waarmee het schakelen wordt aangepast aan slechte wegoppervlakken en heuvelopwaartse weggedeelten. Dit programma omvat tevens functies die het starten vanaf stilstand in slechte rijomstandigheden vergemakkelijken.
□	APF-ENH	Uitgebreide programmeermogelijkheden voor I-Shift in combinatie met een distributie-PTO.
□	RET-TH	Volvo compact retarder: op de versnellingbak gemonteerde hydraulische retarder die het hoofdremsysteem effectief ondersteund, met een maximaal remvermogen van 450 kW.
□	TC-MAOH2	Extra High-Performance oliekoeler voor de transmissie met separate radiator achter de grill.
■	TC-MWO	Oliekoeler versnellingsbak, watergekoeld
□	TC-MWOH2	High-Performance oliekoeler voor de transmissie met een in het koelsysteem geïntegreerde warmtewisselaar.
□	2COM1100	Tweecilinder luchtcompressor met een maximale capaciteit van 1100 l/min / 760 cc
■	2COMP900	Tweecilinder luchtcompressor met een maximale capaciteit van 900 l/min / 636 cc
□	CLU-AIRC	Luchtcompressor automatisch geschakeld
□	AIRIN-FR	Het gebruik van een luchtinlaat aan de voorzijde resulteert in een vrije achterzijde van de cabine, waardoor een laadvloer zo dicht mogelijk bij de achterwand kan worden geplaatst. De luchtinlaat bevindt zich aan de linkerzijde onder de cabinevloer, boven het spatbord. Het luchtinlaatpunt ervan is achter de grille.
■	AIRIN-HI	De hoge luchtinlaat is langs de achterwand van de cabine aan de linkerzijde gemonteerd, met de inlaat op het dak. Het huis van de luchtinlaat is gemaakt van zwart kunststof dat minimale invloed heeft op het totale gewicht.
□	AIRIN-LO	De lage luchtinlaat is langs de achterwand van de cabine aan de linkerzijde gemonteerd, met de inlaat aan dezelfde zijde. De behuizing van de luchtinlaat is vervaardigd van kunststof.
□	ACL1ST-S	Luchtfilter met een extra secundair filterelement.
■	24A150BL	Dynamo 150 Ampère
□	24A180BL	Dynamo 180 Ampère
□	24AL150B	Dynamo 150 Ampère
■	PRIM-EL	Elektrische ontluchtingspomp
□	AF-R	Brandstoffilter voorverwarming door hete brandstof recirculatie
□	FUEFE2LW	Dubbele brandstoffilter met waterafscheider, groot
■	FUEFE2SW	Dubbele brandstoffilter met waterafscheider, klein
□	EST-AID	Motor voorgloei-element
□	220EBH15	Motorblokverwarming (220 V / 1,5 kW)
□	PTER-100	Motor-PTO met DIN 100 flensaansluiting
□	PTER-DIN	Motor-PTO met DIN 5462 pompaansluiting
□	PTER1400	Motor-PTO met SAE 1410 flensaansluiting
□	HPE-F101	Hydraulische pomp F1-101 voor motor-PTO
□	HPE-F41	Hydraulische pomp F1-41 voor motor-PTO
□	HPE-F51	Hydraulische pomp F1-51 voor motor-PTO
□	HPE-F61	Hydraulische pomp F1-61 voor motor-PTO
□	HPE-F81	Hydraulische pomp F1-81 voor motor-PTO
□	HPE-T53	De pomp kan ontkoppeld worden voor een lager brandstofverbuik.
□	HPE-T70	Hydraulische twinflow pomp F2-70/35 voor motor-PTO
□	HPE-V45	Hydraulische variabele pomp VP1-45 voor motor-PTO
□	HPE-V75	Hydraulische variabele pomp VP1-75 voor motor-PTO
□	PTR-D	Versnellingsbak-PTO met DIN 5462 pompaansluiting, max. 1000 Nm
□	PTR-DH	Versnellingsbak-PTO met DIN 5462 pompaansluiting, max. 600 Nm
□	PTR-DM	Versnellingsbak-PTO met DIN 5462 pompaansluiting, max. 600 Nm
□	PTR-F	Versnellingsbak-PTO met SAE 1410 flensaansluiting, max. 1000 Nm
□	PTR-FH	Versnellingsbak-PTO met SAE 1310 flensaansluiting, max. 600 Nm
□	PTR-FL	Versnellingsbak-PTO met SAE 1310 flensaansluiting, max. 600 Nm
□	PTRD-D	Versnellingsbak-PTO met dubbele DIN 5462 pompaansluiting, max. 870 Nm
□	PTRD-D1	Versnellingsbak-PTO met dubbele aansluiting (voor pomp, achter flens), max. 870 Nm
□	PTRD-D2	Versnellingsbak-PTO met dubbele flesaansluiting achter enpompaansluiting voor. max. 870/1000 Nm
□	PTRD-F	Versnellingsbak-PTO met SAE 1410 flensaansluiting, max. 870 Nm
□	HPG-F101	Hydraulische pomp HPG-F101
□	HPG-F41	Hydraulische pomp HPG-F41
□	HPG-F51	Hydraulische pomp HPG-F51
□	HPG-F61	Hydraulische pomp HPG-F61
□	HPG-F81	Hydraulische pomp HPG-F81

Cab Interior, Driving

■	STWPOS-L	Linksgestuurd
□	STWPOS-R	Rechtsgestuurd voertuig. Het is belangrijk om de juiste koplampuitvoering te kiezen. HLASYML in het geval van een registratie in landen rechtrijdend verkeer.
■	STWM-LE	Lederen stuurwiel.
□	STGW-AD2	Verstelbaar stuurwiel met neck tilt
■	STGW-ADJ	Verstelbaar stuurwiel
□	AIRBAG	Bestuurdersplaats voorzien van een SRS-airbag in het stuurwiel.
□	DRC-AMII	Handmatig in- en uitschakelbare regeneratie diesel roetfilter

■ Standaard uitrusting □ Optionele uitrusting

Voor meer gedetailleerde informatie over cabine en aandrijflijn, aanbevolen de specificatie bladen.

Voor alle mogelijke opties en combinaties van opties raadpleeg uw Volvo Truck Dealer die een specificatie kan maken in het Volvo Sales Support systeem (VSS) die aan uw wensen voldoet.

De fabriek behoudt zich het recht voor om zonder voorafgaande mededelingen wijzigingen aan te brengen in constructie en uitvoering.
De specificatie kan van land tot land verschillen.

MODELPROGRAMMA

FH16 6x2T Luchtvering naloopas FH 62T T6A

■	DRC-AUTO	Automatische regeneratie diesel roetfilter
■	1DAYDIG4	Digitale tachograaf 4.1 vanaf bouweek 23wXX
□	ARSL	Extra snelheidbegrenzer met schakelaar in dashboard
■	ESP-BAS1	Het ESP-pakket (Electronic Stability Programme: elektronisch stabiliteitsprogramma), ESP-BAS1, is een van de belangrijkste veiligheidsvoorzieningen. Het programma helpt slippen en kantelen te voorkomen.
□	ESPC-RO	Schakelaar om ESP functionaliteit te reduceren
□	HWSS-ACB	Forward Collision Warning met noodremfunctie en Adaptive Cruise Control: Het systeem waarschuwt de chauffeur voor het gevaar van een aanrijding met het voorgaande voertuig. Als een botsing dreigt, worden de voertuigremmen automatisch geactiveerd. Adaptieve Cruise Control bevat ook een Stop & Go functie Verkeersbordherkenning met weergave op het instrumentenpaneel.
■	HWSS-FCB	Forward Collision Warning met noodremfunctie: Het systeem waarschuwt de chauffeur voor het gevaar van een aanrijding met het voorgaande voertuig. Als een botsing dreigt, worden de voertuigremmen automatisch geactiveerd. Verkeersbordherkenning met weergave op het instrumentenpaneel.
■	LSS-DW	Lane Keeping Support (departure warning): waarschuwt de chauffeur indien hij onverwachts de rijstrook verlaat. Bij het verlaten van de rijstrook zonder de richtingaanwijzer te gebruiken klinkt een geluidssignaal vanuit het dashboard om de aandacht van de chauffeur op de weg te vestigen. Het systeem is beschikbaar bij snelheden boven 60 km/u.
□	LSS-DW3	Pilot assist
□	LCS2	De functie Lane Change Support (LCS2) helpt de chauffeur om ongevallen bij het wisselen van rijstrook te voorkomen die worden veroorzaakt door de dode hoek aan de passagierszijde. Het maakt deel uit van het brede assortiment van veiligheidsverbeterende systemen van Volvo
■	LCS4	De functie Side Collision Avoidance Support (LCS4) helpt de chauffeur om ongevallen bij het wisselen van rijstrook te voorkomen die worden veroorzaakt door de dode hoek aan de bestuurders- en passagierszijde. In combinatie met het Forward Collision Warning systeem is ook Front short radar assist beschikbaar. Het maakt deel uit van het brede assortiment van veiligheidsverbeterende systemen van Volvo
■	DAS-W	Driver Alert Support is een systeem met als doel het voorkomen van ongevallen die worden veroorzaakt door vermoeide chauffeurs of chauffeurs die aan het stuurwiel in slaap vallen. Het systeem controleert het rijgedrag van de chauffeur en de positie van truck in vergelijking tot de rijstroken en wegranden.
□	RSENS-W	Regensensor
■	CU-ECC	Electronic Climate Control (ECC) met zonnesensor
□	CU-ECC2	Electronic Climate Control met luchtkwaliteitsensor en koolstoffilter
■	IMMOBIL	Volvo startonderbreker (SCM beveiligingsklasse B1)
□	ALARM-E	Alarmsysteem SCM B3 (cabine + opbouw/trailer)
□	AUD-EXT	Audio Extended (versterker)#
□	PHONE-PK	Voorbereiding voor telefoonaansluiting
□	ISUNS-BS	Intern zonnescherm aan beide zijden van de cabine, deze rolschermen zijn handmatig te verstellen.
■	ISUNS-DS	Intern zonnescherm aan de chauffeurszijde, dit rolscherm is handmatig te verstellen.
□	ISUNF-RE	Geïntegreerd elektrisch bediend zonnescherm
■	ISUNF-RM	Geïntegreerd handbediend zonnescherm
■	CSPL-BXD	Opberglade in de middenconsole
□	ADFS	Twee extra Din-slots in opbergruimte boven voorruit
□	BUPALARM	Achteruitrijsignaal(90 dB)
□	RTOLL-PK	Voorbereiding voor OBU-Toll Collect
□	LOADIND	Aslastindicatiesysteem met weergave via het centrale informatiedisplay.
□	REMC-MF	Work Remote, multifunctionele afstandsbediening. Weergave aslastindicator, luchtvering bediening, werklampbediening, PTO in- en uitschakelen, toerentalregeling, motor start/stop, deurvergrendeling, instelbare menu's voor opbouw, extra opbouw schakelaars.
□	FIREX3FR	Brandblusser 3 kg, Frans
□	FIREXT2F	Brandblusser 2 kg, Frans
□	FIREXT2G	Brandblusser 2 kg, Duits
□	FIREXT3S	Brandblusser 3 kg, Zweeds en Engels
□	WARNVEST	Veiligheidsvest
□	AIDKIT	Verbandtrommel: bevat een assortiment aan eerste-hulpmaterialen voor zowel kleine als ernstige verwondingen.
□	AIDKIT1B	Verbandtrommel (Duitse eisen) pleister, kompressen, elastische bandages, handschoenen, schaar, driehoekig bandage, bandages doeken, plakband en reddings beschrijving
□	WARNLAMP	Draagbare waarschuwingslamp met witte lamp en oranje knipperlicht.
□	LAMP-IN	Inspectielamp
□	BULBKIT	Set reservelampen en zekeringen
■	WRITEPAD	Schrijftableau

Cab Interior, Living

■	DST-CF4	Chauffeursstoel Comfort 4: Luchtgeveerd met meervoudige handmatige verstelmogelijkheden, zitkussenverlenging, schouderinstelling en gordel geïntegreerd in stoel.
□	DST-CF5	Chauffeursstoel Comfort 5: Luchtgeveerd met meervoudige handmatige verstelmogelijkheden, zitkussenverlenging, schouderinstelling, verwarmd zitkussen en gordel geïntegreerd in stoel.
□	DST-CF6	Chauffeursstoel Comfort 6: Luchtgeveerd met meervoudige handmatige verstelmogelijkheden, zitkussenverlenging, schouderinstelling, nverwarmd zitkussen, ventilatie en gordel geïntegreerd in stoel.
□	DST-LUX1	Chauffeursstoel De Luxe 1: Luchtgeveerd met elektrisch verstelbare rugleuning, horizontale- en hoogte instelling met geheugenfunctie, zitkussenverlenging, verwarmd zitkussen, ventilatie en geïntegreerde gordel.
□	DST-LUX2	Chauffeursstoel De Luxe 2: Luchtgeveerd met elektrisch verstelbare rugleuning, horizontale- en hoogte instelling met geheugenfunctie, zitkussenverlenging, verwarmd zitkussen en geïntegreerde gordel.
□	SBD-RED	Rode veiligheidsgordels.
□	SBPRE-DS	Gordelspanner in de chauffeursstoel.
□	PST-BAS1	Bijrijdersstoel Basis 1: Niet luchtgeveerd met handmatig verstelbare rugleuning en opklapbare zitting.
□	PST-CF4	Bijrijdersstoel Comfort 4: Luchtgeveerd met meervoudig handmatige verstelmogelijkheden, zitkussenverlenging, schouderinstelling en gordel geïntegreerd in stoel.
□	PST-CF5	Bijrijdersstoel Comfort 5: Luchtgeveerd met meervoudig handmatige verstelmogelijkheden, zitkussenverlenging, schouderinstelling, verwarmd zitkussen en gordel geïntegreerd in stoel.
□	PST-RX1	Bijrijdersstoel Relax 1: Draaibaar, niet luchtgeveerd met meervoudige handmatige verstelmogelijkheden (geen hoogte instelling) en een breed en extra zacht zitkussen.
■	PST-STD2	Bijrijdersstoel Standaard 2: Niet luchtgeveerd met meervoudig handmatige verstelmogelijkheden inclusief instelbare schokdemper.
□	PST-STD4	Bijrijdersstoel Standaard 4: Luchtgeveerd met meervoudig handmatige verstelmogelijkheden.
□	SBPRE-PS	Gordelspanner bijrijdersstoel
■	ARMRE-BB	Twee armsteunen op chauffeursstoel én bijrijdersstoel
■	ARU-LEA	Lederen armsteunen.

■ Standaard uitrusting □ Optionele uitrusting

Voor meer gedetailleerde informatie over cabine en aandrijflijn, aanbevolen de specificatie bladen.

Voor alle mogelijke opties en combinaties van opties raadpleeg uw Volvo Truck Dealer die een specificatie kan maken in het Volvo Sales Support systeem (VSS) die aan uw wensen voldoet.

De fabriek behoudt zich het recht voor om zonder voorafgaande mededelingen wijzigingen aan te brengen in constructie en uitvoering.
De specificatie kan van land tot land verschillen.

MODELPROGRAMMA

FH16 6x2T Luchtvering naloopas FH 62T T6A

■	**GRABHI-L**	Instaphandgreep met lederen bekleding
□	**FMAT-RUB**	Twee rubberen vloermatten
■	**FMAT-TX2**	De textielmatten zijn vervaardigd uit duurzaam textiel van hoge kwaliteit. De randen zijn gestikt om rafelen tegen te gaan. De inlegmatten sparen de originele vloermatten en geven een luxe-uitstraling aan het cabine-interieur.
■	**LBK80F**	Benedenbed met brede midden sectie 81.5x200 cm, opklapbaar tot 55°. Inclusief veiligheidsnet
□	**LBK80FRE**	Elektisch verstelbaar benedenbed met brede midden sectie 81.5x200 cm, opklapbaar tot 55°. Inclusief veiligheidsnet
□	**LBK80FRM**	Handmatig verstelbaar benedenbed met brede midden sectie 81.5x200 cm, opklapbaar tot 55°. Inclusief veiligheidsnet
■	**MATL-FI**	Een zeer comfortabele binnenveringsmatras voor het onderbed. Het matras is 160 mm dik (130 mm voor FM en FMX) en heeft een kern van spiraalpocketveren. De matras bestaat uit drie zones. Lichaamsgewicht ongeveer 100 kg +
□	**MATL-FI4**	De Volvo FH wordt optioneel geleverd met een schuimmatras in plaats van de binnenveringsmatras. Het schuimmatras is een premium-versie die hetzelfde comfortniveau en dezelfde kwaliteit biedt als de binnenveringsmatras. Het schuimmatras is leverbaar op het standaardbed en de opklapbare bedden. Het is niet beschikbaar op het verlengbare bed. Lichaamsgewicht ongeveer 100 kg + 2000x700x130 mm.
□	**MATL-SF**	Een zeer comfortabele binnenveringsmatras voor het onderbed. Het matras is 160 mm dik (130 mm voor FM en FMX) en heeft een kern van spiraalpocketveren. De matras bestaat uit drie zones. Lichaamsgewicht tot ongeveer 100 kg
□	**OLMAT-BA**	Basis topmatras
■	**OLMAT-PR**	Premium topmatras
□	**TBK60AD**	Bovenbed opklapbaar en in hoogte verstelbaar, 60x190 cm
□	**TBK60F**	Bovenbed opklapbaar, 60x190 cm
□	**TBK70AD**	Bovenbed opklapbaar en in hoogte verstelbaar, 70x190 cm
□	**TBK70F**	Bovenbed opklapbaar, 70x190 cm
□	**PH-CAB2**	Standkachel met een maximale capaciteit van 2000 Watt. De standkachel wordt aangestuurd door een timer en een thermostaat, terwijl de uitlaattemperatuursensor zorgdraagt voor een veilig gebruik.
□	**PH-ENGCA**	Standkachel met verwarming van motorblok en cabine met temperatuurregeling via Electronic Climat Control (ECC).
□	**CPC-ADV**	I-ParkCool. De af fabriek gemonteerde standkoeling voor de cabine biedt meer comfort en een betere slaapkwaliteit voor de chauffeur, waardoor het risico van vermoeidheid wordt verminderd. Door het normale ventilatiesysteem te gebruiken, wordt de lucht gelijkmatig binnen de cabine verdeeld met een perfecte regeling van de temperatuur.
■	**SLCP-BAS**	Basisversie controlepaneel in slaapgedeelte (bediening van interieur verlichting, standkachel, dakluik en deurvergrendeling)
□	**SLCP-LUX**	Luxe controlepaneel in slaapgedeelte (bediening interieur verlichting, standkachel/standairco, dakluik, deurvergrendeling, wekker (niet i.c.m. ADR), raambediening en audio)
□	**SAFE**	FH/FH16:Het robuuste opbergkluisje is onopvallend onder het bed geïnstalleerd FM/FMX: Het robuuste opbergkluisje is gemonteerd aan het einde van het bed
□	**RUS-BAS**	Opbergruimte tegen achterwand bovenzijde RUS-BAS 154 liter, 300 mm hoog RUS-BAS (FM/FMX dagcabine) 60 liter, 300 mm hoog
□	**RUS-HIG**	Opbergruimte tegen achterwand bovenzijde, 245 liter (440 mm hoog)
□	**TABLE**	Bedtafel, opklapbaar en in hoogte verstelbaar
□	**REFR-RUS**	Koelkast 28 liter tegen de achterwand gemonteerd met verdeelvakken.
□	**REFRIG**	Koelkast 33 liter onder het bed met vriezer en verdeelvakken.
□	**MICRO-PK**	De opbergruimte boven de passagiersstoel is voorbereid met vooraf aangebrachte elektrische kabels voor de installatie van een 24 volt-magnetronoven. Kabels voor de voedings- en aardverbindingen zijn inbegrepen.
□	**BOTH-D**	Flessenhouder in de middenconsole van het dashboard
□	**BOTH-DL**	Twee flessenhouders, in de middenconsole van het dashboard en aan de lade onder het bed
□	**BOTH-L**	Flessenhouder aan de lade onder het bed
□	**COFMA-PK**	Voorbereiding voor koffiezetapparaat
□	**INLI-BAS**	Standaard witte interieurverlichting, de verlichting wordt langzaam in- en uitgeschakeld.
□	**INLI-NL**	Witte interieurverlichting met rode nachtverlichting, de verlichting wordt langzaam in- en uitgeschakeld
■	**INLI-NLD**	Witte interieurverlichting met rode nachtverlichting, de verlichting wordt langzaam in- en uitgeschakeld. Daarnaast kan met de dimmer de lichtsterkte worden geregeld.
□	**ARL-FLEX**	Twee flexibele leeslampen
■	**RH-EE**	Dakraam van getint glas/nooduitgang
□	**RH-ER**	Dakluik, versterkt staal, elektrisch bediend
□	**RH-ETR**	Elektrisch bediend dakluik van getint glas. Kan traploos tot 50 mm worden geopend. De bedieningsschakelaar bevindt zich in de opbergruimte boven de voorruit.
□	**RH-MTR**	Handmatig bediend dakluik van getint glas. Kan 50 mm worden geopend aan de achterzijde van het luik.
■	**GLAS-TIN**	Getint glas
□	**SWIND-BS**	Extra zijruit aan beide zijden
■	**VANMIR**	Scheerspiegel in opbergruimte bovenzijde
□	**AS-FUS**	Extra legplank in bovenste opbergruimtes. Een legplank als een magnetron in een opbergruimte is gemonteerd.
□	**INFOT-PK**	Montagevoorbereiding voor een flatscreen

cabine exterieur

□	**EXTL-BAS**	Basis exterieur afwerking: grijze, grille, instap, bumper, bumperspoiler, spiegelbehuizing en zonneklep.
■	**EXTL-EN3**	Waterval grille aluminium kleur Zwarte koplampen Bumper en instapbak cabine kleur Aluminium inserts in instaptreden Spiegels en zonneklep aluminium kleur Opstap grille chroom omlijst Handgrepen, Iron Mark en lijsten logoplaat chroom
■	**DGLAS-H**	Gehard glas in portier
□	**DGLAS-L**	Gelamineerd veiligheidsglas in portier
■	**BUMP-B**	Kunststof voorbumper
□	**BUMP-B2**	Stalen voorbumper
□	**BUMP-HD**	Heavy Duty voorbumper
□	**BUMP-SP**	Voorbumper met spoiler.
□	**GUARD-EH**	Heavy Duty beschermingsplaat voor het motoroliecarter
■	**BUGNET**	Insectenvanger achter de grille
□	**CTILTP-E**	Hydraulische cabinelift, elektrisch
■	**CTILTP-M**	Hydraulische cabinelift, handbediend
□	**FCABS-A**	Cabinevering voorzijde, luchtgeveerd
■	**FCABS-M**	Cabinevering voorzijde, mechanisch
□	**RCABS-A**	Cabinevering achterzijde, luchtgeveerd
■	**RCABS-M**	Cabinevering achterzijde, mechanisch
■	**HCC-INEX**	Afsluitbare grille, van binnen en buiten te openen/sluiten
□	**MIRCFCPS**	Elektrisch verwarmde en verstelbare buitenspiegels met dodehoek camera aan passagierszijde (FM/FH)
□	**MIRCMCP**	Camera Monitor System met dodehoek camera aan passagierszijde
□	**MIRCMS**	Camera Monitor System

■ Standaard uitrusting □ Optionele uitrusting

Voor meer gedetailleerde informatie over cabine en aandrijflijn, aanbevolen de specificatie bladen.

Voor alle mogelijke opties en combinaties van opties raadpleeg uw Volvo Truck Dealer die een specificatie kan maken in het Volvo Sales Support systeem (VSS) die aan uw wensen voldoet.

De fabriek behoudt zich het recht voor om zonder voorafgaande mededelingen wijzigingen aan te brengen in constructie en uitvoering.
De specificatie kan van land tot land verschillen.

MODELPROGRAMMA

FH16 6x2T Luchtvering naloopas FH 62T T6A

■	MIRCOMF	Elektrisch verwarmde en verstelbare buitenspiegels met elektrisch verstelbare groothoekspiegel aan beide zijden en een trottoirspiegel aan de bijrijderskant.
■	AMIR-F20	Frontspiegel, draaicircel 200 mm
□	SUNV-H	Zonneklep rookkleurig
□	AD-ROOF	De dakspoiler is speciaal ontworpen om aan te sluiten op het cabineontwerp, wat een lagere luchtweerstand en een lager energieverbruik geeft. De dakspoiler heeft uitgebreide tests in de windtunnel en op de weg ondergaan om de beste mogelijke energie-efficiëntie te waarborgen.
□	AD-SIDEL	Lange zijfenders aan de achterzijde van de cabine.
□	AD-SIDES	Korte zijfenders aan de achterzijde van de cabine.
□	AD-CHASX	De chassisskirts voor trekkers zijn afgestemd op hun verschillende wielbasis, met als gevolg een lage luchtweerstand en daardoor een lager brandstofverbruik.
□	ADCF-F	Chassisskirts met extra aerodynamische extensie. Extra rubberen rand op en onder de chassisskirt ter bevordering van de aerodynamica tussen de truck en oplegger en truck en grond.
■	HL-LED	LED verlichting
□	HL-LED3	LED verlichting met adaptief grootlicht
■	HL-CLEAN	Hogedruk koplampsproeiers
□	HLP-ST	Bescherming van staal en kunststof voor zware toepassingen.
■	DRL-LED	Dagrijverlichting in V-vorm ('V-light')
□	DRIVL2	Verstralers
■	UDRIVL	Zonder verstralers
■	FOGL-WC	Mistlampen aan de voorzijde
□	CL-STAT	Statische bochtverlichting, deze werkt aan de hand van de knipperlichtschakelaar. Bij lage snelheden licht de lamp op in de juiste richting.
□	ASL-RF2	2 Hella H11 70W verstralers in de Globetrotter-box (een aan elke zijde van het Globetrotter teken)
□	BEACOA2F	Twee oranje LED zwaailampen op het dak, voorzijde. Gemonteerd op accessoire steunen indien zo besteld, anders op de cabine aan beide zijden naast het dakluik. Programmeerbaar om te draaien of te knipperen
□	BEACOA2R	Twee oranje LED zwaailampen op het dak, achterzijde. Gemonteerd op accessoire steunen indien zo besteld, anders op de cabine. Programmeerbaar om te draaien of te knipperen
□	BEACON-P	Voorbereiding voor twee zwaailampen op het dak
□	BEACONA4	Vier oranje LED zwaailampen op het dak: twee voor en twee achter op het dak. Programmeerbaar om te draaien of te knipperen
□	CABPT-R1	Dakdoorvoer links
□	CABPT-R2	Dakdoorvoer links en rechts
□	SPOTP-F	Voorbereiding voor verstralers in de grille
□	SPOTP-R	Voorbereiding voor verstralers op het dak
□	SPOTP-RF	Voorbereiding voor verstralers in de grille en op het dak
□	ROS-IL2	Voorbereiding voor verlichting in de Globetrotter-box
□	ROS-ILP	Voorbereiding voor lichtbak op het dak
□	CSGN-ENG	Benaming in lichtbak: FH en motorvermogen
□	CSGN-GTR	Benaming in lichtbak: Globetrotter
■	HORN-F1S	Jericho luchthoorn, gemonteerd achter de grille
□	HORN-R2S	2 chromen luchthoorns, gemonteerd op het dak
□	ANT-CBR	27MC-antenne
□	ACCBR-AP	Dakbeugel, voorzijde, midden en achterzijde cabine
□	ACCBR-F	Dakbeugel voorzijde cabine
□	ACCBR-FM	Dakbeugel voorzijde en midden van cabine
□	ACCBR-FR	Dakbeugel voor- en achterzijde cabine
□	ACCBR-M	Dakbeugel midden van cabine
□	ACCBR-R	Dakbeugel achterzijde cabine
□	ACCBR-RM	Dakbeugel midden en achterzijde cabine
□	STUC-B	Opbergruimte onder de cabine, linker- en rechterzijde
□	STUC-L	Opbergruimte onder de cabine, linkerzijde
□	STUC-R	Opbergruimte onder de cabine, rechterzijde
□	RFCAR-BC	Spatschermhouder achter de cabine.
□	LADDER	Aluminium ladder aan de achterzijde cabine
□	REFS-TW	Reflecterende witte zijmarkering voor de cabine (los bijgeleverd)
□	REFS-TY	Reflecterende gele zijmarkering voor de cabine (los bijgeleverd)

opbouw

□	5WM-ASM	Schuifframe met ISO-M schotelmontage (50 mm L-profiel). Het schuifmechanisme wordt pneumatisch ontgrendeld met een schakelaar in de cabine en is in stappen te verstellen over een lengte van 610 mm(Jost 12 stappen) of 487 mm (Fontaine 13 stappen). Merk van het frame is afhankelijk van de gekozen koppelschotel
■	5WM-ISOM	Hulpframe Medium-profiel(ISO-M)
□	5WM-LPRO	Lichtgewicht en laag hulpframe, type Volvo LPRO
□	5WM-MASM	Schuifframe met ISO-M schotelmontage (50 mm L-profiel). Het schuifmechanisme wordt handmatig ontgrendeld en is in stappen te verstellen over een lengte van 610 mm(Jost 12 stappen) of 487 mm (Fontaine 13 stappen). Merk van het frame is afhankelijk van de gekozen koppelschotel
□	5WH150	Koppelschotelhoogte 150 mm
□	5WH160	Koppelschotelhoogte 160 mm
□	5WH175	Koppelschotelhoogte 175 mm
■	5WH185	Koppelschotelhoogte 185 mm
□	5WH195	Koppelschotelhoogte 195 mm
□	5WH200	Koppelschotelhoogte 200 mm
□	5WH205	Koppelschotelhoogte 205mm
□	5WH210	Koppelschotelhoogte 210 mm
□	5WH220	Koppelschotelhoogte 220 mm
□	5WH230	Koppelschotelhoogte 230 mm
□	5WT-FO14	Fontaine 150SP (plaatstaal) koppelschotel
□	5WT-FO15	Fontaine 150SF pneumatische gietstalen schuifschotel
□	5WT-JO10	Jost JSK 36 gietstalen koppelschotel
□	5WT-JO8	Jost JSK 37 gietstalen koppelschotel
□	5WT-JO9	Jost JSK 42 gietstalen koppelschotel
■	5WT-SH	SAF-Holland+GF SK-S 36.20 gietstalen koppelschotel
■	5WLM-B	Basis onderhoudsniveau smering koppelschotel, stalen topplaat
□	5WLM-L	Laag onderhoudsniveau smering koppelschotel, teflon topplaat
□	5WL-S1	Smering van koppelschotel, topplaat en vergrendelmechanisme
□	5WL-S2	Smering van koppelschotel, vergrendelmechanisme
□	TCIND	Trailer connectie indicator
■	RDECK	RVS loopplaat over het chassis
□	RDECK-M	Twee RVS loopplaten over het chassis
□	SRWL-PK	Voorbereiding voor chassis gemonteerde werklampen aan zij- en achterkant met 3-standenschakelaar, max 280W Er mogen maximaal 2 wettelijk goedgekeurde achteruitrijdlampen (ECE-R23) automatisch worden ingeschakeld wanneer het dimlicht wordt gevoerd. Er dient hiervoor een aanvullende schakeling met het dimlicht te worden gemaakt.
□	SWL-2RW	Twee witte LED werklampen (900L, 6000K) links en rechts achteraan op het chassis gemonteerd met 2-standenschakelaar
□	SWL-PK	Voorbereiding voor werklampen aan zijkant met 2-standenschakelaar, max. 280W
■	WL-TA1W	Witte LED werklamp (900 Lumen 6000K), op beugel achter de cabine
□	WLC-H2A	Twee LED werklampen (oranje lens 900 Lumen, 6000K) hoog gemonteerd achter de cabine (inclusief schakelaar).
□	WLC-H2W	Twee LED werklampen (witte lens 900 Lumen, 6000K) hoog gemonteerd achter de cabine (inclusief schakelaar).

■ Standaard uitrusting □ Optionele uitrusting

Voor meer gedetailleerde informatie over cabine en aandrijflijn, aanbevolen de specificatie bladen.

Voor alle mogelijke opties en combinaties van opties raadpleeg uw Volvo Truck Dealer die een specificatie kan maken in het Volvo Sales Support systeem (VSS) die aan uw wensen voldoet.

De fabriek behoudt zich het recht voor om zonder voorafgaande mededelingen wijzigingen aan te brengen in constructie en uitvoering.
De specificatie kan van land tot land verschillen.

MODELPROGRAMMA

FH16 6x2T Luchtvering naloopas FH 62T T6A

□	**WLC-PKH**	Voorbereiding (kabels en schakelaar) voor hoog gemonteerde werklampen op achterzijde van de cabine (inclusief doorvoer in achterzijde dak cabine)
□	**WLC-PKL**	Voorbereiding (kabels en schakelaar) voor laag gemonteerde werklampen op achterzijde van de cabine (inclusief doorvoer in achterwand cabine)
□	**WLC-PKLH**	Voorbereiding (kabels en schakelaar) voor hoog en laag gemonteerde werklampen op achterzijde van de cabine (inclusief doorvoer in achterwand dak cabine)
□	**ECBB-BAS**	Elektrische opbouweenheid zonder Body Builder Module
□	**ECBB-HIG**	Elektrische opbouweenheid en Body Builder Module. Voor maximaal vier PTO's, met geavanceerde voorzieningen voor de carrosseriebouwer. De module beschikt over 18 digitale aansluitingen (14x 24V + 4x massa)
□	**ECBB-MED**	Elektrische opbouweenheid en Body Builder Module. Voor maximaal vier PTO's, met geavanceerde voorzieningen voor de carrosseriebouwer. De module beschikt over 11 digitale aansluitingen (7x 24V + 4x massa)
□	**BBCHAS1**	Een 7-polige connector voor opbouw interface
□	**BBCHAS3**	Drie 7-polige connectoren voor opbouw interface
□	**BEPR-T2**	Elektrische voorbereiding Work Remote voor kipper functie
□	**EXSTER**	Voorbereiding voor besturing via externe afstandsbediening (via BBM)
■	**TD-LED**	LCM-regeleenheid met detectie voor LED-verlichting op trailers en aanhangers. Deze LCM is tevens geschikt voor normale verlichting.
□	**AUXL-SPK**	Voorbereiding voor sneeuwschuiver verlichting (bekabeling en schakelaar). Voorbereiding voor extra koplampen en knipperlichten.
□	**TAILPRE2**	Voorbereiding voor laadklep met afstandsbediening
□	**TAILPREP**	Voorbereiding voor laadklep met status via informatiedisplay
□	**AESW2**	Twee extra 2-standenschakelaars in het dashboard
□	**AESW2PK**	Twee extra 2-standenschakelaars in het dashboard en voorbereiding voor vier extra schakelaars
□	**AUXSW-4**	Bekabeling voor vier extra schakelaars

afleverservices

■	**TGW-4GWL**	Telematicgateway De Telematics Gateway maakt communicatie met de truck mogelijk. Voorbeelden hiervan zijn: • Volvo Connect (bijv. Brandstof en milieu, rijtijden chauffeur, positionering) • Services in verband met productiviteit (bijv. toezicht houden op trucks, verbonden serviceplanning) • Voertuigservices (bijv. I-See) • My Truck (smartphone-app die toezicht houd op bepaalde functies in de truck en deze aanstuurt) Zie afzonderlijke informatiebladen voor meer informatie.
□	**FMS-PK**	Fleet Management System-interface
□	**DRUT1**	My Truck app: 1 jaar abonnement
□	**DRUT2**	My Truck app: 2 jaar abonnement
□	**DRUT3**	My Truck app: 3 jaar abonnement
□	**DRUT4**	My Truck app: 4 jaar abonnement
□	**DRUT5**	My Truck app: 5 jaar abonnement