VOLVO

DATENBLÄTTER

FH Gas Powered (LNG/LBG) 6x2R NLA Luftfederung FH 62R TLA2

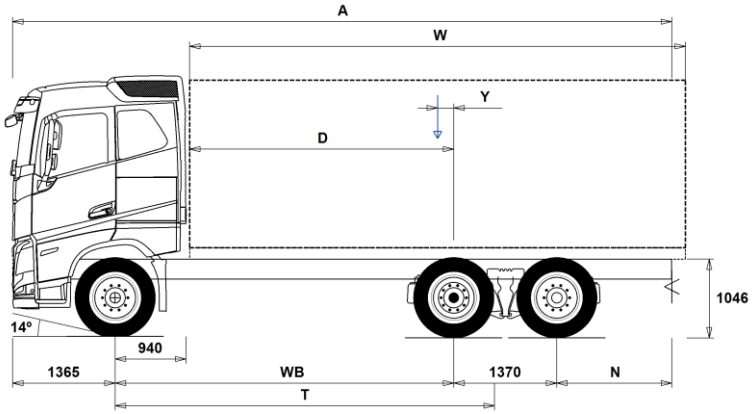

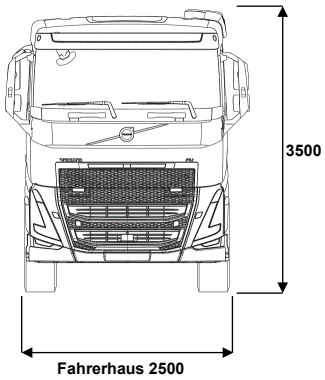

Maße [mm]

WB	Radstand	4300	4600	4800	4900	5200
A	Gesamtlänge	9410	9860	10160	10310	10810
D	Hinterachse bis Vorderkante Aufbau	3310	3610	3810	3910	4210
N	Hinterer Überhang (Min.)	1225	1225	1225	1225	1225
N	Hinterer Überhang (Max.)	2375	2525	2625	2675	2875
T	Theoretischer Radstand	4841	5141	5341	5441	5741
Y	Nutzlast-Schwerpunkt (Min.)	-73	23	39	48	73
Y	Nutzlast-Schwerpunkt (Max.)	206	320	348	363	405
W	Aufbaulänge (Min.)	6212	6584	6928	7098	7613
W	Aufbaulänge (Max.)	6769	7178	7545	7727	8278

Fahrgestellgewichte [kg]

Vorderachse	5325	5105	5125	5135	5160
Hinterachsaggregat	3295	3565	3565	3570	3570
Leergewicht	8620	8670	8690	8705	8730
Tragfähigkeit (inkl. Aufbau, Fahrer, Kraftstoff, etc.)	17380	17330	17310	17295	17270

Wendekreis [mm]

Spurkreis	17600	18600	19200	19500	20500
Wendekreis	18900	19900	20500	20800	21800

Gewichte [kg]	Zulässig	Technisch
Gesamtgewicht	26000	27000
Gesamtzuggewicht	28000	44000
Vorderachse	8000	8000
Hinterachsaggregat	19000	19000

Wichtige Hinweise

Maße
Fahrerhaushöhe: +305 mm für CAB-HSLP, -285 mm für CAB-LSLP, +450 mm für CAB-XHSL.
Vorderachse bis Hinterkante Fhs.: +141 mm für CAB-LSLP.
D-Maß inklusive Freiraum vorne 50 mm und bei Fahrgestellen auch 100 mm Hilfsrahmen.
Höhentoleranz ± 20 mm für Blatt- und ± 10 mm für Luftfederung.
Alle Maße in unbeladenem Zustand, liftbare Achse(n) abgesenkt. Verwendet Fahrgestellhöhe: CHH-HIGH.
Gewichtsangaben inklusive größter verfügbarer Rahmenlänge hinten (N Max.) für gewählten Radstand.
Höhenänderung wenn Fahrgestellhöhe CHH-MED,FRAME266: 0 mm.

Gewichte und Maße mit folgenden Reifen:

Reifen VA:	315/80R22.5
Reifen AA:	315/80R22.5
Reifen NLA/VLA:	315/80R22.5

Fahrgestellgewichte inklusive Öl, Wasser, AdBlue, 0 Liter Kraftstoff, ohne Fahrer. Leergewicht kann um ± 3% variieren.

Die Wendekreise wurden berechnet (theoretisch). Nachlaufachse: TA-FIXED.

Zulässige Gewichte können in verschiedenen Ländern unterschiedlich sein.

Für detailliertere Gewichtsinformationen, inklusive Gewichte für Sonderausstattungen, wenden Sie sich bitte an Ihren Volvo Verkaufsberater.

Verwenden Sie diese Skizze bitte NICHT für Aufbauberechnungen. Fahrgestellzeichnung FH62RTLA2 ist über Volvo Bodybuilder Instructions verfügbar.

FH Gas Powered (LNG/LBG) 6x2R NLA Luftfederung FH 62R TLA2

Hauptkomponenten

□	CHH-HIGH	Fahrgestellhöhe: HIGH (hoch), genaue Höhenmaße bitte aus VBI/WIS entnehmen (abhängig von Reifengröße).
□	CHH-MED	Fahrgestellhöhe: MED (mittel), genaue Höhenmaße bitte aus VBI/WIS entnehmen (abhängig von Reifengröße).
□	TA-HYSBS	Hydraulisch gelenkte Nachlaufachse mit elektronischer Steuerung, einzelbereift
□	TAG-FIXD	Starre Nachlaufachse, doppelbereift
■	TAG-FIXS	Starre Nachlaufachse, einzelbereift
□	TAG-SSTE	Spurgelenkte Nachlaufachse, einzelbereift, automatische Zentrierung und Blockierung
□	FH-AHSLP	Aero Globetrotter-Sicherheitsfahrerhaus FH
□	FH-ALSLP	Aero FH Schlafkabine mit niedrigem Dach
□	FH-ASLP	Aero Sicherheits-Fernverkehrsfahrerhaus FH
□	FH-AXHSL	Aero Globetrotter XL-Sicherheitsfahrerhaus FH
□	FH-HSLP6	Globetrotter-Sicherheitsfahrerhaus FH
□	FH-LSLP6	FH Schlafkabine mit niedrigem Dach
■	FH-SLP6	Sicherheits-Fernverkehrsfahrerhaus FH
□	FH-XHSL6	Globetrotter XL-Sicherheitsfahrerhaus FH
■	G13S420A	
□	G13S460A	
□	G13S500A	
□	EBR-EPGC	Motorbremse Abgasdruckregler (inkl. Motorsteuerung für I-Shift)
□	EBR-VEB+	Volvo Engine Brake+ (VEB+). Bremsleistungen: 340 kW/462 PS (D13S), 430 kW/585 PS (D13T/TURBO-TC) oder 500 kW/680 PS (D16K). Erfüllt ADR-Bremsvorschriften.
□	AT2412	I-Shift AT2412, automatisiertes 12-Gang Getriebe, max. 2.400 Nm, GCW: max. 44 t
■	AT2612	I-Shift AT2612, automatisiertes 12-Gang Getriebe (Direktgang), max. Eingangsdrehmoment: 2.652 Nm
□	ATO2612	I-Shift ATO2612, automatisiertes 12-Gang Getriebe (Overdrive), max. Eingangsdrehmoment: 2.652 Nm
□	RSH1370F	Antriebsachse RSH1370F. Nabenvorgelege (Außenplaneten). Differentialsperre.
□	RSS1344C	Antriebsachse RSS1344C, Gesamtzuggew. (techn.) max. 44t. Differentialsperre.
■	RSS1344E	Hinterachse RSS1344E, einfach übersetzt, 13 t Achslast, GZG 44 t
□	RSS1352A	Hinterachse RSS1352A, einfach übersetzt, 13 t Achslast, GZG 52 t
□	RSS1370A	Hinterachse RSS1370A, einfach übersetzt, 13 t Achslast, GZG 70 t
□	RSS1370B	Hinterachse RSS1370B, einfach übersetzt, 13 t Achslast, GZG 70 t

Ausrüstungspakete

□	DRIV-EXT	Fahrerkomfort-Paket Extended
□	DRIV-SEL	Fahrerkomfort-Paket Selected
□	1LIVIN++	Wohnpaket Superplus FH, ein Bett
□	1LIVING	Wohnpaket FH, ein Bett
□	1LIVING+	Wohnpaket Plus FH, ein Bett
□	2LIVIN++	Wohnpaket Superplus FH, zwei Betten
□	2LIVING	Wohnpaket FH, zwei Betten
□	2LIVING+	Wohnpaket Plus FH, zwei Betten
■	INFOHIGH	Info- und Mediapaket High
□	SAFE-EXT	Sicherheits-Paket Extended
□	SAFE-SEL	Sicherheits-Paket Selected

Fahrgestell

□	FST-AIR	Luftfederung an Vorderachse(n)
■	FST-PAR	Parabelfederung vorn, 2-Blatt (normale Härte)
□	FSLS-BAS	Hub an Luftfederung Vorderachse: Basis (mehr Bodenfreiheit, geringerer Hubweg)
□	FSLS-HI	Hub an Luftfederung Vorderachse: Hoch (mehr Hubweg, geringere Bodenfreiheit)
□	FAL10.0	Vorderachslast max. 10,0 t (technisch)
■	FAL8.0	Vorderachslast max. 8,0 t (technisch)
□	FAL8.5	Vorderachslast max. 8,5 t (technisch)
□	FAL9.0	Vorderachslast max. 9,0 t (technisch)
□	FSTAB	Stabilisator vorne normal.
■	FSTAB2	Stabilisator vorne, mittelsteif
□	FSTAB3	Stabilisator vorne, steif
■	RAL19	Hinterachslast max. 19 t (technisch)
□	RAL20.5	Hinterachslast max 20,5 t (technisch)
□	RAL22.5	Hinterachslast max. 22,5 t (technisch)
□	RAL23	Hinterachslast max. 23 t (technisch)
■	RSTAB2	Stabilisator hinten, mittelsteif
□	RSTAB3	Stabilisator hinten verstärkt.
■	RALIM115	Achslastbegrenzer 11,5 t
□	RALIM95	Achslastbegrenzer 9,5 t
■	ASF-DL1	Eine Fahrhöhe für Luftfederung
□	ASF-DL3	Drei Fahrhöhen für Luftfederung
□	ACTST-TO	Volvo Dynamic Steering (VDS). Aktive, elektronisch geregelte Lenkkraftunterstützung.
□	ASFE-BAS	Volvo Dynamic Steering/Lenkunterstützungsystem Basis
□	ASFE-OG	Volvo Dynamic Steering mit Fahrstabilitätsassistent
□	ASFE-PO	Volvo Dynamic Steering mit persönlichen Einstellungen und Fahrstabilitätsassistent
□	ASFE-PS	Volvo Dynamic Steering mit persönlichen Einstellungen
■	PSP-VAR	Lenkhilfspumpe mit variablem Durchfluss
■	EBS-MED	EBS, Elektronisches Bremssystem, Medium-Paket
■	RST-AIR	Luftfederung hinten
□	RST-AIR4	Luftfederung hinten (erhöhte Steifheit)
□	RST-AIR6	Luftfederung hinten, heißes Klima
■	FRAME266	Rahmenprofilhöhe 266 mm
□	FRAME300	Rahmenprofilhöhe 300 mm
□	FST7070	Rahmenstärke 7,0 mm
■	FST8080	Rahmenstärke 8,0 mm
□	FIL-EEEB	Innenrahmen vom Hinterkante Motor bis hinter die Achsaufhängung
□	FIL-EEEF	Innenrahmen vom Hinterkante Motor bis Rahmenende
□	FIL-TXEB	Innenrahmen vom Getriebequerträger bis hinter der Achsaufhängung
□	FIL-TXEF	Innenrahmen vom Getriebequerträger bis Rahmenende
■	BBOX-L	Batteriekasten links
■	2BAT210C	AGM-Batterien, 2 x 210 Ah
□	2BATT170	2 Batterien, 24V/170 Ah. CCA DIN/SAE 600/1000 A.
□	2BATT225	2 Batterien, 24V/225 Ah. CCA DIN/SAE 690/1150 A.
□	BATTAMP	Batterieanzeige im Display (Volt und Ampere)
■	BATTIND	Batterieanzeige im Display (Volt, Ampere und Batteriestatus mit Warnfunktion)
□	ADR1	ADR-Ausrüstung - Basisausrüstung, 1 Trennschalter
□	ADR2	ADR-Ausrüstung - Basisausrüstung, 2 Trennschalter
□	MSWI-A	Hauptschalter, ADR
■	MSWI-R	Hauptschalter mit Fernbedienung
■	R170A71	Kraftstofftank rechts (Diesel), 170 l, Aluminium, Höhe: 710mm, D-Form Min Volumen 170l Max Volumen 170l
■	ADTP-R	AD-BLUE Tankposition rechts
■	ADB064	AdBlue Tank, nutzbarer Inhalt 64 Liter, 710 mm Höhe
□	ADB112	AdBlue Tank, nutzbarer Inhalt: 112 Liter, 710 mm Höhe
■	FCAP-L	Tankdeckel abschließbar
■	FUFF-AS	Tankfüllstutzen mit Überschwappschutz
□	FUFF-ATS	Tankfüllstutzen mit Diebstahl- und Überschwappschutz
□	LGAS155	Gastank links, Inhalt: 155 kg
□	LGAS205	Gastank links, Inhalt: 205 kg
□	ESH-LEFT	Auspuffrichtung links

■ Serienausstattung □ Sonderausstattung

Detailliertere Information zur Ausrüstung von Fahrerhaus und Antriebsstrang werden in separaten Datenblättern angeboten.

Weitere Optionen und Kombinationen nennt Ihnen Ihr Volvo Verkaufsberater.

Der Hersteller behält sich vor, technische oder Designänderungen ohne Vorankündigung vorzunehmen.
Die Spezifikation kann landesabhängig unterschiedlich sein.

■	ESH-REAR	Auspuffrichtung nach hinten
□	ESH-RIGH	Auspuffrichtung rechts
□	HS-NAR	Hitzeschild schmal, für Wechselaufbau
□	WHC-FIX2	2 Unterlegkeile, fest
■	WHC-FOL2	2 Unterlegkeile, faltbar
□	WHCP-F	Unterlegkeil(e) Position vorne
□	WHCP-R	Unterlegkeil(e) Position hinten
□	WHCP-T	Unterlegkeil(e), Transportmontage
□	TB-R80	Werkzeugkasten rechts, L=800 mm, Kapazität 250 L/130 kg
□	CHAIN-S	Schneeketten
■	TOWF-NO1	Eine Abschleppvorrichtung, vorn
□	TOWF-NO2	Zwei Abschleppvorrichtungen, vorn
■	TOWMBRH	Anhängertraverse zentral montiert
□	TOWMBRL1	Anhängertraverse, tief montiert, Position 1
□	TOWMBRL2	Anhängertraverse, tief und vorn montiert (Position 2) für Zentralachshänger, D-Wert: 190 kN
□	TOWMBRL3	Anhängertraverse, tief und weit vorn montiert (Position 3) für Zentralachsanhänger, D-Wert: 147 kN
□	TOWMBRM	Anhängertraverse halb unten montiert
□	RFEC-L	Rahmenende abgeschrägt unten
■	RFEC-S	Rahmenende gerade
□	RFEC-U	Rahmenende abgeschrägt oben
□	C-RI4040	Anhängerkupplung Ringfeder RF4040A G-150 (D-Wert/max. Anhängelast beachten!)
□	C-RI4045	Anhängerkupplung Ringfeder RF4045A G-150, gedämpft, NICHT für Zentralachsanhänger geeignet! (D-Wert/ max. Anhängelast beachten!)
□	C-RI5050	Anhängerkupplung Ringfeder RF5050A G-150 (Bolzen: 50 mm)
■	C-RO400G	Anhängerkupplung Rockinger 400 G-150 (D-Wert/max. Anhängelast beachten!)
□	C-RO50	Anhängerkupplung Rockinger 50, für Zugösen mit 50 mm Durchmesser
□	C-VBG520	
□	C-VBG795	
□	TOWR-ONE	Abschleppvorrichtung hinten.
□	TREL-PK	Vorbereitung für Anhängeranschluss
■	TREL15	Elektrischer Anschluss für Auflieger/Anhänger, 15-polig (ADR möglich)
□	TREL7-7	Elektr.ischer Anschluss für Auflieger/Anhänger, 2x7-polig (UADR)
□	TBC-DUO	Anhänger-/ Aufliegeranschluß Duomatic
■	TBC-EC	Anhänger-/ Aufliegeranschluß nach EU-Standard
■	TRBR-STA	Stationäre Anhängerbremse (aktiv bis 7 km/h)
□	TRB-STRE	Automatische Impuls-Streckbremse zur Vermeidung des Klappmessereffekts
□	RUP-FOLD	Unterfahrschutz hi, Aluminium, klappbar
□	RFEND-B	Gummikotflügel dreiteilig
□	RFEND-T	Überführungskotflügel
□	RFH-BAS	Montagehöhe Kotflügel hinten - Standard
□	RFH-HIG	Montagehöhe Kotflügel hinten - hoch
□	RFH-LOW	Montagehöhe Kotflügel hinten - niedrig
□	AUXATNK	Extra Lufttank
□	ATANK-AL	Luftkessel Aluminium
■	ATANK-ST	Luftkessel Stahl
■	REST-RUP	Konturmarkierungen Unterfahrschutz, rot
□	TL-LED	LED-Rückleuchten
■	BLIGHT-E	Bremslichter mit Notbrems-Blinkfolge
■	FRACLOS	Rahmenabdeckung am hinteren Rahmenende (scharfe Kanten geschützt)

Räder und Reifen

□	RT-AL	Alufelgen gebürstet, Standardbohrung für lange Radbolzen, Standard Radmuttern, verchromte Schutzringe
□	RT-ALDP	Alufelgen Dura-Bright EVO (poliert), Standardbohrung für lange Radbolzen, Standard Radmuttern, verchromte Schutzringe
□	RT-ALDPD	Alufelgen Dura-Bright EVO (poliert), gesenkte Bohrung für kurze Radbolzen
□	RT-ALDU	Alufelgen gebürstet, gesenkte Bohrung für kurze Radbolzen, verchromte Schutzringe
■	RT-STEEL	Stahlfelgen
□	WCAP	Radkappen, aerodynamische Verbesserung
□	SPWT-D	Ersatzrad mit Reifen wie Antriebsachse
■	SPWT-F	Ersatzrad mit Reifen wie Vorderachse
□	SWCP-R	Ersatzradhalter hinten rechts im Überhang.
□	SWCP-T	temporäre Reserveradbefestigung (nur für Transport)
□	SWCP-TP	Ersatzradhalter, mitgeliefert, für nachträglicher Einbau
■	JACK-12T	Wagenheber 12 t, Höhe 180-315 mm, Hebeweg 95 mm.
□	JACK-15T	Wagenheber 15 t, Höhe 225-435 mm. Hebeweg 130 mm.
□	JACK-20T	Wagenheber verstärkt, 20 t, Höhe 240-465 mm, Hebeweg 145 mm.
□	TOOL-BAS	Kleiner Werkzeugsatz
■	TOOLKIT	Bordwerkzeug komplett
□	INFLAHOS	20 m Reifenfüllschlauch
□	GAUGE-TP	Reifendruckmesser

Antriebsstrang - Ausrüstung

□	TRAP-HD	Getriebe verstärkt
■	DRM-BE	I-Shift Fahrmodus: Standard, Performance und Economy
□	DRM-E	I-Shift Fahrmodus: nur Economy
□	PVT-MAP	I-See mit kartenbasierten Topographieinformationen (hochauflösend)#
■	PVT-MTM	I-See mit kartenbasierten Topographie- und Verkehrsinformationen (hochauflösend)#
■	CRUIS-E	Eco-Cruise-Control (Tempomat); inklusive Bremstempomat
□	CRUIS-E5	I-Torque: effizienzoptimierte Cruise-Control mit Drehmomentkontrolle, inkl. I-Roll & Bremstempomat
□	AMSO-AUT	Manuelle Schaltung im Automatikmodus möglich (inkl. Kickdownfunktion)
□	AVO-ENH	Off-Road Zusatzprogramm
□	APF-ENH	Nebenantriebsfunktionen für I-Shift, erweitert
□	RET-TH	Kompakt-Retarder, getriebemontiert (hinten) mit Medium Öl, Bremsleistung: 450 kW
□	TC-MAO	Getriebeölkühler, Basis, Luft/Öl
□	TC-MAOH2	Getriebeölkühler, hohe Leistung, Luft/Öl
□	2COM1100	Luftkompressor 2-Zyl., 1100 l/min., für Fahrzeuge/Kombinationen mit erhöhtem Luftbedarf.
■	2COMP900	Luftkompressor 2-Zyl., 900 l/min. (nicht für Fahrzeuge/Kombinationen mit hohem Luftbedarf)
□	CLU-AIRC	Druckluftkompressor mit Kupplung
□	AIRIN-FR	Luftansaugung vorne. Achtung: in Verbindung mit AD-ROOF Dummy für Dachspoileröffnung mitbestellen (RTO/CA).
■	AIRIN-HI	Luftansaugung hoch
□	AIRIN-LO	Luftansaugung niedrig
□	ACL1ST-S	Luftfilter, mit zusätzlichem Filterelement in oberer Ansaugung
□	24A150BL	Generator/Lichtmaschine 150 A
□	24A180BL	Generator/Lichtmaschine 180 A
■	24AL150B	Lichtmaschine 150A/4200W
■	FUEFE2LW	Doppelter Kraftstofffilter am Motor, groß für schlechte Kraftstoffqualität, mit Wasserabscheider
■	EST-AID	Starthilfe, Ansaugluftvorwärmung.
□	220EBH15	Elektrische Motorvorwärmung, 220 V/1,5 kW

■ Serienausstattung □ Sonderausstattung

Detailliertere Information zur Ausrüstung von Fahrerhaus und Antriebsstrang werden in separaten Datenblättern angeboten.

Weitere Optionen und Kombinationen nennt Ihnen Ihr Volvo Verkaufsberater.

Der Hersteller behält sich vor, technische oder Designänderungen ohne Vorankündigung vorzunehmen.
Die Spezifikation kann landesabhängig unterschiedlich sein.

□	PTER-DIN	Nebenantrieb PTER-DIN, motorseitig mit Vorrüstung für Pumpe nach DIN 5462
□	PTR-D	Nebenantrieb PTR-D (langsam), getriebeseitig, Anschluß: 1 DIN hinten für Pumpe
□	PTR-DH	Nebenantrieb PTR-DH (schnell), getriebeseitig, Anschluß: 1 DIN hinten für Pumpe
□	PTR-DM	Nebenantrieb PTR-DM (mittelschnell), getriebeseitig, Anschluß: 1 DIN hinten für Pumpe
□	PTR-F	Nebenantrieb PTR-F, getriebeseitig, Anschluß: 1 SAE-Flansch hinten
□	PTR-FH	Nebenantrieb PTR-FH (schnell), getriebeseitig, Anschluß: 1 SAE-Flansch hinten
□	PTR-FL	Nebenantrieb PTR-FL (langsam), getriebeseitig, Anschluß: 1 SAE-Flansch hinten
□	PTRD-D	Nebenantrieb doppelt PTRD-D (schnell), Anschlüsse: 2 DIN (vorn/hinten) für Pumpen
□	PTRD-D1	Nebenantrieb doppelt PTRD-D1 (schnell), Anschlüsse: 1 DIN für Pumpe vorn, 1 SAE-Flansch hinten
□	PTRD-D2	Nebenantrieb doppelt PTRD-D2, Anschlüsse: 1 DIN für Pumpe (schnell) vorn und 2 SAE-Flansch (schnell/langsam) hinten
□	PTRD-F	Nebenantrieb doppelt PTRD-F (schnell), getriebeseitig, Anschluß: 1 SAE-Flansch hinten
□	HPG-F101	Parker F1-101 F1 Plus, Pumpe angeflanscht, für NA hinten am Getriebe
□	HPG-F41	Parker F1-41, F1 Plus, Pumpe angeflanscht, für NA hinten am Getriebe
□	HPG-F51	Parker F1-51, F1 Plus, Pumpe angeflanscht, für NA hinten am Getriebe
□	HPG-F61	Parker F1-61, F1 Plus, Pumpe angeflanscht, für NA hinten am Getriebe
□	HPG-F81	Parker F1-81, F1 Plus, Pumpe angeflanscht, für NA hinten am Getriebe

Driving, Fahrerhaus

■	STWPOS-L	Linkslenkung
□	STWPOS-R	Rechtslenkung
□	STWM-LE	Lederlenkrad
□	STGW-AD2	Lenkradeinstellung in Höhe und Neigung und mit zusätzlicher Lenkwellenverstellung
■	STGW-ADJ	Lenkradeinstellung in Höhe und Neigung
□	AIRBAG	Fahrer-Airbag im Lenkrad.
□	DRC-AMII	DPF Regeneration über Schalter (3 Stufen) Reg. autom. beginnen, manuell deaktivieren/aktivieren
□	DRC-AUTO	DPF Regeneration vollautomatisch während der Fahrt
■	1DAYDIG4	Digitaler Tachograph, Generation 4
□	ARSL	Geschwindigkeitsbegr. individuell einstellbar
■	ESP-BAS1	Elektronisches Stabilitätsprogramm (ESP), Basis für Solofahrzeuge und Kombinationen mit normalen Lastschwerpunkt (beladen) und Sattelzüge mit ABS/EBS Trailer.
□	HWSS-ACB	Abstandsregeltempomat (ACC) mit Kollisionswarnung und Notbremsfunktion
■	HWSS-FCB	Kollisionswarnung mit Notbremsfunktion (auf stehende und sich bewegende Ziele)
■	LSS-DW	Spurhalteassistent
□	LSS-DW3	Aktive Spurführung, Pilot-Assist-Funktion
■	LCS4	Seitenkollisionsvermeidungs- und Abbiegeassistent (beidseitig)
■	DAS-W	Fahrerwarnsystem, warnt vor Müdigkeit
□	RSENS-W	Regensensor (sensorgesteuerte Scheibenwischer)
■	CU-ECC	Klimaanlage mit automatischer Temperaturregelung und Sonnensensor
□	CU-ECC2	Klimaanlage mit automatischer Temperaturregelung, Sonnensensor, Nebelsensor, Sensor für Luftqualität und Aktiv-Kohle-Filter
■	IMMOBIL	Wegfahrsperre, Transponder im Schlüssel
□	ALARM-B	Volvo Alarmanlage
□	ALARM-E	Alarmanlage für Fhs., Aufbau, Anhänger
□	AUD-EXT	Zusatzverstärker mit Subwoofer, 8 Kanäle, 400 W
□	PHONE-PK	Vorbereitung für Telefon
□	ISUNS-BS	Seitliche Sonnenblende, beidseitig
■	ISUNS-DS	Seitliche Sonnenblende, Fahrerseite
□	ISUNF-RE	Innere Sonnenblende, elektrisches Rollo
■	ISUNF-RM	Innere Sonnenblende, manuelles Rollo
□	CSPL-BX	Offenes Fach unter Armaturentafel
■	CSPL-BXD	Fach unter Armaturentafel mit Schublade
□	ADFS	Extra DIN-Schacht, Frontablage
□	BUPALARM	Rückfahralarm
■	RTOLL-PK	Vorbereitung für OBU (Mautgerät, Toll Collect)
□	LOADIND	Ladungs-/ Achslastanzeige im Fahrzeugdisplay. Zeigt Achsdruck, Ladungsgewicht und Gesamtgewicht des Fahrzeugs und Anhänger/Auflieger. Bitte Einschränkungen bei stahlgefederten Achsen und Anhängern mit konventionellem Bremssystem beachten.
□	REMC-MF	Work-Remote/drahtlose Fernbedienung, multifunktional
□	FIREXT2G	Feuerlöscher 2 Kg für Deutschland
■	WARNVEST	Warnweste
■	AIDKIT1B	Erste-Hilfe-Satz für Deutschland
■	WARNLAMP	Warnlampe
□	LAMP-IN	Inspektionslampe mit 10 m Kabel
□	BULBKIT	Ersatzglühlampen (nicht geeignet für LED-Scheinwerfer/Rückleuchten) und -sicherungen
■	WRITEPAD	Mit Schreibbrett fürs Lenkrad.

Fahrerhauspaket, Living

■	DST-CF1	Fahrersitz Komfort mit Luftfederung
□	DST-CF4	Fahrersitz Komfort, luftgefedert, Gurt im Sitz
□	DST-CF5	Fahrersitz Komfort, luftgefedert, beheizt, Gurt im Sitz
□	DST-CF6	Fahrersitz Komfort, luftgefedert, beheizt, belüftet, Gurt im Sitz
□	DST-LUX1	Fahrersitz Luxus, luftgefedert, beheizt, belüftet, Gurt im Sitz, elektrisch einstellbar (3 Memory)
□	DST-LUX2	Luxussitz Fahrer, luftgefedert, beheizt, Gurt im Sitz, elektrisch einstellbar (3 Memory)
□	SBD-RED	Sicherheitsgurte rot
□	SBPRE-DS	Gurtstraffer auf Fahrerseite
□	PST-BAS1	Beifahrersitz Basis
□	PST-CF4	Komfortsitz Beifahrer, luftgefedert, Gurt im Sitz
□	PST-CF5	Komfortsitz Beifahrer, luftgefedert, beheizt, Gurt im Sitz
□	PST-RX1	Komfort-Ruhesitz, drehbar, kippbar
■	PST-STD2	Beifahrersitz Standard, fest
□	PST-STD4	Beifahrersitz Standard, luftgefedert
□	SBPRE-PS	Gurtstraffer auf Beifahrerseite
□	ARMRE-BB	Jeweils zwei Armlehnen an Fahrer- und Beifahrersitz
□	ARMRE-DB	Zwei Armlehnen am Fahrersitz
□	ARMRE-PB	Zwei Armlehnen am Beifahrersitz
□	ARU-BAS	Armlehnen mit Vinyl bezogen
□	ARU-LEA	Armlehnen mit Leder bezogen
■	GRABHI-B	Handgriffe für Einstieg, Stahl
□	GRABHI-L	Handgriffe für Einstieg, Leder
■	FMAT-RUB	2 Gummifußmatten
□	FMAT-TX2	2 Fußmatten, Textil und Gummi
■	LBK80F	Untere Liege, klappbar, 2000x815/740/660 mm (mitte, oben, unten) mit Sicherheitsnetz
□	LBK80FRE	Untere Liege, klapp- und Kopfteil elektr. verstellbar, 2000x815/740/660 mm (mitte, oben, unten), mit Sicherheitsnetz

■ Serienausstattung □ Sonderausstattung

Detailliertere Information zur Ausrüstung von Fahrerhaus und Antriebsstrang werden in separaten Datenblättern angeboten.

Weitere Optionen und Kombinationen nennt Ihnen Ihr Volvo Verkaufsberater.

Der Hersteller behält sich vor, technische oder Designänderungen ohne Vorankündigung vorzunehmen.
Die Spezifikation kann landesabhängig unterschiedlich sein.

DATENBLÄTTER

FH Gas Powered (LNG/LBG) 6x2R NLA Luftfederung FH 62R TLA2

□	LBK80FRM	Untere Liege, klapp- und Kopfteil verstellbar, 2000x815/740/660 mm (mitte, oben, unten) mit Sicherheitsnetz
□	MATL-FI	Taschenfederkern-Matratze für Liege unten, hart
□	MATL-FI4	Schaumstoff-Komfort-Matratze für Liege unten, hart
■	MATL-SF	Taschenfederkern-Matratze für Liege unten, mittelhart
□	MATL-SO	Taschenfederkern-Matratze für Liege unten, weich
□	OLMAT-BA	Matratzenauflage Basic (20 mm)
□	OLMAT-PR	Matratzenauflage Premium (30 mm)
□	TBK60AD	Obere Liege, 1900x600 mm, klappbar und höhenverstellbar, mit Sicherheitsnetz
□	TBK60F	Obere Liege 1900x600 mm, hochklappbar bis 52 Grad, mit Sicherheitsnetz
□	TBK70AD	Obere Liege, 700x1900 mm, klappbar und höhenverstellbar, mit Sicherheitsnetz
□	TBK70F	Obere Liege 1900x700 mm, hochklappbar, mit Sicherheitsnetz
□	PH-ENGCA	Standheizung Diesel/Wasser, für Motor und Fahrerhaus.
□	CPC-ADV	I-Park Cool (Integrierte Standklimaanlage mit automatischer Temperaturregelung)
□	SLCP-BAS	Schaltkonsole (Basis) an Liege (Innenlicht, Standheizung, Dachluke und Türverriegelung)
□	SLCP-LUX	Schaltkonsole (Luxus) an Liege (Innenlicht, Standheizung/-Klima, Dachluke, Türverriegelung, Wecker, Fensterheber und Radio)
□	SAFE	Safe, abschließbar, für Wertsachen
□	RUS-BAS	Staufächer hinten/oben, Inhalt: 154 l (60 l bei FM/FMX mit kurzer Kabine)
□	RUS-HIG	Staufächer über Liege, Inhalt: 245 l
□	TABLE	Tisch an der unteren Liege, falt- und höhenverstellbar
□	REFR-RUS	Kühlbox 28 L im Fach hinten/oben
□	REFRIG	Kühlbox mit Gefrierfach 33 L unter Liege
□	MICRO-PK	Verkabelung für Mikrowelle
□	BOTH-D	Flaschenhalter vorne, mittig unter Armaturenbrett
□	BOTH-DL	Flaschenhalter vorne und hinten
□	BOTH-L	Flaschenhalter hinten an der Bettkante
□	COFMA-PK	Vorbereitung für Kaffeemaschine
■	INLI-BAS	Innenbeleuchtung normal
□	INLI-NL	Innenbeleuchtung mit roter Nachtbeleuchtung
□	INLI-NLD	Innenbeleuchtung mit Dimmer und roter Nachtbeleuchtung
□	ARL-FLEX	Zwei flexible Leselampen
■	RH-EE	Dachfenster und Notausstieg, NICHT zu öffnen (getöntes Glas)
□	RH-ER	Stahl-Dachluke, manuell bedienbar und als Notausstieg verwendbar
□	RH-ETR	Dachfenster und Notausstieg, elektrisch zu öffnen (getöntes Glas)
□	RH-MTR	Dachfenster und Notausstieg, manuell zu öffnen (getöntes Glas)
■	GLAS-TIN	Scheiben getönt
□	SWIND-BS	Extra Seitenfenster, beidseitig
■	VANMIR	Schmink/Rasierspiegel
□	AS-FUS	2 extra Regale in Ablagefächern vorne (i.V.m. Mikrowelle nur 1)
□	INFOT-PK	Vorbereitung für TV/Infotainment

Fahrerhaus - Außen

■	EXTL-BAS	Lackierungsniveau Basis (Anbauteile: grau, unlackiert)
□	EXTL-EN2	Lackierungsniveau Erweitert 2: Kühlergrill und zusätzliche Teile in Fahrerhausfarbe (Stoßfänger, Spiegelgehäuse, Türgriff Einstieg und Sonnenblende). Für konkreten Lackierumfang siehe Produktinfo.
□	EXTL-ENH	Lackierungsniveau Erweitert: nur Kühlergrill in Fahrerhausfarbe (Anbauteile: grau, unlackiert). Für konkreten Lackierumfang siehe Produktinfo.
■	DGLAS-H	Türfenster, Glas gehärtet
□	DGLAS-L	Türfenster, Verbundglas
■	BUMP-B	Stoßfänger, Kunststoff
□	BUMP-B2	Stoßfänger, Stahl
□	BUMP-HD	Stahlstoßfänger verstärkt für schwere Einsatzbedingungen und Bau (Vorsicht: beeinflußt Fahrzeug/Gesamtzug-Länge!)
■	BUMP-SP	Stoßfänger mit Spoiler
□	GUARD-EH	Schutz unter Motorölwanne
■	BUGNET	Insektenschutz vor dem Kühler. Ein Netz vor dem Kühler.
□	CTILTP-E	Elektrohydraulische Kippvorrichtung für das Fahrerhaus.
■	CTILTP-M	Manuelle Kippvorrichtung für das Fahrerhaus
□	FCABS-A	Kabinenfederung vorne, Luft
■	FCABS-M	Kabinenfederung vorne, mechanisch
□	RCABS-A	Kabinenfederung hinten: Luft
■	RCABS-M	Kabinenfederung hinten: mechanisch
■	HCC-INEX	Verschließbare Frontklappe über Zentralverriegelung
□	MIRCFCPS	Rückspiegel, beheizt und elektrisch verstellbar mit Weitwinkelspiegel beidseitig und Nahbereichsspiegel auf der Beifahrerseite. Zusätzlich Nahbereichskamera auf der Beifahrerseite zur Totwinkelüberwachung
□	MIRCMCP	Kamera-Monitorsystem (CMS) mit Nahbereichskamera auf Beifahrerseite
□	MIRCMS	Kamera-Monitorsystem (CMS)
■	MIRCOMF	Beheizte und elektr. verstellbare Rückspiegel, Weitwinkelspiegel beidseitig, Rampenspiegel auf Beifahrerseite.
■	AMIR-F20	Frontspiegel
□	SUNV-H	Sonnenblende außen
□	AD-ROOF	Dachspoiler. Die genaue Ausführung wird automatisch berechnet, abhängig von Fahrgestellhöhe, Fahrerhaus, Reifen etc. (Höhe des geplanten Aufbaus beachten!).
□	AD-SIDES	Seitenteile/Spoilersatz am Fahrerhaus, schmal
■	HL-LED	LED-Hauptscheinwerfer
□	HL-LED3	LED-Hauptscheinwerfer mit adaptivem Fernlicht
■	HL-CLEAN	Scheinwerfer-Reinigungsanlage
□	HLP-ST	Scheinwerferschutz, Stahl
■	DRL-LED	Tagesfahrlicht LED, "V-Licht"
□	DRIVL2	Zwei zusätzliche LED-Fernscheinwerfer unten
■	UDRIVL	Ohne zusätzliche Fernscheinwerfer
■	FOGL-WC	LED-Nebelscheinwerfer, vorn
□	CL-STAT	Statisches LED-Abbiegelicht
□	ASL-RF2	Zwei LED-Fernscheinwerfer neben Globetrotterschild
□	BEACOA2F	Zwei LED-Rundumkennleuchten (orange), montiert auf Fahrerhausdach vorn
□	BEACOA2R	Zwei LED-Rundumkennleuchten (orange), montiert auf Fahrerhausdach hinten
□	BEACON-P	Verkabelung für Rundumkennleuchte
□	BEACONA4	Vier LED-Rundumkennleuchten (orange), montiert auf Fahrerhausdach vorn und hinten
□	CABPT-R1	Durchführung Fahrerhausdach, Fahrerseite.
■	CABPT-R2	Durchführung Fahrerhausdach, beidseitig.
□	SPOTP-F	Verkabelung für extra Scheinwerfer vorne, max 280 W
□	SPOTP-R	Verkabelung für Scheinwerfer auf dem Dach, max 280 W
□	SPOTP-RF	Verkabelung für extra Scheinwerfer vorne und auf dem Dach, max 2x280 W
□	ROS-IL2	Beleuchtung Dach-/Globetrotterschild, Schalter beigelegt und nicht angeschlossen. Weiß-transparente Beklebung mit UCABSIGN.
□	ROS-ILP	Vorbereitung/Verkabelung für Dachschild- oder Spoilerbeleuchtung. Weiß-transparente Beklebung mit Variante UCABSIGN

■ Serienausstattung □ Sonderausstattung

Detailliertere Information zur Ausrüstung von Fahrerhaus und Antriebsstrang werden in separaten Datenblättern angeboten.

Weitere Optionen und Kombinationen nennt Ihnen Ihr Volvo Verkaufsberater.

Der Hersteller behält sich vor, technische oder Designänderungen ohne Vorankündigung vorzunehmen.
Die Spezifikation kann landesabhängig unterschiedlich sein.

□	CSGN-GTR	Beklebung/Schriftzug GLOBETROTTER im Dachschild
■	HORN-F1S	Jericho-Horn / Druckluftfanfare (einfach, frontmontiert)
□	HORN-R2S	2 Druckluftfanfaren auf dem Dach
□	ANT-CBR	Dachantenne und Vorbereitung für CB-Funk
□	ACCBR-AP	Dachbogen für Zubehör, vorne, mitte und hinten
□	ACCBR-F	Dachbogen für Zubehör, vorne
□	ACCBR-FM	Dachbogen für Zubehör, vorne und mitte
□	ACCBR-FR	Dachbogen für Zubehör, vorne und hinten
□	ACCBR-M	Dachbogen für Zubehör, mitte
□	ACCBR-R	Dachbogen für Zubehör, hinten
□	ACCBR-RM	Dachbogen für Zubehör, mitte und hinten
□	STUC-B	Staufächer unter Fahrerhaus, beidseitig
□	STUC-L	Staufach unter Fahrerhaus, links
□	STUC-R	Staufach unter Fahrerhaus, rechts
□	REFS-TW	Konturmarkierungen Fhs mitgeliefert, weiss
□	REFS-TY	Konturmarkierungen Fhs mitgeliefert, gelb

Aufbauvorbereitung

□	SRWL-PK	Vorbereitung für Arbeitsbeleuchtung hinten und seitlich am Fahrgestell mit Schalter und Verkabelung, max. 280 W
□	SWL-2FW	Arbeitsbeleuchtung seitlich vorn, 2x LED, weiß
□	SWL-2RW	Arbeitsbeleuchtung seitlich hinten, 2x LED, weiß
□	SWL-4W	Arbeitsbeleuchtung seitlich, 2x vorn, 2x hinten, LED weiß
□	SWL-PK	Vorbereitung für Arbeitsbeleuchtung am Fahrgestell (Verkabelung und Schalter)
□	WL-CHPK	Vorbereitung für Arbeitsbeleuchtung am Fahrgestell (Schalter und Verkabelung)
□	WLC-H2W	Zwei Arbeitsscheinwerfer hinten oben am Fahrerhaus, LED weiß
□	WLC-PKCH	Vorbereitung für Arbeitsbeleuchtung am Fahrgestell
□	WLC-PKH	Vorbereitung für Arbeitsbeleuchtung oben (hinten) am Fahrerhaus
□	WLC-PKL	Vorbereitung für Arbeitsbeleuchtung unten (hinten) am Fahrerhaus
□	WLC-PKLH	Vorbereitung für Arbeitsbeleuchtung oben und unten (hinten) am Fahrerhaus
□	ECBB-BAS	Elektr.-Schnittstelle (Basis) für Aufbauten ohne Body-Builder-Modul im Fahrerhaus
■	ECBB-HIG	Elektr.-Schnittstelle für Aufbauten mit Body-Builder-Modul im Fahrerhaus (18 Ausgänge/PINs). Empfohlen für komplexe Fahrzeugaufbauten.
□	ECBB-MED	Elektr.-Schnittstelle für Aufbauten mit Body-Builder-Modul im Fahrerhaus (11 Ausgänge/PINs). Empfohlen für Standard-Fahrzeugaufbauten.
■	BBCHAS1	7-poliger Anschluss für Aufbau
□	BBCHAS3	3x 7-poliger Anschluss für Aufbau
□	BEPR-T2	Elektr. Vorbereitung für Kipperbedienung mit Fernbedienung
□	EXSTER	Vorbereitung für externe Fernsteuerung über Aufbauerschnittstelle
□	TD-BAS	Anhängererkennung ohne LED-Sensor
■	TD-LED	Anhängererkennung mit LED-Sensor
□	FBA-BTF	Aufbaubefestigungen vorne, verwindungsweicher Aufbau
□	FBA-BTSF	Aufbaubefestigungen vorne, halbsteifer Aufbau (Koffer, Curtainsider)
□	HBA-FSFB	Lochbild für Aufbau, verwindungsweich/halbweich, Beispiel Pritsche
□	HBA-SB	Lochbild für Aufbau, verwindungssteif, Beispiel Tank
□	RBA-T2	Aufbaubefestigungen hinten, Typ 2 (geteilt)
□	CRANEPK1	Rahmenvorbereitung für Kran bis 10 tm
□	CRANEPK2	Rahmenvorbereitung für Kran bis 20 tm
□	CRANEPK4	Rahmenvorbereitung für Kran bis 40 tm
□	AUXL-SPK	Vorbereitung (Verkabelung und Schalter) für Schneepflugbeleuchtung, Hauptscheinwerfer und Blinker
□	TAILPREP	Vorbereitung für Ladebordwand
□	AESW2	Zwei freie Zusatzkippschalter im Armaturenbrett, frei positionierbar/programmierbar
□	AESW2PK	Zwei freie Zusatzkippschalter im Armaturenbrett, frei positionierbar/programmierbar, zusätzlich vier verkabelte Kippschalterplätze
□	AUXSW-4	Verkabelung für 4 extra Schalter, Aufbau

Auslieferungsservice im Werk

■	TGW-4GWL	Telematik-Gateway mit 4G#
□	FMS-PK	Anschluss für fremde FMS-Systeme#
□	DRUT1	My Truck-App (Vorausbezahlt für 1 Jahr)#
□	DRUT2	My Truck-App (Vorausbezahlt für 2 Jahre)#
□	DRUT3	My Truck-App (Vorausbezahlt für 3 Jahre)#
□	DRUT4	My Truck-App (Vorausbezahlt für 4 Jahre)#
□	DRUT5	My Truck-App (Vorausbezahlt für 5 Jahre)#

■ Serienausstattung □ Sonderausstattung

Detailliertere Information zur Ausrüstung von Fahrerhaus und Antriebsstrang werden in separaten Datenblättern angeboten.

Weitere Optionen und Kombinationen nennt Ihnen Ihr Volvo Verkaufsberater.

Der Hersteller behält sich vor, technische oder Designänderungen ohne Vorankündigung vorzunehmen.
Die Spezifikation kann landesabhängig unterschiedlich sein.