MODELSERIE

Ny FH16 4x2, Trækker, Luftaffjedring bag (6A 01) FH 42T 6A

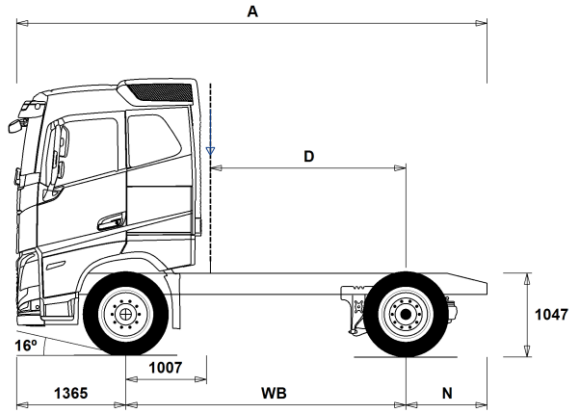

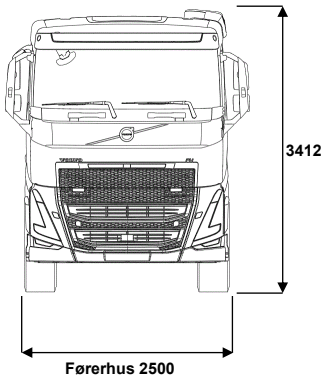

Chassisdimensioner [mm]

WB	Akselafstand	3500	3600	3700	3800
A	Total chassislængde	5880	5980	6080	6180
D	Bagakselcentrum til bagkant luftindtag	2443	2543	2643	2743
N	Bagerste overhæng (Min.)	825	825	825	825
N	Bagerste overhæng (Maks.)	1015	1015	1015	1015

Chassisvægte [kg]

Foraksel	5220	5220	5220	5220
Bagaksel	1795	1800	1805	1810
Egenvægt	7015	7020	7025	7030

Vendediameter [mm]

Vendediameter, målt ved vejbane	12700	13100	13400	13700
Vendediameter, målt mellem to vægge	14100	14400	14700	15000

Vægte [kg]	Lovlige	Tekniske
Totalvægt lastvogn	18000	20100
Vogntogsvægt	44000	44000
Foraksel	7100	7100
Bagaksel	11500	13000

Noter

Chassisdimensioner
Førerhushøjde: +375 mm for CAB-HSLP, -203 mm for CAB-LSLP, +532 mm for CAB-XHES, +517 mm for CAB-XHSL.
Forakselcentrum til bagkant på førerhus: +607 mm for CAB-XHES.
D-målet inkluderer frigang på 50 mm samt for lange chassier en hjælperamme på 100 mm.
Højder kan variere ± 20 mm ved bladfjedre og ± 10 mm ved luftaffjedring.
Alle dimensioner er ved ubelastet chassis og evt. løbeaksel sænket. Anvendt chassishøjde: CHH-HIGH.
Højde ændring med chassis højde CHH-MED,FRAME266: 0 mm.

Vægte og dimensioner er baseret på følgende dæk:
Dæk, foraksel: 315/80R22.5
Dæk, drivaksel: 315/80R22.5

Chassisvægte inkluderer oile, vand, AdBlue, 0 liter brændstof og ingen chauffør. Egenvægt kan variere ± 3%.

Vendediametrene er teoretisk beregnede.

Lovlige vægte kan variere fra land til land.

For mere detajleret vægtinformation samt vægt af evt. ekstraudstyr, kontakt din lokale Volvo forhandler.

Anvend IKKE denne tegning ved opbygning af chassiset. Der henvises til Volvos opbygningsinstriktioner samt til chassistegning FH42T6A.

MODELSERIE

Ny FH16 4x2, Trækker, Luftaffjedring bag (6A 01) FH 42T 6A

ANVENDELSE

□ **RC-ROUGH** Landevej- og anlægskonfiguration (RC-ROUGH)
■ **RC-SMOOT** Landevejskonfiguration (RC-SMOOT)

HOVEDKOMPONENTER

□ **CHH-HIGH** Chassishøjde - Standard (CHH-HIGH)
□ **CHH-LOW** Chassishøjde - Lav (CHH-MED)
□ **CHH-MED** Chassishøjde - Medium (CHH-MED)
□ **CHH-XHIG** Chassishøjde - Ekstra høj (CHH-XHIG)

□ **RAD-G2** Luftaffjedret drivaksel, stor frihøjde
□ **RAD-GR** Luftaffjedret drivaksel

□ **FH16AHSL** FH16 Aero Globetrotter-Førerhus
Indvendig højde 203 cm (196 cm over motortunnel)
□ **FH16ALSL** FH16 Aero Langt førerhus - lavt tag
Indvendig højde 147 cm (138 cm over motortunnel)
□ **FH16ASLP** FH16 Aero Langt førerhus
Indvendig højde 171 cm (162 cm over motortunnel)
□ **FH16AXHE** FH16 Aero Globetrotter XXL-Førerhus
□ **FH16AXHS** FH16 Aero Globetrotter XL-Førerhus
Indvendig højde 222 cm (211 cm over motortunnel)
□ **FH16HSL6** Globetrotter-Førerhus
Indvendig højde 203 cm (196 cm over motortunnel)
□ **FH16LSL6** Lav sovekabine
Indvendig højde 147 cm (138 cm over motortunnel)
■ **FH16SLP6** Sovekabine
Indvendig højde 171 cm (162 cm over motortunnel)
□ **FH16XHE6** Globetrotter XXL-Førerhus
□ **FH16XHS6** Globetrotter XL-Førerhus
Indvendig højde 222 cm (211 cm over motortunnel)

□ **EU3** Emissionsniveau Euro 3. Euro 3 kan ikke nyindregistreres efter 1. oktober 2006.
□ **EU5EEV** Emissionsniveau EEV (Enhanced Environmentally friendly Vehicle), SCR
□ **EU5SCR-M** Emissionsniveau Euro 5, SCR.
■ **EU6SCR** Emissionsniveau Euro 6, med SCR (katalysator med AdBlue) og EGR (recirkulation af udstødningsgasserne).
Partikelfilter og Slip katalysator
Diesel i henhold til EN590, maks. 10 ppm Svovl og Biodiesel maks. B10

■ **D17A600** Motor, 17,3 liter, 600 hk/441 kW, 3000 Nm - EGR, Partikelfilter, SCR, Slipcat
□ **D17A700** Motor, 17,3 liter, 700 hk/515 kW, 3400 Nm - EGR, Partikelfilter, SCR, Slipcat
□ **D17A780** Motor, 17,3 liter, 780 hk/574 kW, 3800 Nm - EGR, Partikelfilter, SCR, Slipcat

■ **DIESEL** Dieselolie i henhold til EN590 - alternativt XTL (HVO eller GTL) i henhold til EN15940 klasse A

□ **EBR-EPG** Termostatstyret modtryksregulator med motorbremsefunktion. Max. bremseeffekt 200 kW.
□ **EBR-VEB+** Motorbremse - Volvo Engine Brake Plus (VEB+). kompressionsmotorbremse (opfylder ADR retarder krav) Maks. bremseeffekt - se datablad

□ **AT2812** I-Shift - Gearkasse, AT2812, 12 frem/4 bak
■ **ATO3112** I-Shift - Gearkasse, Overdrive, ATO3112, 12 frem/4 bak
□ **ATO3512** I-Shift - Gearkasse, Overdrive, ATO3512, 12 frem/4 bak
□ **ATO3812** I-Shift - Gearkasse, Overdrive, ATO3812, 12 frem/4 bak

□ **RSH1370F** Bagaksel RSH1370F med navreduktion og differentialespærre.
□ **RSS1352B** Bagaksel, RSS1352B, 13/52 tons uden navreduktion.
□ **RSS1370B** Bagaksel, RSS1370B, 13/70 tons enkeltgearet med differentialespærre.
■ **RSS1370C** Bagaksel, RSS1370C, 13/70 tons uden navreduktion.

PAKKER

□ **AIRFLOW** Spoilerpakke

□ **DRIV-EXT** Drive Pakke - Extended

□ **1LIVIN++** Indretning 1, indretningspakke til 1 køje.
Indeholder:
Køje med elektrisk elevation (55 grader) med bred midtersektion 815 x 2000 mm
Overskab på førerhusets bagvæg,
Flaskeholder i instrumentpanel og ved køjen
Kontrolpanel på førerhusets bagvæg,
Interiørbelysning hvid og rød med lysdæmper
Luft kabinevarmer
2 køleskabe - 28 liter på bagvæg og 33 liter under køje
Forberedelse til fladskærmsfjernsyn over venstre dør
Ekstra hylde i opbevaringsrum over forrude
Drejbar passagerstol

□ **1LIVING** Indretning 1, indretningspakke til 1 køje.
Indeholder:
760x2000 mm fast seng
Overskab på førerhusets bagvæg
Flaskeholder i instrumentpanel og ved køjen
Kontrolpanel på førerhusets bagvæg
Interiørbelysning med lysdæmper
Luft kabinevarmer
Køleskab, 33 liter under køjen

□ **1LIVING+** Indretning 1+, indretningspakke til 1 køje.
Indeholder:
760x2000 mm elevationsseng med manuelt hævbart hovedgærde
Overskab på førerhusets bagvæg
Flaskeholder i instrumentpanel og ved køjen
Kontrolpanel på førerhusets bagvæg
Interiørbelysning med lysdæmper
Luft kabinevarmer
Køleskab, 33 liter under køjen
Ekstra hylde i opbevaringsrum over forrude

□ **2LIVIN++** Indretning 2++ (2 køjer)
Indeholder:
Køje med elektrisk elevation (55 grader) med bred midtersektion 815 x 2000 mm
Overkøje 700 x 1900 mm med højdejustering
Overskab på førerhusets bagvæg,
Flaskeholder i instrumentpanel og ved køjen
Kontrolpanel på førerhusets bagvæg,
Interiørbelysning hvid og rød med lysdæmper
Luft kabinevarmer
2 køleskabe - 28 liter på bagvæg og 33 liter under køje
Forberedelse til fladskærmsfjernsyn over venstre dør
Ekstra hylde i opbevaringsrum over forrude

□ **2LIVING** Indretning 2 (2 køjer)
Indeholder:
760x2000 mm fast seng
Overkøje 700 x 1900 mm med højdejustering
Overskab på førerhusets bagvæg
Flaskeholder i instrumentpanel og ved køjen
Kontrolpanel på førerhusets bagvæg
Interiørbelysning med natlys og lysdæmper
Luft kabinevarmer
Køleskab, 33 liter under køjen
Ekstra hylde i opbevaringsrum over forrude

□ **2LIVING+** Indretning 2+ (2 køjer)
Indeholder:
760x2000 mm mekanisk elevationsseng
Overkøje 700 x 1900 mm med højdejustering
Overskab på førerhusets bagvæg
Flaskeholder i instrumentpanel og ved køjen
Kontrolpanel på førerhusets bagvæg
Interiørbelysning med natlys og lysdæmper
Luft kabinevarmer
Køleskab, 33 liter under køjen
Ekstra hylde i opbevaringsrum over forrude

■ **INFOHIGH** Informationspakke - høj
12" dynamisk hoveddisplay med 3 instrument views (Standard, Fokus og last)
9" touch sidedisplay
Voicekontrol (Alexa - engelsk, tysk, fransk, italiensk og spansk)
Mulighed for at håndtere op til 8 kameraer (kræver ekstra interface)
Bluetooth interface - understøtter tilkobling af 2 telefon samtidig
Internet forbindelse kan oprettes via tethering - Bluetooth, Wi-Fi eller USB
Lydanlæg 4x25 watt med følgende media funktioner radio, USB og Bluetooth

■ Standardudstyr □ Valgfrit udstyr

Førerhuse og drivliner beskrives mere detaljeret i separate datablade.

Kontakt din lokale Volvo forhandler for yderligere informationer om mulige varianter og kombinationer af disse.

Vi forbejolder os ret til ændringer i konstruktion og udstyr uden forudgående varsel.
Specifikationerne kan variere fra land til land.

MODELSERIE

Ny FH16 4x2, Trækker, Luftaffjedring bag (6A 01) FH 42T 6A

		Multisprogsudgave med frit valg mellem 33 sprog.
□	SAFE-EXT	Sikkerhedspakke - Extended
□	SAFE-SEL	Sikkerhedspakke - Selected
□	COOLCM22	Energi optimeringspakke ++ 150A Generator (24AL150B) 210 Ah Gel batterier (2BAT210B) Batteriindikator med ekstra information om ladetilstand (BATTIND) Batterireconditioner (BATTREC) Fjenbetjent hovedafbryder (MSWI-R) Calix 220 volt lader 20 A
□	OFFROADS	Anlægspakke - langt førerhus (sovekabine)

CHASSIS LAYOUT

□	FST-AIR	Forfjedre, luft inkl. støddæmpere.
■	FST-PAR	Forfjedre, parabel (standard)
□	FST-PAR3	Forfjedre, parabel/stiv
□	FSLS-BAS	Standard vandring af affjedring på foraksel
□	FSLS-HI	Lang vandring af affjedring på foraksel
□	FAL10.0	Teknisk forakseltryk 10.000 kg.
■	FAL7.1	Teknisk forakseltryk 7.100 kg.
□	FAL7.5	Teknisk forakseltryk 7.500 kg.
□	FAL8.0	Teknisk forakseltryk 8.000 kg.
□	FAL8.5	Teknisk forakseltryk 8.500 kg.
□	FAL9.0	Teknisk forakseltryk 9.000 kg
■	FSTAB	Krængningsstabilisator, standard/for.
□	FSTAB2	Krængningsstabilisator, medium kraftig/for.
□	FSTAB3	Krængningsstabilisator, ekstra kraftig/for.
□	RAL11.5	Teknisk bagakseltryk 11.500 kg.
■	RAL13	Teknisk bagakseltryk 13.000 kg.
■	RSTAB1	Krængningsstabilisator, trin 1, standard/bag.
□	RSTAB3	Krængningsstabilisator bag, trin 3, kraftig.
■	ASF-DL3	Luftaffjedring, 3 kørehøjder.
□	ACTST-TO	Volvo Dynamic Steering (VDS) Med elektrisk motor monteret på styrehus som giver ekstra moment til reduktion af nødvendig kraft for drejning af rat. Giver mere direkte styring og reducerer styrekraften med op til 85 %.
□	ASFE-BAS	Volvo Dynamisk Styring - standard
□	ASFE-OG	Volvo Dynamisk Styring - med stabilitetsassistent
□	ASFE-PO	Volvo Dynamisk Styring - med personlig indstilling og stabilitetsassistent
□	ASFE-PS	Volvo Dynamisk Styring - med personlig indstilling
□	PSP-FIX	Servostyringspumpe med fast volumen.
□	PSP-VAR	Servostyringspumpe med variabel volumen.
■	PSP-VAR2	Servostyringspumpe med variabel volumen og elektronisk styring
■	EBS-MED	EBS mediumpakke. Blokeringsfri bremser, bakkestarthjælp, brake assistant, traction control, styring af spærredifferentiale, overvågning af bremseslitage med advarsel m.m.
■	AUXPARK	Ekstra parkeringsbremse. 2 ekstra potter.
■	RST-AIR	Bagfjedre, luft.
□	RST-AIR6	
■	FRAME266	Rammehøjde (udvendig) 266 mm
□	FRAME300	Rammehøjde (udvendig) 300 mm
■	FST6060	Rammetykkelse - 6 mm i krop/6 mm i flange Farve grå (Sea Wolf Blue 1042)
□	FST6565	Rammetykkelse - 6,5 mm i krop/6,5 mm i flange. Farve grå (Sea Wolf Blue 1042)
□	FST7070	Rammetykkelse - 7 mm i krop/7 mm i flange. Farve grå (Sea Wolf Blue 1042)
□	FST8080	Rammetykkelse - 8 mm i krop/8 mm i flange. Farve grå (Sea Wolf Blue 1042)
□	FIL-EEEB	Innerliner, fra bagenden af motoren til afslutning af bogie.
□	FIL-TXEB	Innerliner, fra gearkassetværbjælke til afslutning på bogie.
□	BBOX-EF	Batterikasse i overhæng bag. Kun velegnet til ISO-trailere med 1600 mm overhæng for.
■	BBOX-L	Batterikasse på chassisets venstre side - L=850 mm. (afstand mellem konsoller på chassisramme)
□	BATS-D	Batterisystem - dobbelt kreds. 2 forbrugsbatterier og 2 startbatterier. Anbefales til biler med stort energiforbrug herunder biler med parkeringskøler.
■	BATS-S	Batterisystem - enkelt kreds 2 batterier (anvendes både som start og forbrugsbatteri). Anbefales ikke til biler med parkeringskøler.
□	2BAT210B	2 batterier, kapacitet 210 Ah. GEL type.
■	2BAT210C	2 batterier, kapacitet 210 Ah. AGM.
■	BATTAMP	Batteriindikator standard (spænding og strøm).
□	BATTIND	Batteriindikator med ekstra information om ladetilstand (bla. GEL batterier)
□	ADR1	ADR udrustning. Hovedafbryder er placeret i batteriskab og kan betjenes via kontakt i instrumentpanel. (ADR godkendt fartskriver, timerfunktion på oliefyr er deaktiveret...)
□	ADR2	ADR udrustning, Betjening af hovedafbryder i instrumentpanel og bag på førerhus. (ADR godkendt fartskriver, timerfunktion på oliefyr er deaktiveret...)
□	MSWI-A	Hovedafbryder, ADR.
■	MSWI-R	Hovedafbryder, fjernbetjent. Standard fjernbetjening, Work Remote og My Truck
■	R330A71	330 liters D-formet brændstoftank, alu, højre side, Ø710 mm. Min. tankvolumen 255l Max. tankvolumen 810l
■	UL-FUEL	Uden brændstoftank i venstre side. Min. tankvolumen 160l Max. tankvolumen 900l
□	ADTP-BC	AdBlue-tank, højre side under førerhuset.
□	ADTP-L	AdBlue-tank, venstre side.
■	ADTP-R	AdBlue-tank, højre side.
□	ADB048	AdBlue tank, 48 liter L=300 mm. Designet til D56 tanke.
■	ADB064	AdBlue tank, 64 liter L=300 mm. Designet til D71 tanke.
□	ADB065	AdBlue tank, 65 liter. Designet til at sidde under førerhus på FH.
□	ADB068	AdBlue tank, 68 liter L=400 mm. Designet til D56 tanke.
□	ADB083	AdBlue tank, 83 liter L=500 mm. Designet til D56 tanke.
□	ADB090	AdBlue tank, 90 liter L= 400 mm. Designet til D71 tanke.
□	ADB099	AdBlue tank, 99 liter. Designet til at sidde under førerhus på FH.
□	ADB100	AdBlue tank, 100 liter L=400 mm. Designet til D71 tanke.
□	ADB112	AdBlue tank, 112 liter L=500 mm. Designet til D71 tanke.
□	ADTC-BF	AdBlue-tank, skinnende afskærmning. (malet Silver Metallic 1725).
■	FCAP-L	Aflåseligt tankdæksel.
■	FUFF-AS	Brændstofpåfyldning uden tyverisikring
□	FUFF-ATS	Brændstofpåfyldning med tyverisikring
□	ESH-LEFT	Vandret lyddæmper og udstødning til venstre
■	ESH-REAR	Vandret lyddæmper og udstødning bagud/nedad
□	ESH-RIGH	Vandret lyddæmper og udstødning til højre
□	ESH-VERT	Vandret lyddæmper, lodret udstødning bag førerhus, højre side.
□	EXST-SSP	Afgangsrør, blankpoleret rusfrit stål
□	EXST-ST	Afgangsrør, stål med Aluminiums overflade
□	WHC-FIX1	Stopklods, 1 stk, standard. DIN76051-G53
□	WHC-FIX2	Stopklodser, 2 stk, standard. DIN76051-G53
□	WHC-FOL1	Stopklods, 1 stk, sammenklappelig. DIN76051-G53
□	WHC-FOL2	Stopklodser, 2 stk, sammenklappelig. DIN76051-G53.

■ Standardudstyr □ Valgfrit udstyr

Førerhuse og drivliner beskrives mere detaljeret i separate datablade.

Kontakt din lokale Volvo forhandler for yderligere informationer om mulige varianter og kombinationer af disse.

Vi forbejolder os ret til ændringer i konstruktion og udstyr uden forudgående varsel.
Specifikationerne kan variere fra land til land.

MODELSERIE

Ny FH16 4x2, Trækker, Luftaffjedring bag (6A 01) FH 42T 6A

□	WHCP-F	Stopklodser, placeret foran på chassiset.
□	WHCP-M	Stopklodser, placeret midt på chassiset.
□	WHCP-T	Stopklodser, transportmonterede.
□	TB-L80	Låsbart skab i sort plast i venstre side, 800 mm bred. Maxlast 130 kg.
□	TB-R80	Låsbart skab i sort plast i højre side, 800 mm bred. Maxlast 130 kg.
□	SUP-BAS	Cyklistværn i h. og v. side, foldbart med aluminiums sideprofiler.
□	SUP-LOW	Lavt cyklistværn i h. og v. side, foldbart med aluminiums sideprofiler.
□	CHAIN-S	Snekæder til 1 aksel (ved 6x6 kæder til 2 aksler).
□	HOOK-SC	Snekædekroge i overhæng bag.
■	TOWF-NO1	Bugseringsanordning i fronten.
□	TOWF-NO2	2 bugseringsanordninger, front.
□	TOWR-ONE	1 bugseringsanordning, bag.
□	TREL15	Eltilslutning til trailer/PHV via 15-polet elstik. (godkendt til ADR)
□	TREL7	Eltilslutning til trailer/PHV via 7-polet elstik (24N)
■	TREL7-7	Elstik, 2 x 7-polet (24N+24S) ikke ADR
□	TBC-DUO	Duomatic, luftkoblinger bremser.
■	TBC-EC	Bosch, luftkoblinger bremser.
■	TRBR-STA	Aktivering af bremser på trailer (kontrol af sammenkobling).
□	TRB-STRE	ESP vogntogsbremse. Elektronisk styret afbremsning af sættevogn/påhængsvogn, således at saksning undgås.
■	RFEND-B	Heldækkende lavtmonterede bagskærme med aftagelig top.
■	RFH-BAS	Bagskærmhøjde optimeret til dækstørrelse, rammehøjde, lovkrav, eventuel drejeskammel etc.
□	RFH-HIG	Bagskærmhøjde hævet mest muligt under hensyntagen til lovgivning.
□	RFH-LOW	Bagskærmhøjde sænket mest muligt under hensyntagen til lovgivning. Risiko for kontakt mellem dæk og bagskærm.
□	ATANK-AL	Aluminiums lufttank
■	ATANK-ST	Stål lufttank
■	TL-LED	Baglygter, LED. Baglys, markeringslys, bremselys, blinklys, baklys, tågelys og refleks.
■	BLIGHT-E	Nødbremselys ved katastrofeopbremsning - Lovkrav ved nyregistrering fra 7. juli 2024

DÆK OG FÆLGE

□	RT-AL	Aluminiumsfælge, børstede, std. huller.
□	RT-ALDP	Aluminiumsfælge, Dura-Bright, std. huller, lange bolte
□	RT-ALDPD	Aluminiumsfælge, Dura-Bright, undersænkede huller, korte bolte
□	RT-ALDU	Aluminiumsfælge, børstede, dobbelthuller
■	RT-STEEL	Stålfælge, std.
□	WCAP	Hjulkapsler i aerodynamisk design.
□	SPWT-D	Reservehjul med samme dækmontering som trækakslen.
□	SPWT-F	Reservehjul med samme dækmontering som foraksel.
□	SWCP-LF	Reservehjulsholder, venstre side, foran drivaksel.
□	SWCP-RF	Reservehjulsholder, højre side, foran drivaksel.
□	SWCP-T	Reservehjul transportmonteret.
□	SWCP-TP	Transportmont. reservhjulsholder + dæk
□	JACK-12T	Donkraft, kapacitet 12 tons.
□	JACK-15T	Donkraft, kapacitet 15 tons.
□	JACK-20T	Donkraft, kapacitet 20 tons.
■	TOOLKIT	Værktøjssæt.
□	INFLAHOS	Luftpåfyldningsslange til dæk
□	GAUGE-TP	Dæktryksmåler (håndholdt manometer).

DRIVLINE, UDRUSTNING

■	TRAP-HD	Gearkasse, heavy duty (anvendes til blokvognskørsel og krævende terrænkørsel)
■	DRM-BE	Drive Mode (3 stk software indstillinger af gearkasse) - økonomi, standard og performance
□	PVT-MAP	I-See med GPS oplysninger om topografi via kort. 5 års abonnement er inkluderet i prisen Reducerer brændstofforbruget under brug af cruise control ved at optimere hastigheden op/ned ad bakke. Når abonnement for kort udløber går I-SEE over til at bruge klassisk deling af data om topografi via "sky" med færre data til optimering af I-SEE funktionerne.
■	PVT-MTM	I-See (Optimering af brændstofforbrug via GPS oplysninger) 5 års abonnement er inkluderet i prisen
□	CRUIS-E	Fartpilot - I-Cruise med knapbetjening på rat.
■	CRUIS-E5	Fartpilot I-Torque - (Økonomi mode inkl. momentbegrænsning for maksimal besparelse)
□	AMSO-AUT	I-shift, manuel gearskiftefunktion i automatik-tilstand, med kick-down funktion.
□	AVO-ENH	I-Shift software til bl.a anlægs- og tømmerkørsel som forbedrer startevne og køreegenskaber ved terrænkørsel - bla. "Rokkefunktion".
□	APF-ENH	I-Shift software understøtter - udvidede kraftudtagsfunktioner
□	RET-TH	Hydraulisk gearkassemonteret retarder. Maksimal bremseeffekt 600 kW i 15-20 sek. og kontinuerlig bremseeffekt 400 kW. Retarder er forsynet med cruise-funktion der tilpasser bremseeffekten til den valgte nedkørselshastighed.
□	TC-MAOH2	Gearkasseoliekøler, ekstra kraftig, luft/vand/olie (Blokvognstransport). Kræves i forbindelse med samlet vogntogsvægt på 60 t og derover for biler med overdrive gearkasse, og for vogntogsvægte over 80 t i kombination med gearkasser uden overdrive.
■	TC-MWO	Gearkasseoliekøler, til gearkasser uden retarder. Vand/olie. Kræves i forbindelse med samlet vogntogsvægt på 60 t i kombination med gearkasser uden overdrive.
□	TC-MWOH2	Gearkasseoliekøler, kraftig, vand/olie. Kræves i forbindelse med samlet vogntogsvægt i intervallet 60-80 t i kombination med gearkasser uden overdrive.
□	2COM1100	2 cyl. trykluftkompressor, 1100 l/min. (760 cc)
■	2COMP900	2 cyl. trykluftkompressor, 900 l/min. (636 cc)
□	CLU-AIRC	Luftkompressor med kobling.
□	AIRIN-FR	Frontluftindtag i venstre side.
■	AIRIN-HI	Højt luftindtag på førerhusets venstre side.
□	AIRIN-LO	Lavt luftindtag på førerhusets venstre side.
□	ACL1ST-S	Luftfilter med ekstra filterelement.
□	24A150BL	Generator, 150 Ampére med LIN kommunikation
■	24A180BL	Generator, 180 Ampére med LIN kommunikation
□	24AL150B	Generator, 150 Ampére
□	CCV-C	Krumtaphusventilation, lukket. Oliedampe fra topdæksel separeres og olien føres tilbage til motoren og renset luft ledes ind i turboens indsugning. Beregnet til omgivelsestemperatur ned til -25°C.
□	CCV-O	Krumtaphusventilation, åben.
■	PRIM-EL	Elektrisk udluftningspumpe - brændstof
□	AF-E	Varmeelement på brændstoffilter.
□	AF-R	Recirkulation af brændstof
■	FUEFE2SW	Standard Brændstoffilter, dobbelt, motormonteret, med vanduskiller.
■	EST-AID	Varmeelement for koldstart.
□	220EBH15	Motorvarmer, 220V/1,5 kW.
□	PTER-100	Motorkraftudtag, DIN-tilslutning DIN100/ISO7646 flange
□	PTER-DIN	Motorkraftudtag, DIN-tilslutning (DIN5462)
□	PTER1400	Motorkraftudtag med flange SAE1410.

■ Standardudstyr □ Valgfrit udstyr

Førerhuse og drivliner beskrives mere detaljeret i separate datablade.

Kontakt din lokale Volvo forhandler for yderligere informationer om mulige varianter og kombinationer af disse.

Vi forbejolder os ret til ændringer i konstruktion og udstyr uden forudgående varsel.
Specifikationerne kan variere fra land til land.

MODELSERIE

Ny FH16 4x2, Trækker, Luftaffjedring bag (6A 01) FH 42T 6A

□	HPE-F101	F1-101 hydraulikpumpe på motorkraftudtag
□	HPE-F41	F1-41 hydraulikpumpe på motorkraftudtag
□	HPE-F51	F1-51 hydraulikpumpe på motorkraftudtag
□	HPE-F61	F1-61 hydraulikpumpe på motorkraftudtag
□	HPE-F81	F1-81 hydraulikpumpe på motorkraftudtag
□	HPE-T53	F2-53/53 hydraulikpumpe på motorkraftudtag
□	HPE-T70	F2-70/35 hydraulikpumpe på motorkraftudtag
□	HPE-V45	VP1-45 variabel hydraulikpumpe på motorkraftudtag
□	HPE-V75	VP1-75 variabel hydraulikpumpe på motorkraftudtag
□	PTR-D	PTR-D, gearkassekraftudtag for direkte pumpe montering. Maks. 1000 Nm.
□	PTR-DH	PTR-DH, gearkassekraftudtag for direkte pumpemontering. Maks. 600 Nm.
□	PTR-DM	PTR-DM, gearkassekraftudtag for direkte pumpemontering. Maks. 600 Nm.
□	PTR-F	PTR-F, gearkassekraftudtag med kardanflange. Maks. 1000 Nm.
□	PTR-FH	PTR-FH, gearkassekraftudtag med kardanflange. Maks. 600 Nm.
□	PTR-FL	PTR-FL, gearkassekraftudtag med kardanflange. Maks. 600 Nm.
□	PTRD-D	PTRD-D, 2 DIN-pumpetilslutning, 1 fremad/1 bagud til direkte pumpemontering. (maks. 870 Nm TPTT870 - lav udveksling se VBI) (maks. 730 Nm TPTT730 - høj udveksling se VBI)
□	PTRD-D1	PTRD-D1, gearkassekraftudtag med 2 udtag. Fremad direkte pumpemontering og bagud flange for kardanmontering. (maks. 870 Nm TPTT870 - lav udveksling se VBI) (maks. 730 Nm TPTT730 - høj udveksling se VBI)
□	PTRD-D2	PTRD-D2, gearkassekraftudtag for 1 hydraulikpumpe til direkte montering og 2 flanger for kardanmontering. (maks. 870 Nm TPTT870 - lav udveksling se VBI) (maks. 730 Nm TPTT730 - høj udveksling se VBI)
□	PTRD-F	PTRD-F, gearkassekraftudtag med flange for kardanmontering. 1 stk. SAE flange bag for kardanmontering (maks. 870 Nm TPTT870 - lav udveksling se VBI) (maks. 730 Nm TPTT730 - høj udveksling se VBI)
□	HPG-F101	Direkte monteret F1-101 hydraulikpumpe på gearkassekraftudtag.
□	HPG-F41	Direkte monteret F1-41 hydraulikpumpe på gearkassekraftudtag.
□	HPG-F51	Direkte monteret F1-51 hydraulikpumpe på gearkassekraftudtag.
□	HPG-F61	Direkte monteret F1-61 hydraulikpumpe på gearkassekraftudtag.
□	HPG-F81	Direkte monteret F1-81 hydraulikpumpe på gearkassekraftudtag.
■	STWPOS-L	Venstrestyret.
□	STWPOS-R	Højrestyret.
■	STWM-LE	Rat, læderbetrukket.
□	STGW-AD2	Justerbar ratstamme og ratvinkel (-5 grader til + 15 grader)
■	STGW-ADJ	Justerbar ratstamme.J
□	AIRBAG	Airbag i førersiden.
□	DRC-AMII	Automatisk regenerering af partikelfilter med mulighed for manuel styring via kontakt. Kontakten har 3 indstillinger. Automatisk, manuel og annullering af regenerering.
■	DRC-AUTO	Automatisk regenerering af partikelfilter
□	1DAYDIG	Fartskriver, digital (Siemens version 3.0). EU-godkendt frem til registrering d. 15/6-2019. 1-dags udgave.
■	1DAYDIG4	Fartskriver, digital (Siemens) version 4.1. EU-krav ved førstegangsregistrering fra 21/8-2023
□	ARSL	Ekstra fartbegrænser (kontakt i instrumentpanel).
■	ESP-BAS1	Elektronisk Stabilitets Program (ESP). Kan afbremse hvert hjul for sig, således at risikoen for vælteulykker reduceres.
□	ESPC-RO	Styring af ESP funktion (standard/reduceret/frakoblet)
□	HWSS-ACB	ACC med adaptiv fartpilot, advarsel mod kollision (FCW) og automatisk nødopbremsning (gælder både stationære objekter og objekter i bevægelse)
■	HWSS-FCB	Advarsel mod kollision (FCW) og automatisk nødopbremsning (gælder både stationære objekter og objekter i bevægelse) Lovkrav pr. 1/11-2015 for 2 og 3 akslede biler. Off-Road klassificerede biler og biler med stålaffjedring på bagaksel er undtaget for dette krav.
■	LSS-DW	Sporassistent. Systemet advarer hvis man ufrivilligt er ved at forlade sin kørebane. Det er aktivt ved hastigheder over 60 km/t. Det advarer kun ved vognbaneskift hvor blinklyset ikke er aktiveret. Kan afbrydes.
□	LSS-DW3	Aktiv sporassistent med pilot assistent
□	LCS2	Sideassistent - passagerside (VRU)
■	LCS4	Sideassistent - begge sider (VRU) Lovkrav ved nyregistrering fra 7. juli 2024
■	DAS-W	Opmærksomhedsassistent Systemet overvåger chaufførens kørsel og lastvognens position i forhold til vognbanen og vejsiderne. Systemet kan genkende kørestilen hos en søvnig eller uopmærksom chauffør og opfordrer den pågældende chauffør til at holde en pause.
□	RSENS-W	Regnsensor med justerbar følsomhed.
■	CU-ECC	Aircondition med elektronisk temperaturkontrol.
□	CU-ECC2	Automatisk, elektronisk aircondition m. luftkvalitetssensor og aktivt kulfilter.
■	IGT-BUT	Start/stop via trykknap
■	IMMOBIL	Startspærre.
□	ALARM-E	Tyverialarm for førerhus og evt. opbygning/anhænger.
□	AUD-EXT	Audio - Extended Forstærker og Subwoofer
□	PHONE-PK	Forberedelse til Telefonmontering. Antenne og kabler formonteret.
□	ISUNS-BS	Solskærm, indvendig, begge sider.
■	ISUNS-DS	Solskærm, indvendig, førerside.
□	ISUNF-RE	Solgardin i forruden, indvendigt. Elektrisk.
■	ISUNF-RM	Solgardin i forruden, indvendigt. Manuelt.
■	CSPL-BXD	Opbevaringsskuffe i instrumentsbords midte.
□	ADFS	2 stk. DIN-pladser (standard radiomontering) over forrude.
□	BUPALARM	Bakalarm.
□	RTOLL-PK	Toll Collect forberedelse. Indeholder GPS/GSM antenne og nødvendige kabler leveret af Toll Collect. Understøtter montering af enhed i DIN-hul.
□	LOADIND	Elektronisk lastindikator, akseltrykkene/totalvægt vises i førerinformationsdisplayet. Tolerance på indikator er ca. +/- 250 kg pr. aksel med luftaffjedring og ca. +/- 500 kg pr. aksel med stålaffjedring - afhængig af kalibrering. (Biler med 2 styrende foraksler og stålfjedre viser ikke akseltryk for de pågældende aksler). Vægt af sættevogn/påhængsvogn vises også såfremt at der er EBS bremser iht. ISO 11992-2. Vægten kan også vises på Volvo's fjernbetjening, som kan tilvælges.
□	REMC-MF	Work Remote (Multi-fjernbetjening) Tilgængelige funktioner er afhængig af bilens udstyr og lokal tilpasning. - Styring af luftaffjedring - Styring af arbejdslys - Ind/ud-kobling af kraftudtag - Styring af motoromdrejninger - Start/stop af motor - Styring af dørlåse - Lastindikator - Valgfri opsætning for opbygger

■ Standardudstyr □ Valgfrit udstyr

Førerhuse og drivliner beskrives mere detaljeret i separate datablade.

Kontakt din lokale Volvo forhandler for yderligere informationer om mulige varianter og kombinationer af disse.

Vi forbejolder os ret til ændringer i konstruktion og udstyr uden forudgående varsel.
Specifikationerne kan variere fra land til land.

MODELSERIE

Ny FH16 4x2, Trækker, Luftaffjedring bag (6A 01) FH 42T 6A

for styring af opbyggerkontakter (samme som i instrumentpanel).
Flere funktioner kræver Bodybuildermodul.
Ikke godkendt til ADR.

■ **FIREXT3D** 1 stk. Brandslukker, 3 kg. Dansk mærkat.

□ **WARNLAMP** Advarselslampe, transport, batteridrevet.

□ **LAMP-IN** Inspektionslampe

□ **BULBKIT** Sæt med ekstra pærer og sikringer.

■ **WRITEPAD** Skriveplade til montering på rattet.

■ **DST-CF1** Førerstol, Komfort. Luftaffjedret, sele i B-stolpe.
□ **DST-CF5** Førerstol, Komfort. Luftaffjedret, elopvarmet, sikkerhedssele i stolen.
□ **DST-CF6** Førerstol, Komfort. Luftaffjedret, elopvarmet, ventileret, sikkerhedssele i stolen.
□ **DST-LUX1** Førerstol, De Luxe - trinløs eljusterbart med hukommelse. Luftaffjedret, elopvarmet, ventileret, sikkerhedssele i stolen.
□ **DST-LUX2** Førerstol, De Luxe - trinløs eljusterbart med hukommelse. Luftaffjedret, elopvarmet, sikkerhedssele i stolen.

□ **SBD-RED** Sikkerhedsseler, fører- og passagerstol, røde

□ **SBPRE-DS** Seleforstrammer, førerstol

□ **PST-CF5** Passagerstol, Komfort 5. Luftaffjedret, elopvarmet, sikkerhedssele i sædet.
□ **PST-RX1** Passagerstol, drejbar (0-55°), vipbar (0-16°). Fastmonteret uden indbygget affjedring. Sele i B-stolpe
■ **PST-STD2** Passagerstol, standard. Uden luftaffjedring, sele i B-stolpe, justerbar lændestøtte.

□ **SBPRE-PS** Seleforstrammer, passager

■ **ARMRE-BB** To armlæn på både fører- og passagerstol.

■ **ARU-LEA** Armlæn, læderbetrukne.

■ **GRABHI-L** Indstigningshåndtag, læder.

□ **FMAT-RUB** Gummimåtter.
■ **FMAT-TX2** Tekstil og gummi måtter

■ **LBK80F** Køje, nedre, uden elevation med bred midtersektion 815x2000 mm, opklappelig 55 grader
□ **LBK80FRE** Køje, nedre, 800 mm, elektrisk elevation 55 grader, opklappelig 55 grader, bred midtersektion 815x2000 mm.
□ **LBK80FRM** Køje, nedre, 800 mm, manuel elevation 55 grader, opklappelig 55 grader, bred midtersektion 815x2000 mm.

□ **MATL-FI** Madras, 160 mm tyk springmadras, over 100 kg kropsvægt.
□ **MATL-FI4** Madras nedre køje - designet op til ca. 100 kg.
■ **MATL-SF** Madras, 160 mm tyk springmadras, op til 85-100 kg kropsvægt.

□ **OLMAT-BA** Rullemadras, basis.
■ **OLMAT-PR** Rullemadras, premium.

□ **TBK60AD** Køje, øvre, 600x1900 mm, højdejusterbar, opklappelig op til 52 grader afhængig af førerhus og valg af opbevaringsplads på førerhusets bagvæg
□ **TBK60F** Køje, øvre, 600x1900 mm, opklappelig op til 52 grader afhængig af førerhus og valg af opbevaringsplads på førerhusets bagvæg
□ **TBK70AD** Køje, øvre, 700x1900 mm, højdejusterbar, opklappelig op til 52 grader afhængig af førerhus og valg af opbevaringsplads på førerhusets bagvæg
□ **TBK70F** Køje, øvre, 700x1900 mm, opklappelig op til 52 grader afhængig af førerhus og valg af opbevaringsplads på førerhusets bagvæg

□ **PH-CAB2** Dieseldrevet kabinevarmer 2000 W (luftfyr).
Opvarmning af førerhuset via luft. Styres via timer (ikke ADR biler).
□ **PH-ENGCA** Dieseldrevet motor- og kabinevarmer.
Opvarmning af førerhuset via bilens varmesystem - vandbaseret. Styres via timer (ikke ADR biler).

□ **CPC-ADV** Parkeringskøler til førerhus. I-ParkCool
- integreret i klimaanlæg
- 3 stk. ventilatorer er monteret i front til køling af varmen fra parkeringskøleren
- Ikke ekstra dieselforbrug sammenlignet med tagmonterede kølesystemer
Elforbruget er stort når parkeringskøleren arbejder, derfor anbefales det at have dobbelt batterisystem.

■ **SLCP-BAS** Kontrolpanel ved køjen, basis (interiør lys, parkeringsvarmer, tagluge)
□ **SLCP-LUX** Kontrolpanel ved køjen, luksus (interiør lys, parkeringsvarmer+køler, tagluge, dørlåse, audio, sideruder, ur)

□ **SAFE** Pengeskab.

□ **RUS-BAS** Standard opbevaringsrum på førerhusets bagvæg med jalousilåger, 154 liter (300 mm højt).
På FM/FMX-dagførerhus dog 60 liter (300 mm højt).
□ **RUS-HIG** Stort opbevaringsrum på førerhusets bagvæg med jalousilåger, 245 liter (440 mm højt).

□ **TABLE** Foldbart og højdejusterbart bord til montering på underkøje

□ **REFR-RUS** 28 liter køleskab i overskab på førerhusbagvæg.
□ **REFRIG** 33 liter køleskab under køje med mulighed for frys - inkl. rumopdelere.

□ **MICRO-PK** Forberedelse til mikrobølgeovn i højre side over frontrude

□ **BOTH-D** Flaskeholder - centralt i instrumentpanel. Op til 1,5 liter flaske.
□ **BOTH-DL** To flaskeholdere, en i instrumentpanel og en på skuffe under nederste køje. Op til 1,5 liter flaske.
□ **BOTH-L** Flaskeholder monteret på skuffe under nederste køje. Op til 1,5 liter flaske.

□ **COFMA-PK** Forberedelse til kaffemaskine

□ **INLI-BAS** Interiørbelysning hvidt med blød overgang ved tænd og sluk. Ingen lysdæmper.
□ **INLI-NL** Interiørbelysning hvidt med blød overgang ved tænd og sluk, samt rødt natlys.
■ **INLI-NLD** Interiørbelysning hvidt med blød overgang ved tænd og sluk, samt rødt natlys og lysdæmper.

□ **ARL-FLEX** Læselampe med svanehals.

■ **RH-EE** Uden taglugefunktion - fast tagluge i tonet glas (nødudgang)
□ **RH-ER** Tagluge forstærket i stål - nødudgang
□ **RH-ETR** Tagluge - elektrisk/tonet glas/åbnes bag
□ **RH-MTR** Tagluge - manuel/tonet glas/åbnes bag

■ **GLAS-TIN** Tonede ruder.

□ **SWIND-BS** Siderude, ekstra, begge sider.

■ **VANMIR** Spejl indvendig i centrale opbevaringsrum.

□ **AS-FUS** Ekstra hylde i opbevaringsrum over forrude.
Der leveres kun 1 hylde når der er monteret mikrobølgeovn i det ene opbevaringsrum.

□ **INFOT-PK** Fladskærmsforberedelse, over venstre dør (op til 19").
Tagantenne, antennestik, 3,5 mm jack stik til stereo over bilens anlæg og 12 volt udtag.

FØRERHUS, UDV.

□ **EXTL-BAS** Udvendig styling, standard.
■ **EXTL-EN3** Udvendig styling, høj
Kølergrill - Waterfall i Sølvfarve.
Sølv - spoiler på spejle, indlæg i udvendig solskærm,
Blanke dørhåndtag og emblemer
Følgende dele er malet i førerhusfarve:
Kofanger og trinkasse. Trin i skridsikkert aluminium.

■ **DGLAS-H** Hærdet dørglas.
□ **DGLAS-L** Lamineret dørglas.

■ **BUMP-B** Kofanger, plastik.
□ **BUMP-B2** Kofanger, stål.
□ **BUMP-HD** Kraftig front kofanger
FMX - leveres med integreret træktravers
FH/FH16 - leveres med sort kølergrill og umalet kofanger.

□ **BUMP-SP** Kofangerspoiler.

■ Standardudstyr □ Valgfrit udstyr

Førerhuse og drivliner beskrives mere detaljeret i separate datablade.

Kontakt din lokale Volvo forhandler for yderligere informationer om mulige varianter og kombinationer af disse.

Vi forbejolder os ret til ændringer i konstruktion og udstyr uden forudgående varsel.
Specifikationerne kan variere fra land til land.

MODELSERIE

Ny FH16 4x2, Trækker, Luftaffjedring bag (6A 01) FH 42T 6A

□	AUXFS	Ekstra indstigningstrin i siden
□	GUARD-EH	Kraftig afskærmning af bundkar.
□	BUGNET	Insektnet foran køler.
□	CTILTP-E	Førerhustip, elektrisk betjent. Tipvinkel 70°.
■	CTILTP-M	Førerhustip, manuelt betjent. Tipvinkel 70°.
□	FCABS-A	Førerhusaffjedring, luft for.
■	FCABS-M	Førerhusaffjedring, mekanisk for.
□	RCABS-A	Førerhusaffjedring, luft bag.
■	RCABS-M	Førerhusaffjedring, mekanisk bag.
■	HCC-INEX	Låsbar kølergrill over centrallås
□	MIRCFCPS	Sidespejle, el-varme, el-manøvrerede og blindvinkelkamera i passagerside
□	MIRCMCP	Sidekamera (erstatter standard og vidvinkel sidespejle) og blindvinkelkamera i passagerside
□	MIRCMS	Sidekamera (erstatter standard og vidvinkel sidespejle)
■	MIRCOMF	Elmanøvrerede og elopvarmede sidespejle med vidvinkelspejl i begge sider og nærzonespejl i passagersiden.
■	AMIR-F20	Frontspejl monteret under solskærm, radius 200 mm.
□	SUNV-H	Udvendig solskærm.
□	AD-ROOF	Tagspoiler, lakeret i førerhusfarve.
□	AD-SIDEL	Sidespoilere bag førerhus, lang. Lakeret i førerhusfarve.
□	AD-SIDES	Sidespoilere bag førerhus, kort. Lakeret i førerhusfarve.
□	AD-CHASX	Chassisskørter. Lakeret i førerhusfarve.
□	ADCF-F	Ekstra afviser på sideskørter
■	HL-LED	LED Forlygter Ledetal 25
□	HL-LED3	Adaptive LED Forlygter Ledetal 30
■	HL-CLEAN	Forlygtevasker, højtryksspuling.
□	HLP-ST	Afskærmning af forlygter, stål (FM og FH) og stål/plastik (FMX) EU godkendt.
□	DRIVL2	Ekstra Led fjernlygter placeret under forlygter Ledetal 12,5.
■	UDRIVL	Uden ekstra fjernlygter i forlygterne.
■	FOGL-WC	LED tågelygter - placeret under forlygte
□	CL-STAT	Hjørnebelysning, LED statisk. Oplyser omgivelserne til den side man viser af til. Kun når blinklyset aktiveres ved under 40 km/t.
□	ASL-RF2	Integrerede LED fjernlygter i globetrotterskilt - højt placeret.
□	IDLAMP-A	3 stk top lamper - orange. Centralt monteret.
□	IDLAMP-W	3 stk top lamper - hvide. Centralt monteret.
□	IDLMPSW	Kontakt til tre markeringslygter i førerhustagets midte, ej godkendt til brug i Danmark.
□	BEACOA2F	2 stk LED afmærkningslygter (roterende lysfunktion) placeret forrest på taget Monteret på konsol såfremt denne er ordret, alternativt på taget
□	BEACOA2R	2 stk LED afmærkningslygter (roterende lysfunktion) placeret bagest på taget Monteret på konsol såfremt denne er ordret, alternativt på taget
□	BEACON-P	Kabelforberedelse for rotorblink på førerhustag.
□	BEACONA4	4 stk. tagmonterede LED afmærkningslygter (roterende lysfunktion)
□	CABPT-R1	Kabelgennemføring i førerhustag, højre side.
□	CABPT-R2	Kabelgennemføringer i førerhustag, begge sider.
□	SPOTP-F	Forberedt for fjernlygter foran.
□	SPOTP-R	Forberedt for projektører på taget.
□	SPOTP-RF	Forberedt for fjernlygter foran og på taget.
□	ROS-IL	Belysning i "Globetrotter"-skilt
□	ROS-IL2	Forberedelse for lys i globetrotterskilt - (knap til kontakt er bipakket)
□	ROS-ILP	Forberedt for lys i tagskilt.
□	CSGN-ENG	Globetrotterskilt monteret.
□	CSGN-GTR	Globetrotter-skilt monteret i lyskassen.
□	HORN-F1S	Tryklufthorn bag kølergitter (Jericho).
□	HORN-R2S	Kompressorhorn, to stk. monteret på tag.
□	ANT-CBR	Antenne for walkie monteret på tag (højre side).
□	ACCBR-AP	Tagbøjle, for- og bagkant samt midt.
□	ACCBR-F	Tagbøjle, forkant.
□	ACCBR-FM	Tagbøjle, forkant og midt.
□	ACCBR-FR	Tagbøjle, for- og bagkant.
□	ACCBR-M	Tagbøjle, midt.
□	ACCBR-R	Tagbøjle, bagkant.
□	ACCBR-RM	Tagbøjle, bagkant og midt.
□	STUC-B	Opbevaringsrum under førerhuset, begge sider.
□	STUC-L	Opbevaringsrum under førerhuset, venstre side.
□	STUC-R	Opbevaringsrum under førerhuset, højre side.
□	RFCAR-BC	Holder til bagskærme, på førerhusbagvæg.
□	LADDER	Stige, monteret bag på førerhus i højre side.
□	REFS-TW	Reflekser til førerhus hvide, bipakket
□	REFS-TY	Reflekser til førerhus - bipakket, gule

OPBYGNING

□	5WM-ASL	Luftforskydelig underramme, Lav (4 mm over chassisramme). Anbefales ikke til anlægskørsel.
□	5WM-ASM	Luftforskydelig underramme, Medium (50 mm over chassisramme). Anbefales ikke til anlægskørsel.
□	5WM-ISOL	L-profil, ISO, Lav (4 mm chassisramme).
□	5WM-ISOM	L-profil, ISO, Medium(50 mm over chassisramme).
□	5WM-LPRO	Montageprofil, Volvo L-profil (0 m over chassisramme).
□	5WM-MASL	Manuel forskydelig underramme, Lav. 4 mm højde over chassisramme. AP-mål er i bageste position.
□	5WM-MASM	Manuel forskydelig underramme, Medium(50 mm over chassisramme). AP-mål er i bageste position.
□	5WH140	Drejeskammelhøjde 140 mm.
□	5WH150	Drejeskammelhøjde 150 mm.
□	5WH160	Drejeskammelhøjde 160 mm.
□	5WH175	Drejeskammelhøjde 173 mm.
□	5WH185	Drejeskammelhøjde 185 mm.
□	5WH195	Drejeskammelhøjde 195 mm.
□	5WH200	Drejeskammelhøjde 200 mm.
□	5WH205	Drejeskammelhøjde 205 mm
□	5WH210	Drejeskammelhøjde 210 mm.
□	5WH220	Drejeskammelhøjde 220 mm.
□	5WH230	Drejeskammelhøjde 230 mm.
□	5WT-FO14	Drejeskammel, Fontaine. 150SP2 (presset stålplade).
□	5WT-FO15	Drejeskammel, Fontaine 3000 (støbejern).
□	5WT-JO10	Drejeskammel, JOST JSK36 (presset stålplade).
□	5WT-JO8	Drejeskammel, JOST JSK37 (støbejern)
□	5WT-JO9	Drejeskammel, JOST JSK42 (støbejern).
□	5WT-SH	Drejeskammel, SAF-Holland +GF+ SK-S 36.20 V (støbejern).
□	5WLM-B	Standard vedligeholdelse af drejeskammel. Uden plastmateriale på skammelplade/automatisk smøring
□	5WLM-L	Lav vedligeholdelse af drejeskammel. Plastmateriale på skammelplade
□	5WL-S1	Smøring af drejeskammel, låsesystem og topplade
□	5WL-S2	Smøring af drejeskammel, låsesystem.
□	TCIND	Kontrolsystem på tilkobling af sættevogn (højde, kongebolt og lås)
■	RDECK	Gangbro bag førerhus. 510 mm bred.
□	RDECK-M	Tredelt gangbro, to over rammen og en over batterikassen/tanken.

■ Standardudstyr □ Valgfrit udstyr

Førerhuse og drivliner beskrives mere detaljeret i separate datablade.

Kontakt din lokale Volvo forhandler for yderligere informationer om mulige varianter og kombinationer af disse.

Vi forbejolder os ret til ændringer i konstruktion og udstyr uden forudgående varsel.
Specifikationerne kan variere fra land til land.

MODELSERIE

Ny FH16 4x2, Trækker, Luftaffjedring bag (6A 01) FH 42T 6A

□	SRWL-PK	Forberedelse bak/arbejdslygter. Ledningsnet og 3 stillingsafbryder (tænd/sluk/bakgear)
□	SWL-2RW	2 stk. hvide LED arbejdslygter, bag (monteret i chassisrammehøjde)
□	SWL-PK	Forberedelse til sidevendt arbejdsbelysning. Ledningsnet og 2 stillingskontakt (on/off).
■	WL-TA1W	Arbejdslampe til drejeskammelbelysning på galge.
□	WLC-H2W	Arbejdslygter, 2 stk hvide LED, højt monteret bag førerhuset (ved tag)
□	WLC-PKH	Forberedelse (kabel og kontakt) til højt monterede arbejdslygter bag førerhuset.
□	WLC-PKL	Forberedelse (kabel og kontakt) til lavt monterede arbejdslygter bag førerhuset.
□	WLC-PKLH	Forberedelse (kabel og kontakt) til lavt og højt monterede arbejdslygter bag førerhuset.
■	ECBB-BAS	Opbyggerel-central, uden opbyggermodul.
□	ECBB-HIG	Opbyggerel-central, med opbyggermodul (HIG) i førerhus. Antal udgange - 14 HIG (+24 ved aktiv) og 4 Low (stel ved aktiv)
□	ECBB-MED	Opbyggerel-central, med opbyggermodul (MED) i førerhus. Antal udgange - 7 HIG (+24 ved aktiv) og 4 Low (stel ved aktiv)
□	BBCHAS1	Opbygger el-interface, 1 x 7-polet.
□	BBCHAS3	Opbygger el-interface, 3 x 7-polet.
□	BEPR-T2	Elektrisk forberedelse til tip (med workremote)
□	EXSTER	Ekstern styring via BBM Fjernbetjening er ikke inkluderet Fjernbetjeningen skal være godkendt af Færdselsstyrelsen
□	TD-LED	Trailergenkendelse, til diodebaglygter. Forudsætter et minimumsstrømforbrug på 500 mA og alle baglygter skal være diodelygter.
□	AUXL-SPK	Forberedelse til sneplovbelysning. Ledningsnet til ekstra forlygter og blinklygter.
□	TAILPRE2	Forberedelse til bagmonteret lift. (Betjening via workremote) Forberedelse til lift. Indeholder kontakt på instrumentbordet til lift, 3-leder kabel fra kontakten til chassisets bagende og et nyt ikon i instrumentbordet. Desuden strømkabel med 200A sikring frem til tilslutningspol på chassisrammen.
□	TAILPREP	Forberedelse til lift. Indeholder kontakt på instrumentbordet til lift, 3-leder kabel fra kontakten til chassisets bagende og et nyt ikon i instrumentbordet. Desuden strømkabel med 200A sikring frem til tilslutningspol på chassisrammen.
□	AESW2	Ekstra kontakter, 2 stk.
□	AESW2PK	Ekstra kontakter, plads til 4 stk.
□	AUXSW-4	Forberedelse til 4 ekstra kontakter.

SERVICES

■	TGW-4GWL	Kommunikationsenhed (TGW-4GWL)
□	FMS-PK	Fleet Management System gateway
□	DRUT1	My Truck App - 1 års abonnement forudbetalt
□	DRUT2	My Truck abonnement - 2 år App til mobiltelefon downloades til IOS/Android og man kan herefter se status/styre funktioner indenfor 3 hovedområder. 1: Instrumentpanel - Brændstof, Adblue, kølervæske, sprinklervæske, motorolie, batteri og lys. 2: Klimaanlæg - styre udstyr som parkeringsvarmer/parkeringskøler. 3: Alarm og låse - Låsestatus kan ses og man får besked såfremt at alarmen aktiveres. Kan ikke kombineres med ADR.
□	DRUT3	My Truck App - 3 års abonnement forudbetalt
□	DRUT4	My Truck App - 4 års abonnement forudbetalt
□	DRUT5	My Truck App - 5 års abonnement forudbetalt
■	TSRS	Skiltegenkendelse (Traffic Sign Recognition System - Lovkrav fra 7. juli 2024)