VOLVO

GAMME DE MODÈLES

FE 62 GNC Porteur Trainé Fixe/Directeur Suspension Arrière Pneumatique FE

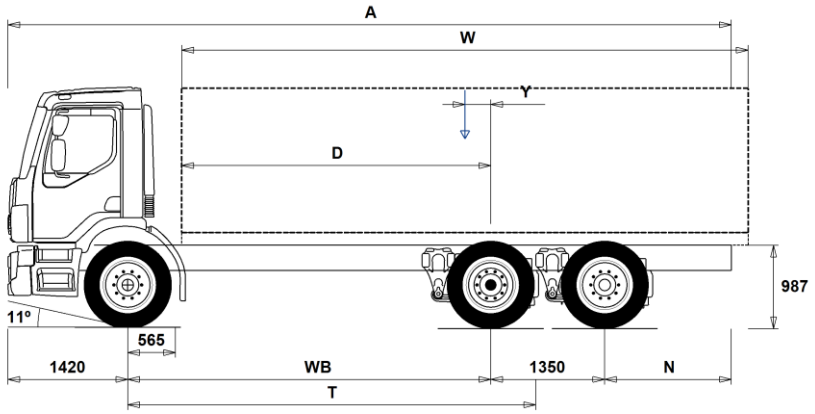

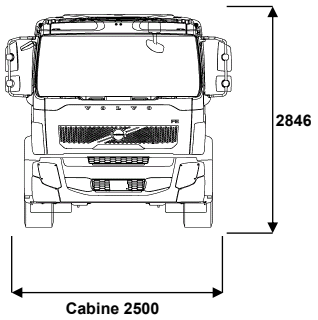

Dimensions [mm]

WB	Empattement	3500	3700	3900	4100	4300	4500	4750	5000	5250	5500	5800	6100	6450
A	Longueur châssis hors tout	7960	8160	8360	8560	8760	8960	9210	9460	9710	9960	10260	10560	10910
D	Essieu arrière / dos cabine	2861	3061	3261	3461	3661	3861	4111	4361	4611	4861	5161	5461	5811
N	Porte à faux arrière	1690	1690	1690	1690	1690	1690	1690	1690	1690	1690	1690	1690	1690
T	Empattement théorique	4033	4233	4433	4633	4833	5033	5283	5533	5783	6033	6333	6633	6983
Y	Centre de gravité de la charge utile (Min.)	92	121	152	182	212	242	280	317	352	389	432	477	528
Y	Centre de gravité de la charge utile (Max.)	92	121	152	182	212	242	280	317	352	389	432	477	528
W	Longueur carrosserie (Min.)	5541	5882	6221	6561	6900	7240	7665	8091	8521	8947	9460	9941	9941
W	Longueur carrosserie (Max.)	5541	5882	6221	6561	6900	7240	7665	8091	8521	8947	9460	9941	9941

Poids à vide [kg]

Essieu avant	4375	4385	4390	4395	4400	4405	4410	4420	4435	4440	4455	4460	4470
Essieux arrières	3075	3100	3110	3130	3140	3150	3160	3180	3205	3215	3240	3250	3265
Poids à vide	7450	7485	7500	7525	7540	7555	7570	7600	7640	7655	7695	7710	7735
Charge Totale (charge utile + carrosserie + conducteur + go, etc.)	17635	17600	17585	17560	17545	17530	17515	17485	17445	17430	17390	17375	17350

Diamètre de braquage [mm]

Diamètre de braquage entre trottoirs	14200	14800	15400	16000	16600	17200	17900	18700	19400	20200	21100	22000	23000
Diamètre de braquage entre murs	15600	16200	16800	17400	18000	18600	19400	20100	20900	21600	22500	23500	24500

Poids en charge [kg]	Homologué	Maxi technique
PTC camion	25085	26500
PTR	26000	26000
Essieu avant	7100	7500
Essieux arrières	17985	19000

Remarques Importantes

Dimensions
Essieu avant / dos cabine : +375 mm pour CAB-SLP, +204 mm pour CAB-SSLP.
La cote D inclus un jeu de 74 mm entre la carrosserie et le point le plus en arrière de la cabine, et est calculée pour un plancher de carrosserie à 120 mm au-dessus des longerons.
Les hauteurs peuvent varier de ± 20 mm dans le cas d'une suspension mécanique et de ± 10 mm dans le cas d'une suspension pneumatique.
Toutes les dimensions sont données pour un véhicule non chargé et avec essieu relevable au sol (cas des 6x2 / 8x2). Hauteur châssis utilisée: CHH-MED.
La hauteur de châssis change quand on choisit CHH-HIGH,FRAME300: 0 mm.

Les poids et dimensions sont donnés en fonction des pneus suivants:
Pneus essieu avant: 295/80R22.5
Pneus essieu moteur: 295/80R22.5
Pneus essieu trainé ou poussé: 295/80R22.5

Le poids à vide s'entend avec huile, eau, AdBlue, 0 litres de gazole et sans chauffeur. Poids à vide peuvent varier de ± 3%.

Diametre de braquage (calcul theorique). Essieu trainé utilisé: TA-FIXED.

Les poids homologués peuvent varier d'un pays à l'autre.

Pour plus d'information sur les poids, y compris les poids des équipements optionnels, demandez au vendeur Volvo le calcul du poids selon vos spécifications avec Weight Information System (WIS).

Ne pas utiliser ce schéma pour l'implantation de la carrosserie. Se référer aux plans de châssis et Instructions de Carrossage Volvo FE62TRAG.

Ref: FE 62TR AG FRA 2025-06-02 FRA

GAMME DE MODÈLES

FE 62 GNC Porteur Trainé Fixe/Directeur Suspension Arrière Pneumatique FE

Utilisation véhicule

□	FELECFFG	FE cabine LEC, plancher plat, moteur gaz
□	FELECG	FE LEC, plancher standard (avec tunnel moteur), moteur gaz
□	RC-ROUGH	Transport sur et hors routes : moins de 95% sur routes bien entretenues et / ou pas plus de 5% sur routes dégradés, pistes, routes cahotiques, hors-pistes
■	RC-SMOOT	Transports longues distances sur routes et autoroutes Au moins 95% de la conduite sur routes bien entretenues.
□	GARB-PRE	Préparation benne à ordures ménagères
□	TIPP-PRE	Préparation benne
■	UNIFORM	Charge uniforme, répartie sur la longueur de chargement

Composants principaux

□	CHH-HIGH	Châssis hauteur Haut (environ 1000 mm)
□	CHH-MED	Châssis hauteur Moyenne (environ 900 mm)
□	TA-HYSBS	Essieu arrière directeur électro-hydraulique - blocage à 38 Km/h
□	TAG-FIXD	Essieu trainé fixe, monte double
■	TAG-FIXS	Essieu trainé fixe, monte simple
■	RADT-KR	Suspension pneumatique arriére K-ride - 2 essieux - 1 moteur
■	FE-DAY2	Cabine courte - Version 2024
□	FE-SLP2	Cabine couchette - Version 2024
□	FE-SSLP2	Cabine confort - Version 2024
■	EU6SCR	Niveau d'émission Euro 6 avec SelectiveCatalyc Reduction (SCR), filtre à particules et Exhaust Gas Reduction (EGR).
■	AL306	Boîte automatique Allison, 6 vitesses, 1250 Nm, sortie surmultipliée
■	LIFT-BAS	Relevage d'essieu standard
□	RSH1370F	Pont double réduction RSH1370F
■	RSS1344C	Pont simple réduction RSS1344C

Packs

□	DRIVEFE	Pack conduite FE
□	VISIFE	Pack visibilité pour FE
□	AIRFLOW	Pack déflecteurs FE
■	AUDIODAB	Système audio numérique avec Bluetooth

Châssis

□	FST-AIR	Suspension avant pneumatique
■	FST-PAR	Suspension avant à lames paraboliques
■	FAL7.5	Capacité de l'essieu avant : 7.5 tonnes
□	FAL8.0	Capacité de l'essieu avant : 8.0 tonnes
□	FAL9.0	Capacité de l'essieu avant : 9.0 tonnes
■	RAL19	Capacité du tandem arrière 19 tonnes
□	RAL21	Capacité tandem arrière 21 tonnes
■	RSTAB1	Barre stabilisatrice arrière raideur normale
□	RALIM105	Limitation à 10.5 t sur premier essieu moteur tandem
■	RALIM115	Limitation à 11.5 t sur premier essieu moteur tandem
□	RALIM13	Limitation à 13 t sur premier essieu moteur tandem
■	EBS-MED	Pack EBS medium contenant toutes les fonctions de freinage Volvo sauf l'ESP
■	RST-AIR	Suspension arrière pneumatique
□	RST-AIR5	Suspension arrière pneumatique dissymétrique
■	ABS	ABS, Antiblocage de freins
■	SUSPL-E2	Réglage de la hauteur de suspension avec télécommande filaire
■	FRAME300	Hauteur externe de longeron 300mm
■	FST7070	Epaisseur châssis, âme 7mm et ailes 7mm
□	FST8080	Epaisseur châssis, âme 8mm et ailes 8mm
■	2BATT170	2 batteries d'une capacité de 170 Ah
□	2BATT225	2 batteries d'une capacité de 225 Ah
□	WHC-FIX1	1 cale de roue
□	WHC-FIX2	2 cales de roue
■	RFEC-S	Fin de châssis arrière droit
□	TBC-EC	Connexions pour frein de remorque UE
□	TRBR-STA	Frein de remorque stationnaire
□	RUP-FIX2	Barre arrière anti-encastrement fixe, aluminium
□	RFEND-B	Garde-boue arrière avec dispositif anti-projection
□	RFEND-T	Garde-boue pour le transport uniquement
□	RFH-BAS	Hauteur d'ailes arrière standard
□	RFH-HIG	Hauteur d'ailes arrière haute
□	RFH-LOW	Hauteur d'ailes arrière basse
□	ATANK-AL	Réservoirs d'air en aluminium
■	ATANK-ST	Réservoirs d'air en acier
□	FRACLOS	Traverse de fermeture

Pneumatiques

□	RT-AL	Jantes en aluminium brossé, perçage standard
□	RT-ALDP	Jantes en aluminium Dura Bright, perçage standard
■	RT-STEEL	Jantes en acier
■	SPWT-F	Roue de secours (identique au pneumatique avant)
□	SWCP-T	Fixation temporaire de la roue de secours sur le châssis (sanglée) Pour transport uniquement
■	SWCP-TP	Porte-roue de secours livré non monté

Chaîne cinématique

□	APF-ENH2	Fonctions avancées #2 de gestion de prise de force
■	RET-TPT	Ralentisseur hydraulique sur transmission (boite automatique)
■	TC-HWO	Refroidisseur d'huile de transmission eau/huile (boite automatique)
■	AIRIN-HI	Prise d'air haute, côté passager
□	AIRIN-RL	Prise d'air basse derrière essieu avant à droite
□	ACL1ST-S	Filtre à air 2 cartouches gigognes
■	CCV-C	Recyclage des vapeurs d'huile moteur avec filtration et séparation des huiles et gaz
□	220EBH08	Chauffage du moteur en 220V / 0.8kW
□	PR-HP4T	PTO sortie DIN, 400 Nm, régime Moyen
□	PR-HP4TL	PTO sortie DIN, 400 Nm, Bas régime
□	PR-HP6TH	PTO sortie DIN, 600 Nm, régime Moyen
□	PR-HP6TL	PTO sortie DIN, 600 Nm, Bas régime
□	HPG-F101	Pompe hydraulique sur boite 101 cm3/tr
□	HPG-F41	Pompe hydraulique sur boite 41 cm3/tr
□	HPG-F51	Pompe hydraulique sur boite 51 cm3/tr
□	HPG-F61	Pompe hydraulique sur boite 61 cm3/tr
□	HPG-F81	Pompe hydraulique sur boite 81 cm3/tr
■	ETC	Contrôle électronique de l'accélérateur - commutateur pour contrôle de vitesse de la PTO monté au tableau de bord

Intérieur cabine

■	STWPOS-L	Conduite à gauche
■	TAS-DIG4	Tachygraphe numérique 1 jour - DTCO4.1
□	WARNLAMP	Lampe de signalisation portative
■	TSRS	Reconnaissance de panneaux de signalisation (conformité GSR II)
■	WARNVEST	Gilet de sécurité fluorescent
□	AIDKIT	Kit de premier secours
□	AIDKIT1B	Trousse de premiers soins contenant sparadrap, compresses, bandages élastiques, gants, ciseaux, bandage triangulaire,

■ Equipement standard □ Equipement optionnel

Pour une information plus détaillée au sujet de la cabine et de la chaîne cinématique, veuillez consulter les fiches techniques correspondantes.

Pour connaître toutes les options et combinaisons d'options possibles veuillez consulter le vendeur Volvo qui peut créer une spécification correspondant à vos souhaits avec le Volvo Sales Support system (VSS).

Le constructeur se réserve le droit de modifier la conception et de changer les équipements sans préavis.
Les spécifications peuvent varier d'un pays à l'autre.

	chiffons bandages, ruban adhésif et la feuille de sauvetage (exigences allemandes).
□ **SPDU-R**	Double limiteur de vitesse BOM chargement arrière
□ **SPDU-S**	Double limiteur de vitesse pour BOM chargemenent latéral
□ **SPDU-SR**	Double limiteur de vitesse BOM chargement arrière et latéral
□ **CRUISEC**	Régulateur de vitesse (Cruise control)

Extérieur cabine

□ **RCABS-A**	Suspension arrière de cabine pneumatique
■ **RCABS-M**	Suspension arrière de cabine mécanique
□ **AD-ROOFA**	Déflecteur tridimensionnel réglable
□ **AD-SIDES**	Déflecteurs latéraux cabine courts
□ **HL-CLEAN**	Système rétractable de lavage des phares
■ **HL-ADJ**	Réglage de l'inclinaison des phares
□ **DRL-LED**	Feux de circulation diurnes à LED
□ **BEACON-P**	Préparation câblage pour gyrophares
□ **BEACONA2**	2 gyrophares oranges sur le toit
■ **HORN-F1S**	Trompe Jericho monté sous calandre
□ **HORN-R2S**	Deux trompes chromées 1 ton montées sur le toit (non autorisé en France)

Carrosserie

□ **FBA-BTF**	Fixation de carrosserie avant pour carrosserie flexible
□ **FBA-BTS**	Fixation de carrosserie avant pour carrosserie rigide
□ **FBA-BTSF**	Fixation de carrosserie avant pour carrosserie semi-flexible
□ **RBA-T1**	Fixations de carrosserie arrière - Plaques
□ **RBA-T2**	Fixations de carrosserie arrière - Corbeaux
□ **HBA-FSFB**	Perçages pour corbeaux pour carrosserie semi-flexible
□ **HBA-SB**	Perçages pour corbeaux pour carrosserie sans torsion
□ **TAILPREP**	Préparation pour hayon élévateur

Mise à la route

□ **TGW-4G**	Portail télématique avec modem 4G
■ **WVTA**	Homologation européenne véhicule complet