MODELLUTBUD

FE 42R E Jämnlast Elektrisk FE 42 R E

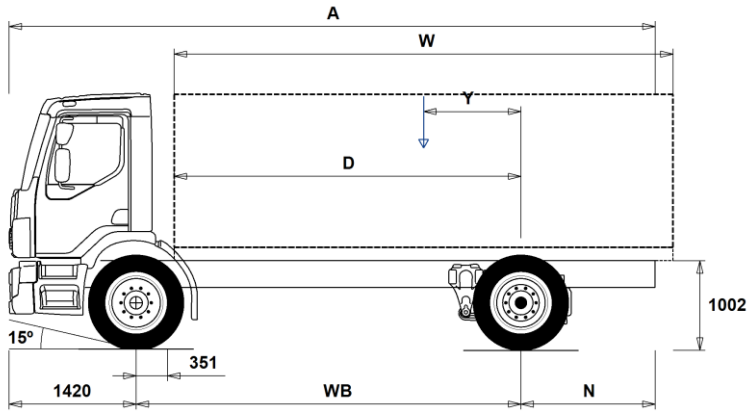

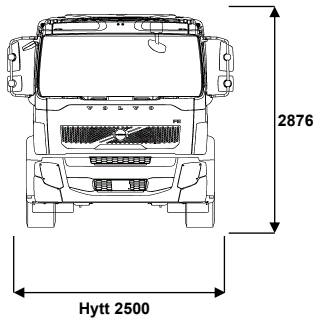

Chassidimensioner [mm]

WB	Hjulbas	3900	4100	4300	4500	4750	5000	5250	5500	5800	6100	6450	6800
A	Totallängd	7360	7560	7760	7960	8210	8460	8710	8960	9260	9560	9910	10260
D	Centrum bakaxel till framkant påbyggnad	3475	3675	3875	4075	4325	4575	4825	5075	5375	5675	6025	6375
N	Bakre överhäng	2040	2040	2040	2040	2040	2040	2040	2040	2040	2040	2040	2040
Y	Lastens tyngdpunkt (Min.)	660	672	680	693	707	721	742	757	782	791	811	829
Y	Lastens tyngdpunkt (Max.)	1232	1275	1317	1360	1413	1466	1523	1576	1643	1702	1776	1849
W	Påbyggnadslängd (Min.)	4486	4799	5116	5430	5824	6217	6605	6998	7464	7946	8498	9052
W	Påbyggnadslängd (Max.)	5629	6006	6390	6764	7175	7575	7975	8375	8855	9335	9895	10155

Chassivikter [kg]

Framaxel	4765	4830	4895	4940	5000	5050	5075	5115	5140	5200	5240	5280
Bakaxel	3000	2980	2970	2935	2910	2890	2835	2815	2760	2760	2735	2725
Tjänstevikt	7765	7810	7865	7875	7910	7940	7910	7930	7900	7960	7975	8005
Last (inkl. påbyggnad, förare, bränsle, etc.)	10235	10190	10135	10125	10090	10060	10090	10070	10100	10040	10025	9995

Vändcirkel [mm]

Vändcirkel mellan trottoarkanter	14100	14700	15300	15900	16700	17500	18200	19000	19900	20800	21900	23000
Vändcirkel mellan väggar	15500	16100	16700	17300	18100	18900	19600	20400	21300	22300	23300	24400

Tillåtna vikter [kg]	Tillåtet	Teknisk
Bruttovikt	18000	21000
Bruttovikt, kombination	0	19500
Framaxel	8000	8000
Bakaxel	11500	13000

Viktiga noteringar

Chassidimensioner
Centrum framaxel till bakkant hytt: +454 mm för CAB-SLP, +249 mm för CAB-SSLP.
D-mått inkluderar ett främre spelrum på 74 mm och för jämnlastbilar också en hjälpram på 120 mm.
Höjden kan variera ± 20 mm för blad och ± 10 mm för luftfjädring.
Alla mått gäller för olastat chassi och eventuella löpaxlar nere. Chassihöjd som använts: CHH-MED.
Höjdändring med chassihöjd CHH-HIGH,FRAME300: 0 mm.

Vikter och dimensioner är baserade på följande däck:
Däck på framaxeln: 315/80R22.5
Däck på drivaxeln: 315/80R22.5

Chassivikter inkluderar olja, vatten, AdBlue, 0 liter bränsle och utan förare. Tjänstevikt kan variera ± 3%.

Vändcirklarna är teoretiskt beräknade.

Lagliga vikter kan variera från land till land.

För mer detaljerad information, inklusive vikt för tillvalsutrustning, be din Volvoåterförsäljare att lägga in din specifikation i Volvos viktinformationsprogram (WIS).

Använd inte denna ritning i samband med påbyggnad. Använd Volvos påbyggnadsinstruktioner och chassiritning FE42RE.

MODELLUTBUD

FE 42R E Jämnlast Elektrisk FE 42 R E

Användningsområde

- □ **TGW-4G** Gateway-Kommunikation via 4G
- □ **FELECFFE** FE LEC lågbyggd hytt med plant golv, Diesel
- ■ **RC-SMOOT** Vägar med bra beläggning
- □ **GARB-PRE** Sopbilsförberedd
- □ **TIPP-PRE** Tippförberedd
- ■ **UNIFORM** Jämnlastare

Huvud komponenter

- □ **CHH-HIGH** Chassihöjd hög
- ■ **CHH-MED** Chassihöjd medium
- ■ **RAD-KR** 4x2 Luftfjädrad bakaxel
- ■ **FE-DAY2** FE Daghytt
- □ **FE-SLP2** FE sovhytt
- □ **FE-SSLP2** FE kort sovhytt
- ■ **EMIZERO** Emissionsnivå noll
- ■ **RSS1344C** Bakaxel typ RSS1344C Max. tågvikt 44 ton

Paket

- □ **DRIVEFE** Förarpaket FE
- □ **VISIFE** Siktpaket FE
- □ **AIRFLOW** Luftriktarpaket FE
- ■ **AUDIODAB** DAB ljudsystem

Chassie

- ■ **FST-AIR** Luftfjädring fram
- □ **FST-PAR** Parabelfjädring fram
- ■ **FAL8.0** Framaxeltryck 8,0 ton
- □ **FAL9.0** Framaxeltryck 9.0 ton
- ■ **RAL13** Bakaxeltryck 13 ton
- ■ **RSTAB1** Krängningshämmare bak
- ■ **EBS-MED** EBS mediumpaket
- ■ **RST-AIR** Luftfjädring bak
- □ **RST-AIR5** Korta luftbälgar
- ■ **ABS** ABS låsningsfria bromsar
- ■ **SUSPL-E2** Nivåreglering för luftfjädring via strömställare i hytt
- ■ **FRAME300** Ramprofilhöjd 300 mm
- ■ **FST7070** Ramprofil godstjocklek 7 mm
- □ **FST8080** Ramprofil godstjocklek 8 mm
- ■ **2BATT170** Batterier 2x170 Ah med 24 V spänning
- □ **WHC-FIX1** Stoppklossar 1 st monterade i överhäng
- □ **WHC-FIX2** Stoppklossar 2 st, monterade i överhäng
- ■ **RFEC-S** Rakt ramavslut
- □ **RFEND-B** Bakskärm 3-delad
- □ **RFEND-T** Bakskärmar transportmonterade
- □ **RFH-BAS** Standardhöjd på bakskärmstopp
- □ **RFH-HIG** Högsta möjliga bakskärmstopp
- □ **RFH-LOW** Lägsta möjliga bakskärmstopp
- □ **FRACLOS** Med slutbalk

Däck o fälg

- ■ **RT-AL** Aluminiumfälgar med standardhål
- □ **RT-ALDP** Aluminiumfälgar Dura Bright med standardhål
- □ **RT-STEEL** Stålfälgar

Hytt invändigt

- ■ **STWPOS-L** Vänsterstyrd
- □ **STWPOS-R** Högerstyrd
- ■ **TAS-DIG4**
- ■ **IMMOBIL** Immobilizer
- □ **WARNLAMP** Portabel varningslampa
- ■ **TSRS** Trafikskyltsavläsning
- ■ **WARNVEST** Varningsväst
- □ **AIDKIT** Första förband
- □ **AIDKIT1B** Första hjälpen-kit (Tyskland)
- □ **SPDU-R** Dubbla hastighetsbegränsare, normal och en avsedd för baklastande sopbilar med personal som åker bak på sopagregatet
- □ **SPDU-S** Dubbla hastighetsbegränsare, normal och en avsedd för sidolastande sopbilar
- □ **SPDU-SR** Dubbla hastighetsbegränsare, normal och en avsedd för baklastande och sidolastande sopbilar
- ■ **CRUISEC** Farthållare

Hytt utvändigt

- □ **RCABS-A** Luftfjädrad bakre hyttfjädring
- ■ **RCABS-M** Mekanisk bakre hyttfjädring
- □ **AD-ROOFA** Takspoiler, justerbar
- □ **AD-SIDES** Sidoluftriktare
- □ **HL-CLEAN** Strålkastarrengörare
- ■ **HL-ADJ** Strålkastarreglering
- ■ **DRL-LED** DRL varselljus
- □ **BEACON-P** Förberedd kabeldragning för varningsljus på tak
- □ **BEACONA2** 2 st roterande varningsljus monterade på hyttak
- ■ **HORN-F1S** Tryckluftshorn bakom grill
- □ **HORN-R2S** Två takmonterde tryckluftshorn

Påbyggare förberedelse

- □ **FRFS-BS** Frigjorda ramsidor bakom hytt. Batteripacket flyttas ca 600 mm bakåt
- □ **FBA-BTF** Främre påbyggarfäste för flexibel infästning
- ■ **FBA-BTSF** Främre påbyggarfäste för semiflexibel infästning
- ■ **RBA-T2** Bakre påbyggarfäste Delat
- □ **HBA-FSFB** Hålprepp för påbyggnadsfästen för flexibel/semi flexibel infästning
- ■ **HBA-SB** Hål för påbyggnadsfästen för stel infästning
- ■ **TAILPREP** Förberedelse för bakgavelift

Leverans service

- □ **DRUT1** "My Truck" appen, 1 år förbetalt
- □ **DRUT2** "My Truck" appen, 2 år förbetalt
- □ **DRUT3** "My Truck" appen, 3 år förbetalt
- □ **DRUT4** "My Truck" appen, 4 år förbetalt
- □ **DRUT5** "My Truck" appen, 5 år förbetalt
- □ **WVTA** Heltypsgodkännt fordon

■ Standardutrustning □ Tillvalsutrustning

För mer detaljerad information om hytt- och drivlinekomponenter, se separata datablad.

För all möjlig tillvalsutrustning och utrustningskombinatorik, kontakta din Volvoåterförsäljare som kan skapa en specifikation som tillgodoser dina krav med hjälp av Volvos säljstödprogram (VSS).

Fabriken förbehåller sig rätten att modifiera konstruktionen och ändra utrustning utan förvarning.
Specifikationen kan variera från land till land.

MODELLUTBUD

FE 42R E Jämnlast Elektrisk FE 42 R E